MEDEN INMED
PROFESJONALNA INŻYNIERIA MEDYCZNA

Rehabilitacja
2025/2026

www.meden.com.pl

Ten katalog zawiera informacje dotyczące m.in. wyrobów medycznych, które powinny być obsługiwane przez wykwalifikowany personel medyczny i stosowane zgodnie z instrukcją używania lub etykietą.

- **+48 94 347 10 50 / 53**
  biuro handlowe
  poniedziałek – piątek w godz. **7:30 - 15:00**

- **+48 94 345 40 55**
  fax

- **fizjoterapia@meden.com.pl**
  e-mail

- **+48 94 344 90 48 / 600 052 584**
  biuro obsługi klienta serwisu

2 lata
gwarancji
na wyroby własnej produkcji

3 lata
gwarancji
na stoły z lini Theraspace

35 LAT
1989-2024

Szanowni Państwo,

składamy na Państwa ręce najnowszy katalog innowacyjnych i zaawansowanych technologicznie produktów rehabilitacyjnych. Spółka Meden-Inmed jest obecna na rynku od 1989 roku i pozostaje firmą rodzinną. Od początku działalności nieustannie inwestujemy w rozwój i nowoczesne rozwiązania. Posiadamy świetnie wyposażony park maszynowy, specjalistyczne pracownie konstrukcyjne, profesjonalne oprogramowanie, własną pracownię wzornictwa oraz wykwalifikowaną kadrę umożliwiającą projektowanie i wykonywanie prototypowych konstrukcji, prowadzenie testów technicznych oraz produkowanie sprzętu medycznego na dużą skalę. Jesteśmy w stanie zapewnić wysokie parametry jakościowe wyrobów Meden-Inmed nie tylko poprzez wdrożenie określonych standardów procesu produkcyjnego, ale również dzięki doborowi odpowiednich materiałów, gwarantujących trwałość oraz niezawodność.

Co roku wprowadzamy do oferty innowacyjne w skali światowej produkty, aby Państwa praktyki mogły być wiodącymi placówkami w branży. Asortyment poszerzyliśmy między innymi o sprzęt z zakresu prewencji upadku, opieki długoterminowej i geriatrii, medycyny sportowej oraz diagnostyki i neurorehabilitacji. Pragniemy podkreślić, że nawet mały udział w Państwa sukcesie zawodowym sprawia nam zawsze ogromną radość i satysfakcję oraz jest dużym powodem do dumy. Stale rozrastający się zespół Meden-Inmed odnosi sukcesy, które przyczyniają się do podniesienia jakości usług na rynku medycznym nie tylko w Polsce, ale i na całym świecie. Dynamiczny rozwój nie byłby możliwy bez Państwa rad i uwag, a także zaufania, za co serdecznie dziękujemy. Jesteśmy otwarci na dalsze sugestie oraz konstruktywną krytykę, ponieważ wiemy, że najlepsze koncepcje rodzą się wśród praktyków, blisko pacjenta. Jesteśmy pewni, że przedstawiona oferta spełni nawet najbardziej rygorystyczne wymagania, natomiast nasze doradztwo przyczyni się optymalizacji działania i rozwoju Państwa placówki. W tych zmiennych czasach życzymy Państwu dużo zdrowia, wytrwałości oraz samych sukcesów i szczęścia.

Zespół Meden-Inmed

mgr **Maciej Zinka**
Prezes Zarządu

dr inż. **Wiesław Zinka**
Prezes Senior

Nagrody i wyróżnienia

przyznane w ostatnich latach:

2025

Pierwszy Diament do Platynowej Statuetki Lidera Polskiego Biznesu

2024

Quality & Innowation Expo 2024

2024

Nagroda SIMP

2023

Brązowy Laur dla Innowacyjnego Urządzenia do Rehabilitacji

2023

Lider Polskiego Biznesu

2022

Ambasador Polskiej Gospodarki

2022

Firma Dobrze Widziana

2022

Best Distributor Award

2021

Czwarty Diament do Złotej Statuetki Lidera Polskiego Biznesu

2021

Medal Europejski

2021

Ambasador Polskiej Gospodarki

2020

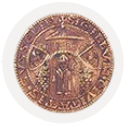

Złoty Denar

2020

Pracodawca Roku Pomorza

2020

Ambasador Polskiej Gospodarki

2020

Medal Europejski

2020

Best Distributor Award

2020

Trzeci Diament do Złotej Statuetki Lidera Polskiego Biznesu

2019

Złoty Medal XXVII Targów Rehabilitacja, Łódź

Przedstawiciele handlowi ds. rehabilitacji

Michał Karczewski
dyrektor zarządzający
mkarczewski@meden.com.pl
+48 502 811 316

Spotkajmy się...

Poznaj naszego przedstawiciela w Twoim regionie:

Piotr Porosiński
dyrektor sprzedaży ds. rehabilitacji
pporosinski@meden.com.pl
+48 785 811 099

1

Jerzy Bartodziej
dyrektor ds. neurorehabilitacji i diagnostyki
jbartodziej@meden.com.pl
+48 664 413 001

2

Jadwiga Kamińska
dyrektor regionalny - partner biznesowy
jk@meden.com.pl
+48 602 659 106

3

Miłosz Maliński
dyrektor regionalny
mmalinski@meden.com.pl
+48 606 759 400

4

Bartosz Paprotny
senior key account manager
bpaprotny@meden.com.pl
+48 608 685 649

5

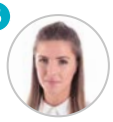

Karina Kucharczyk
senior key account manager
kkucharczyk@meden.com.pl
+48 785 811 096

6

Damian Podolec
key account manager
dpodolec@meden.com.pl
+48 690 266 654

7

Weronika Krasa
specjalista ds. diagnostyki i neurorehabilitacji
wkrasa@meden.com.pl
+48 605 893 309

8

Mateusz Szczecina
przedstawiciel handlowy ds. rehabilitacji
mszczecina@meden.com.pl
+48 785 810 803

9

Paulina Czarnecka
przedstawiciel handlowy - partner biznesowy
pczarnecka@meden.com.pl
+48 785 811 104

10

Michał Kiełczewski
specjalista ds. diagnostyki i neurorehabilitacji
mkielczewski@meden.com.pl
+48 573 893 787

Iga Karolewska
dyrektor ds. kontraktów strategicznych - partner biznesowy
ikarolewska@meden.com.pl
+48 785 810 455

Łukasz Pyza
senior manager ds. kontraktów strategicznych - partner biznesowy
lpyza@meden.com.pl
+48 785 810 720

Specjaliści:

Łukasz Kozanecki
product manager ds. fizjoterapii sportowej
lkozanecki@meden.com.pl
+48 690 264 456

Jakub Musik
specjalista ds. szkoleń i wdrożeń
jmusik@meden.com.pl
+48 609 144 607

Magdalena Sekuła
młodszy specjalista ds. szkoleń i wdrożeń
msekula@meden.com.pl
+48 785 811 034

Piotr Brylewski
młodszy specjalista ds. szkoleń i wdrożeń
pbrylewski@meden.com.pl
+48 609 132 831

Rafał Oleszczuk
senior product manager ds. laserów wysokoenegetycznych i fali uderzeniowej - partner biznesowy
ro@meden.com.pl
+48 668 186 712

Zamawiaj telefonicznie i online

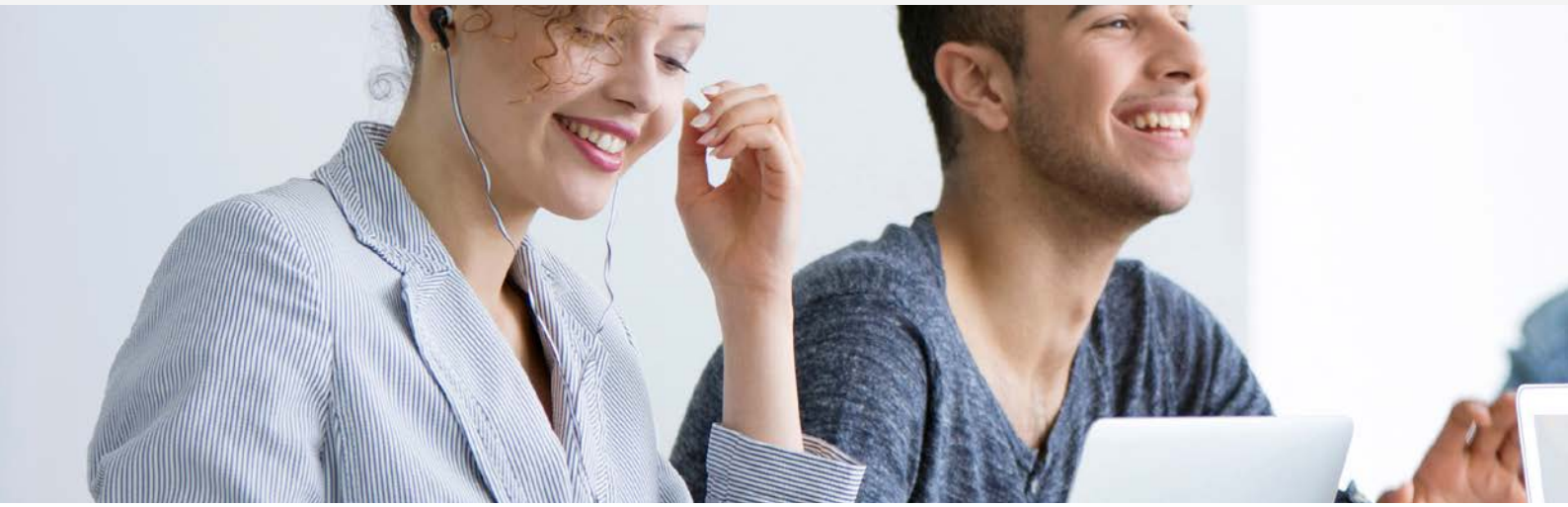

Biuro handlowe:

Justyna Kostyk
koordynator biura WRH
jkostyk@meden.com.pl
+48 606 670 885

Marta Pociask
koordynator ds. klientów
mpociask@meden.com.pl
+48 452 376 160

Małgorzata Kurowska
specjalista ds. zamowień publicznych i łańcucha dostaw
mkurowska@meden.com.pl
+48 452 376 137

Aleksandra Bieńkuńska
specjalista ds. sprzedaży i łańcucha dostaw
abienkunska@meden.com.pl
+48 690 265 907

Paulina Świnka
specjalista ds. sprzedaży i łańcucha dostaw
pswinka@meden.com.pl
+48 452 376 079

Monika Krakowiak
specjalista ds. zamowień
mkrakowiak@meden.com.pl
+48 452 376 156

Agnieszka Hońko
specjalista ds. zamowień
ahonko@meden.com.pl
+48 609 138 223

E-commerce:

Agnieszka Rogowska
manager ds. e-commerce
arogowska@meden.com.pl
+48 785 810 440

Natalia Grabska
specjalista ds. e-commerce
ngrabska@meden.com.pl
+48 785 810 434

Karolina Dudzic-Żaba
specjalista ds. e-commerce
kdudzic@meden.com.pl
+48 785 810 442

- **Skontaktuj się z nami.**
  Jesteśmy do Twojej dyspozycji między godziną **7:30** a **15:30**.
  Kontakt w innych godzinach możliwy jest tylko z przedstawicielami regionalnymi.

- **Punkt odbioru osobistego zamówień internetowych.**
  Po odbiór przesyłek zapraszamy od poniedziałku do piątku w godzinach **13:30** - **15:30**
  do biura **Magazynu Głównego** w siedzibie naszej firmy przy ul. Wenedów 2 w Koszalinie.

Znajdź nas na:

Finansowanie

Współpracujemy z wieloma instytucjami finansowymi, pomagając naszym kontrahentom w pozyskiwaniu finansowania zakupów i inwestycji.

Obecnie współpracujemy z **SIEMENS**, **BFF MED Finance**, **mLeasing** oraz **EFL**.

Wybrane oferty naszych Partnerów:

SIEMENS | Oferta dla klientów prywatnych

Decydując się na zakup sprzętu rehabilitacyjnego, możesz skorzystać z rozwiązania SimplyLoan – pożyczki medycznej online oferowanej przez Siemens Finance – spółkę z grupy Siemens, specjalizującą się w finansowaniu maszyn i urządzeń m.in. dla branży medycznej.

SimplyLoan to platforma, dzięki której sfinansujesz wybrany produkt całkowicie online, nawet w 15 minut, bez dodatkowych dokumentów.

BEZPIECZNIE
pełna ochrona Twoich danych dzięki szyfrowanej platformie SimplyLoan

SZYBKO
finansowanie otrzymasz w 15 minut

WYGODNIE
umowę finansowania i zakupu sprzętu podpiszesz na jednym spotkaniu

- Pożyczka medyczna od 1000 do 1 000 000 zł całkowicie online
- Wkład własny od 0 do 50%
- Połączenie pożyczki z dofinansowaniem ze środków Unii Europejskiej
- Brak opłat manipulacyjnych
- Elastyczne okresy finansowania – od 6 miesięcy do 8 lat; możliwość karencji do 6 miesięcy
- Szeroki zakres ubezpieczenia sprzętu
- Możliwość sfinansowania zakupu mebli, sprzętu IT, oprogramowania
- Możliwość dodatkowej pożyczki na dowolny cel do 80 000 zł

---

medfinance BFF BANKING GROUP | Oferta dla klientów publicznych

Dostawca

Badanie i analiza potrzeb szpitali › Szpital ogłasza przetarg › BFF MED Finance omawia projekt i przygotowuje ofertę › BFF MED Finance wraz z dostawcą startują do przetargu › Wygrana w przetargu, realizacja inwestycji

BFF Medfinance na rynku od ponad 10 lat finansuje inwestycje w branży medycznej. Wartość sfinansowanych projektów przekroczyła 2 miliardy złotych, ponad 1500 projektów w tym przeszło 500 dostaw z finansowaniem.

Dla dostaw sprzętu medycznego lub innych elementów wyposażenia szpitala, oferuje prostą formę finansowania jaką jest **finansowanie ratalne umożliwiające pokrycie 100% inwestycji, bez konieczności opłaty wstępnej**.

Co charakteryzuje finansowanie ratalne?

- Oprocentowanie stałe lub zmienne w oparciu o WIBOR
- Raty dopasowane do oczekiwań Klienta
- Pełna własność sprzętu przechodzi na Inwestora w momencie podpisania protokołu odbioru
- Zabezpieczenie na finansowanym przedmiocie zamówienia
- Możliwość sfinansowania prac adaptacyjnych
- Finansowanie nawet do 10 lat
- Współpraca z wieloma dostawcami w ramach jednego postępowania poprzez wydzielenie zadań w przetargu

Korzyści:

- Prosta organizacja postępowania, w ramach jednego przetargu, zamawiający otrzymuje ofertę na sprzęt medyczny oraz finansowanie
- Prosty zapis w SIWZ – „Zamawiający zapłaci wykonawcy w ... równych ratach miesięcznych”

Możliwości:

- Wliczenia ceny finansowania w cenę sprzętu co zwiększa koszt zakupu sprzętu i tym samym amortyzację
- Rozbicie ceny finansowania od ceny sprzętu i odrębne księgowanie kosztu finansowego
- Efektywne podatkowo - wyodrębnienie kosztu finansowania na formularzu ofertowym pozwala na zastosowanie stawki podatku VAT ZW

Inwestuj z nami

Innowacyjność · Jakość · Kompleksowość

Dzięki bogatemu doświadczeniu i profesjonalnej kadrze oferujemy naszym klientom kompleksowe dostawy do ośrodków medycznych - od drobnych akcesoriów po pełne wyposażenie. Wielu klientów uzyskało dofinansowanie inwestycji z funduszy Unii Europejskiej.

Projekt

Już na etapie koncepcji inwestycji kluczowa jest wiedza i doświadczenie naszych specjalistów, którzy zajmą się doborem sprzętu zgodnego z wymaganiami i potrzebami klienta oraz zaplanowaniem budżetu. Przy współpracy najbardziej doświadczonych architektów w Polsce wykonujemy dokumentację projektową nowo powstających obiektów, jak również projekty modernizacji lub rozbudowy już istniejących placówek. Dzięki dobrze zaplanowanej inwestycji zaoszczędzą Państwo czas i pieniądze w trakcie realizacji.

Finansowanie

Z pomocą partnerów, umożliwiamy naszym klientom pozyskanie środków na inwestycję. Posiadamy doświadczenie w korzystaniu z różnych źródeł finansowania, m.in. projektów realizowanych w ramach środków europejskich, funduszy norweskich, a także PFRON oraz Polkard. Doskonale rozumiemy jak ważne jest zachowanie płynności finansowej placówki oraz uzyskanie środków z zewnętrznych źródeł, dlatego przed przystąpieniem do inwestycji doradzamy naszym klientom jakich instrumentów użyć.

Realizacja

Po wspólnej pracy nad projektem aktywnie pomagamy również w realizacji inwestycji. Dysponujemy pełną dokumentacją techniczną naszych urządzeń, która jest niezbędna do zaplanowania przyłączy. Nasza kadra inżynierska zapewni nadzór techniczny nad prawidłowym wykonaniem instalacji. Praca z nami to gwarancja sprawnej realizacji zaplanowanej inwestycji.

Wyposażenie

Profesjonalny sprzęt medyczny jest zwieńczeniem udanej inwestycji. Dzięki nadzorowi nad prawidłowością wykonania instalacji możliwe jest szybkie podłączenie wyposażenia medycznego. Wykorzystanie wieloletniego doświadczenia naszej kadry zapewni sprawny montaż, cykl profesjonalnych szkoleń oraz bezproblemowy serwis. Regularne dostawy materiałów eksploatacyjnych i jednorazowych w najlepszych cenach przyczynią się do minimalizacji kosztów operacyjnych.

Partnerstwo/Edukacja

Wspieramy merytorycznie kadrę jednostki w obsłudze wyposażenia oraz organizujemy międzynarodowe warsztaty. Chętnie współpracujemy w zakresie kampanii marketingowych oraz wspieramy placówki. Doradzamy w zakresie wypromowania usług dla potencjalnego pacjenta docelowego.

Powierzając inwestycję profesjonalistom mogą Państwo skupić się na tym co najważniejsze - leczeniu swoich pacjentów. Na wszelkie pytania dotyczące kompleksowej realizacji inwestycji odpowiedzą nasi przedstawiciele regionalni.

Karty inwestycji:

Terma Słowacki Resort Medical Spa
Busko-Zdrój - str. 31

Neuron
Małe Gacno - str. 32

Centrum Rehabilitacji i Opieki Medycznej DONUM CORDE,
Budy Głogowskie - str. 118

Specjalistyczne Centrum Fizjoterapii Andrzej Myśliwiec
Rybnik - str. 204

Klinika Rehabilitacji Funkcjonalnej AMED
Katowice - str. 214

Instytut Terapii Funkcjonalnej Dzielny Miś
Warszawa - str. 302

Klinika Psychiatrii
Białystok - str. 310

Nasze kompetencje:

- rehabilitacja
- rehabilitacja kardiologiczna
- kardiologia
- neurofizjologia
- neurorehabilitacja
- opieka długoterminowa i geriatria
- sanatoria i uzdrowiska
- medical SPA & Wellness
- medycyna sportowa
- medycyna weterynaryjna
- zoofizjoterapia
- ortopedia i traumatologia
- chirurgia kręgosłupa
- chirurgia ogólna
- urologia
- ginekologia
- blok operacyjny
- zintegrowane sale operacyjne
- instalacje paneli przyłóżkowych
- systemy przywoławcze
- żywienie kliniczne

Spis treści

Hydroterapia 9 - 32

Urządzenia do masażu wirowego, wanny z hydromasażem, wanny balneologiczne, kąpiele CO_2, urządzenia do suchego masażu wodnego, natryski płaszczowe, bicze szkockie, akcesoria i środki do konserwacji urządzeń do hydroterapii.

Komory i stanowiska medyczne 33 - 42

Suche kąpiele w CO_2 i ozonie, stanowiska do inhalacji, kriokomory i kriosauny.

Kinezyterapia 43 - 114

Systemy Redcord – metoda Neurac, terapia Wave Motion, elektryczne i hydrauliczne stoły do masażu i rehabilitacji, stoły do osteopatii i terapii manualnej, stoły do ćwiczeń metodą Bobath i Vojty, stoły pionizujące, leżanki, przenośne stoły do masażu, trakcja, szyny CPM, urządzenia do ćwiczeń z oporem elastycznym, fotele do ćwiczeń oporowych, tablice do ćwiczeń dłoni, rotory do ćwiczeń kończyn, pozostały sprzęt do kinezyterapii.

Fizykoterapia 115 - 196

Neuromodulacja, elektroterapia, elektrostymulacja, terapia podciśnieniowa, terapia skojarzona, terapia ultradźwiękowa, terapia TECAR, diatermie - terapia polem elektromagnetycznym wysokiej częstotliwości, diatermie krótkofalowe, magnetoterapia, funkcjonalna stymulacja magnetyczna, laseroterapia wysokoenergetyczna HILT i MLS, laseroterapia konwencjonalna, terapia radialną i skupioną falą uderzeniową, krioterapia, presoterapia termokinetyczna, ciepłolecznictwo, światłolecznictwo, terapia uciskowa BOA, masaż wibracyjny, leczenie dysfagii.

Fizjoterapia uroginekologiczna 197 - 206

Terapia nietrzymania moczu, głęboka stymulacja elektromagnetyczna, elektrostymulacja, elektrody, sondy, trening i wspomaganie mięśni dna miednicy.

Opieka nad pacjentem 207 - 240

Łóżka szpitalne, łóżka do opieki długoterminowej, szafki i akcesoria przyłóżkowe, materace, poduszki, podpórki, pozycjonery, panele nadłóżkowe i system przywoławczy, alarmy, podnośniki pacjenta, podwieszki, chodzik, transport pacjenta, wózki sanitarne i balkoniki, wózki i wanny kąpielowe, mobilne krzesło do higieny z elektryczną regulacją pozycji, ozonoterapia stosowana do pielęgnacji skóry i leczenia ran.

Medical SPA & Wellness 241 - 246

Stoły do gimnastyki biernej, stoły i leżanki do badań i zabiegów, kriolipoliza.

Trening medyczny 247 - 290

Maty, piłki, taśmy, drabinki, poduszki sensomotoryczne, analizatory składu masy ciała, platformy statyczno-dynamiczne do rehabilitacji funkcjonalnej, izometryczny trening obwodowy, wyposażenie siłowni, wielofunkcyjne urządzenia do treningu siłowego i funkcjonalnego, rowery treningowe i ergometry, trenażery eliptyczne i crosstrainery, bieżnie.

Wyposażenie gabinetów **291 - 300**

Stoliki, koziołki i taborety, wózki pod aparaturę medyczną, stoły i fotele zabiegowe, tablice okulistyczne, plakaty anatomiczne, meble.

Pozostała działalność firmy **301 - 313**

Serwis rehabilitacji, Neurorehabilitacja i Diagnostyka, Rehabilitacja Kardiologiczna i Kardiologia, Rehabilitacja Kręgosłupa, Medycyna Weterynaryjna, Wydział Intensywnej Opieki Medycznej, Wydział Aparatury Medycznej, Chirurgia kręgosłupa, Ortopedia i terapia bólu, Żywienie kliniczne, Wydział Eksportu, Wydział Produkcji.

Indeks **314 - 315**

Zapoznaj się z innymi katalogami Meden-Inmed:

Rehabilitacja kręgosłupa 2023

Medycyna weterynaryjna i zoofizjoterapia 2024

Diagnostyka kardiologiczna 2025

Diagnostyka i neurorehabilitacja 2024/2025

Zeskanuj, aby zobaczyć więcej!

Hydroterapia

WKG | Urządzenie do masażu wirowego kończyn górnych

Urządzenie do masażu wirowego **WKG** przeznaczone jest do prowadzenia zabiegów hydroterapii za pomocą strumienia wody, wzbudzanego przez pompę. Kąpiele z masażem wirowym są szczególnie zalecane w stanach pourazowych, reumatycznych i w celu rozluźnienia układu mięśniowo-nerwowego. Dzięki zastosowaniu 44 dysz, ergonomicznej konstrukcji oraz ekonomicznemu zużyciu wody, **WKG** zapewnia efektywny masaż wirowy i stanowi tym samym podstawowe wyposażenie gabinetów do hydroterapii.

Długość: **88 cm** | Wysokość: **92 cm** | Szerokość: **94 cm** | Waga: **60 kg** | Pojemność: **ok. 37-47 l**

Cechy charakterystyczne:

- niecka urządzenia dostępna w kolorach - biały lub calypso,
- niecka wykonana z akrylu, wzmacniana matami z włókna szklanego,
- zużycie wody w czasie zabiegu - około 37 l,
- 44 dysze do masażu wirowego,
- elektroniczny panel sterowania,
- ustawienie czasu zabiegu do 30 minut,
- zabezpieczenie pompy przed pracą na sucho,
- system odkamieniania sterowany elektronicznie,
- słuchawka prysznica,
- system automatycznego napełniania (opcja).

Dane techniczne:

Minimalna pojemność zabiegowa [l]:	37
Pojemność do przelewu [l]:	47
Liczba dysz:	44
Minimalny czas napełniania/opróżniania [s]:	50/60
Maks. pobór prądu [A]:	5
Zasilanie [V/Hz]:	230/50
Wymiary (dł. x szer. x wys.) [cm]:	88 x 94 x 92
Waga [kg]:	60

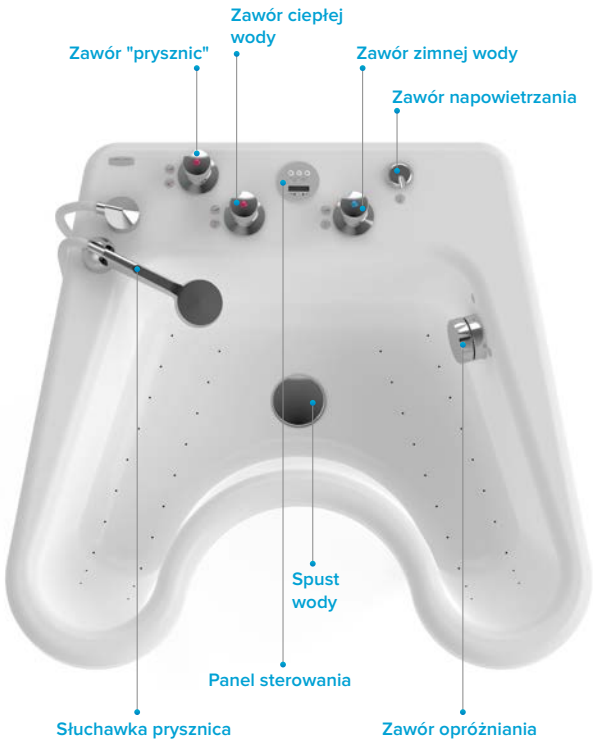

WKS | Urządzenie do masażu wirowego stóp i podudzi

Urządzenie do masażu wirowego **WKS** przeznaczone jest do prowadzenia zabiegów hydroterapii za pomocą strumienia wody, wzbudzanego przez pompę. Kąpiele z masażem wirowym są szczególnie zalecane w stanach pourazowych, reumatycznych oraz w celu łagodzenia zmęczenia układu mięśniowo-nerwowego.

Długość: **98 cm**

Wysokość: **62 cm**

Szerokość: **90 cm**

Waga: **45 kg**

Pojemność: **ok. 45-65 l**

Cechy charakterystyczne:

- niecka urządzenia dostępna w kolorze białym lub calypso,
- niecka wykonana z akrylu, wzmacniana matami z włókna szklanego,
- zużycie wody w czasie zabiegu - około 45 l,
- efektywny hydromasaż przy użyciu 38 dysz,
- regulacja intensywności hydromasażu poprzez napowietrzenie dysz,
- panel sterowania,
- szybkie napełnianie i opróżnianie niecki,
- regulowane stopki umożliwiające wypoziomowanie urządzenia,
- słuchawka prysznica,
- system automatycznego napełniania (opcja).

Dane techniczne:

Pojemność zabiegowa [l]:	ok. 45
Pojemność do przelewu [l]:	65
Liczba dysz:	38
Stopień ochrony IP:	IPX5
Pobór prądu [A]:	5
Zasilanie [V/Hz]:	230/50
Wymiary (dł. x szer. x wys.) [cm]:	98 x 90 x 62
Waga [kg]:	45

WKD | Urządzenie do masażu wirowego kończyn dolnych

Urządzenie do masażu wirowego **WKD** przeznaczone jest do prowadzenia zabiegów hydroterapii za pomocą strumienia wody, wzbudzanego przez pompę. Kąpiele z masażem wirowym są szczególnie zalecane w stanach pourazowych oraz reumatycznych.

Długość: **117 cm**

Wysokość: **81 cm**

Szerokość: **62 cm**

Waga: **55 kg**

Pojemność: **ok. 120-160 l**

Cechy charakterystyczne:

- niecka urządzenia dostępna w kolorze białym lub calypso,
- niecka wykonana z wysokiej jakości żelkotu wzmocnionego włóknem szklanym,
- zużycie wody w czasie zabiegu - około 120 l,
- efektywny masaż wirowy przy użyciu dysz kierunkowych,
- regulacja intensywności masażu przez napowietrzanie dysz,
- elektroniczny panel sterowania,
- system automatycznego napełniania,
- szybkie napełnianie i opróżnianie niecki,
- regulowane stopki umożliwiające wypoziomowanie urządzenia,
- słuchawka prysznica,
- stopień ułatwiający wejście do niecki urządzenia.

Dane techniczne:

Pojemność zabiegowa [l]:	ok. 120
Pojemność do przelewu [l]:	160
Liczba dysz:	6
Czas napełniania/opróżniania [min]:	3/2
Pobór prądu [A]:	5
Zasilanie [V/Hz]:	230/50
Wymiary (dł. x szer. x wys.) [cm]:	117 x 62 x 81
Waga [kg]:	55

WKR | Urządzenie do masażu wirowego kończyn dolnych i kręgosłupa

Urządzenie do masażu wirowego **WKR** przeznaczone jest do prowadzenia zabiegów hydroterapii za pomocą strumienia wody, wzbudzanego przez pompę. Kąpiele z masażem wirowym są szczególnie zalecane w stanach pourazowych i reumatycznych. Urządzenie **WKR** zapewnia efektywny 2-strefowy masaż wirowy.

Długość: **117 cm** | Wysokość: **95 cm** | Szerokość: **68 cm** | Waga: **75 kg** | Pojemność: **75-165 - 210 l**

Cechy charakterystyczne:

- niecka urządzenia dostępna w kolorze białym lub calypso,
- niecka wykonana z wysokiej jakości żelkotu wzmocnionego włóknem szklanym,
- zużycie wody w czasie zabiegu - około 75 l - jedna strefa, około 165 l - druga strefa,
- efektywny hydromasaż przy użyciu 12 dysz kierunkowych,
- możliwość pracy na 2 poziomach (75/165): I - kończyny dolne, II - kończyny dolne + kręgosłup,
- regulacja intensywności masażu poprzez napowietrzanie dysz niezależnie dla stref,
- elektroniczny panel sterowania,
- ustawianie czasu zabiegu (1-30 min),
- system automatycznego napełniania,
- szybkie napełnianie i opróżnianie niecki,
- regulowane stopki umożliwiające wypoziomowanie urządzenia,
- słuchawka prysznica,
- stopień ułatwiający wejście do niecki urządzenia.

Dane techniczne:

Pojemność zabiegowa [l]:	75-165
Pojemność do przelewu [l]:	210
Liczba dysz:	12
Czas napełniania/opróżniania* [min]:	2,5/4
Pobór prądu [A]:	7
Zasilanie [V/Hz]:	230/50
Wymiary (dł. x szer. x wys.) [cm]:	117 x 68 x 95
Waga [kg]:	75

*zależny od ciśnienia wody

Aquanea | Wanna terapeutyczna do automatycznego hydromasażu strefowego

Aquanea to wanna terapeutyczna do automatycznego hydromasażu strefowego. Dzięki swej funkcjonalności **Aquanea** stanowi doskonały wybór dla najbardziej wymagających przychodni, uzdrowisk, sanatoriów oraz ośrodków medical spa & wellness.

Długość: **240 cm** | Wysokość: **85 cm** | Szerokość: **115 cm** | Waga: **220 kg** | Pojemność: **160-240 l**

Cechy charakterystyczne:

- niecka wanny dostępna w kolorze białym lub calypso,
- niecka wykonana z żywic poliestrowych, wzmocnionych włóknem szklanym,
- zużycie wody w czasie zabiegu (160-240 l),
- 188 dysz do hydromasażu,
- regulacja intensywności masażu przez napowietrzanie dysz,
- 62 dysze powietrzne do kąpieli perełkowej z regulacją intensywności,
- automatyczne napełnianie wanny,
- bateria termostatyczna,
- automatyczne opróżnianie wanny,
- wielofunkcyjny, panel sterowania,
- ustawianie czasu (10-30 min) i parametrów zabiegu,
- uruchomienie zabiegu jednym przyciskiem,
- system dezynfekcji i odkamieniania,
- system usuwania wody z całej instalacji wanny,
- automatyczny system przepłukiwania i przedmuchiwania kanałów wodnych oraz powietrznych,
- poręcze na dłonie, profilowane miejsca na kończyny górne i dolne pomagające zachować odpowiednią pozycję ciała podczas zabiegu,
- regulowane stopki umożliwiające wypoziomowanie wanny,
- słuchawka prysznica,
- zdejmowany zagłówek dla pacjenta,
- stopień.

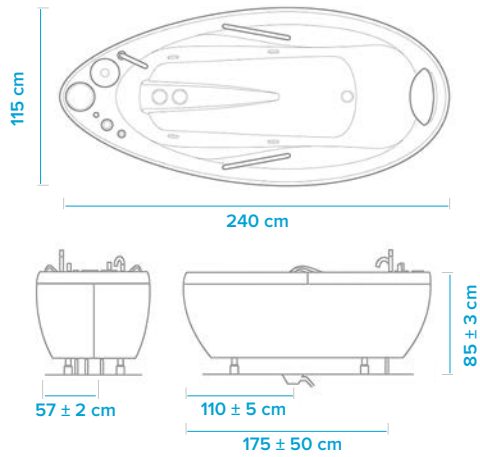

Dane techniczne:

Pojemność zabiegowa [l]:	160-240
Czas napełniania/spustu [min]:	<4
Pobór prądu [A]:	10
Zasilanie [V/Hz]:	3-fazowe 400/50
Wymiary (dł. x szer. x wys.) [cm]:	240 x 115 x 85
Masa [kg]:	220

Wskazania:

- początkowe stadium nadciśnienia tętniczego,
- zmniejszenie napięcia mięśniowego,
- urazy układu mięśniowo-szkieletowego,
- choroby układu mięśniowo-szkieletowego,
- wspomagająco w chorobach ze wzmożonym napięciem mięśniowym.

Opcje dodatkowe:

CHROMO 12: 12 pojedynczych źródeł światła
CHROMO 24: 24 pojedyncze źródła światła
CHROMO 36: 36 pojedynczych źródeł światła
AROMA: zbiornik na zapach, dozowanie podczas zabiegu za pomocą przycisku

Aquaray

Wanna terapeutyczna do automatycznego hydromasażu strefowego

Wanna terapeutyczna do automatycznego hydromasażu strefowego. Główną funkcją wanny **Aquaray** jest automatyczny hydromasaż strefowy. W zależności od wykonania, wanna **Aquaray** wyposażona jest w dysze do hydromasażu, które pracują w 5 albo 3 strefach lub 1 strefie niecki wanny.

Długość: **225 cm**

Wysokość: **80 cm**

Szerokość: **88 cm**

Masa: **210 kg**

Pojemność: **160-320 l**

Cechy charakterystyczne:

- niecka wanny dostępna w kolorze białym lub calypso,
- niecka wykonana z żelkotu, wzmocnionego włóknem szklanym,
- zużycie wody - około 160 l,
- 1 strefa wyposażona w 26 dysz do hydromasażu,
- regulacja intensywności hydromasażu poprzez napowietrzenie dysz,
- system dezynfekcji układu wodnego wanny,
- system automatycznego napełniania wanny wodą,
- 3 programy standardowe: (P1-P3) + 17 programów użytkownika (P4-P20),
- dotykowy panel sterowania z kolorowym wyświetlaczem,
- 2 czujniki temperatury,
- 2 czujniki poziomu wody,
- słuchawka prysznica,
- wyprofilowane miejsca dla ramion i nóg, umożliwiające zachowanie właściwej pozycji pacjenta podczas zabiegu.

Dane techniczne:

Pojemność zabiegowa (min.) [l]:	160
Pojemność do przelewu [l]:	320
Napełnianie* [min]:	ok. 4
Spust [min]:	ok. 2,5
Pobór prądu [A]:	22
Zasilanie [V/Hz]:	230/50
Wymiary (dł. x szer. x wys.) [cm]:	225 x 88 x 80
Masa [kg]:	170 (210 z pełnym wyposażeniem)

* do min. poziomu wody - w zależności od ciśnienia w instalacji wodnej (zalecany przepływ ~ 70 l / min)

Akcesoria standardowe:

- stopień ułatwiający wejście do wanny,
- zagłówek.

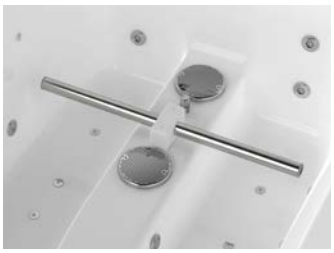

Dodatkowe opcje wyposażenia:

CHROMO 12: 12 pojedynczych źródeł światła
CHROMO 24: 24 pojedyncze źródła światła
CHROMO 36: 36 pojedynczych źródeł światła
AUDIO: możliwość podłączenia urządzenia zewnętrznego AUDIO
AROMA: zbiornik na zapach, dozowanie podczas zabiegu za pomocą przycisku
3 STREFY: wyposażone w 26 dysz do hydromasażu
lub
5 STREF: wyposażonych w 36 dysz do hydromasażu
HOSE: bicz wodny do manualnego masażu podwodnego z regulacją ciśnienia
BATERIA TERMOSTATYCZNA (wydłużony czas napełniana do 20%)
OZON: generator ozonu

Wanna dostępna również w wersji balneologicznej - zapytaj naszego handlowca o **Aquaray Balneo**.

Aquaray Balneo

Wanna terapeutyczna do automatycznego hydromasażu balneologicznego

Wanna terapeutyczna do automatycznego hydromasażu strefowego. Wanna **Aquaray Balneo** jest przeznaczona do wykonywania kąpieli balneologicznych z wykorzystaniem solanek i wody nasyconej CO_2.

Długość: **225 cm**

Wysokość: **76 cm**

Szerokość: **88 cm**

Masa: **180 kg**

Pojemność: **160 l**

Cechy charakterystyczne:

- niecka wanny dostępna w 2 kolorach - biały i calypso,
- niecka wykonana z żelkotu, wzmocnionego włóknem szklanym,
- napełnianie wanny wodą ciepłą i zimną odbywa się automatycznie przez górne wylewki,
- pulpit sterowania ekranem z LCD,
- 1 strefa wyposażona w 26 dysz do hydromasażu,
- dwie dysze dolne do napełniania wodą nasyconą CO_2 i solanką za pomocą zaworów napełniania,
- słuchawka prysznica,
- uchwyt,
- podpórka pod nogi.

Dane techniczne:

Pojemność zabiegowa (min.) [l]:	160
Pojemność do przelewu [l]:	320
Napełnianie* [min]:	< 4
Spust [min]:	< 2,5
Pobór prądu [A]:	13
Zasilanie [V/Hz]:	230/50
Wymiary (dł. x szer. x wys.) [cm]:	225 x 88 x 76
Masa [kg]:	160

* do min. poziomu kąpieli - w zależności od ciśnienia w instalacji wodnej (zalecany przepływ ~ 70 l / min)

Dostępne modele:

Ilość zaworów	Ciepła woda	Zimna woda	Słuchawka natrysku	CO_2	Ciepła solanka	Zimna solanka
3	●	●	●	○	○	○
4	●	●	●	●	○	○
5	●	●	●	○	●	●
6	●	●	●	●	●	●

● Standard ○ Brak

Akcesoria standardowe:

- stopień do wanny,
- zagłówek.

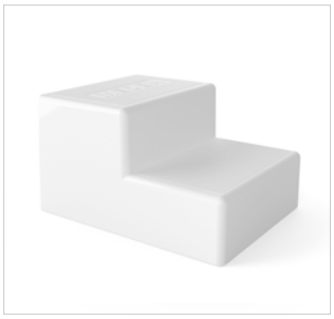

Dodatkowe opcje wyposażenia:

AIR: dysze powietrzne do masażu perełkowego
OZON: generator ozonu
CHROMO 12: 12 pojedynczych źródeł światła
CHROMO 24: 24 pojedyncze źródła światła
CHROMO 26: 26 pojedynczych źródeł światła
AUDIO: możliwość podłączenia urządzenia zewnętrznego AUDIO

Wanna dostępna również w standardowym wykonaniu jako wanna do hydromasażu strefowego - zapytaj naszego handlowca o **Aquaray**.

Aquameden | Wanna do masażu podwodnego

Aquameden to urządzenie przeznaczone do wykonywania zabiegów masażu podwodnego z użyciem bicza. Aquameden może stanowić podstawowe wyposażenie sanatoriów i uzdrowisk.

Długość: **232 cm** | Wysokość: **93 cm** | Szerokość: **100 cm** | Masa: **230 kg** | Pojemność: **ok. 350-500 l**

Cechy charakterystyczne:

- niecka wanny dostępna w kolorze białym lub calypso,
- niecka wykonana z wysokiej jakości akrylu, wzmacniana matami z włókna szklanego,
- bicz wodny do manualnego masażu podwodnego z regulacją ciśnienia,
- możliwość zmiany końcówki bicza wodnego zapewniająca różnorodność masażu,
- wskaźnik ciśnienia wody w wężu bicza wodnego (do 4,5 bar),
- elektroniczny panel sterowania,
- ustawianie czasu zabiegu (1-30 min),
- automatyczny system dezynfekcji instalacji wodnej wanny,
- poręcze na dłonie i podpórki na stopy pomagające zachować odpowiednią pozycję ciała podczas zabiegu,
- regulowane stopki umożliwiające wypoziomowanie wanny,
- słuchawka prysznica,
- stopień ułatwiający wejście do wanny.

Dane techniczne:

Pojemność zabiegowa [l]:	350
Pojemność do przelewu [l]:	500
Czas napełniania/spustu [min]:	6,0/4,5
Ciśnienie wody w biczu [bar]:	0-4,5
Pobór prądu [A]:	12
Zasilanie [V/Hz]:	230/50
Wymiary (dł. x szer. x wys.) [cm]:	232 x 100 x 93
Masa [kg]:	190

Możliwości zabiegowe:

- manualny masaż podwodny z użyciem bicza z regulacją ciśnienia wody.

Dodatkowe opcje wyposażenia:

JETS 11: 11 dysz kierunkowych do hydromasażu automatycznego (2 x 4 boczne + 3 na plecy)
AIR 56: 8 x 7 (56) dysz powietrznych do masażu perełkowego, niezależna pompa powietrza
CHROMO 12: 12 pojedynczych źródeł światła
CHROMO 24: 24 pojedyncze źródła światła
CHROMO 36: 36 pojedynczych źródeł światła
AUDIO: zintegrowany system audio z głośnikami i wtyczką dla urządzeń zewnętrznych takich jak odtwarzacze mp3, wieże Hi-Fi
AROMA: zbiornik na zapach, dozowanie podczas zabiegu za pomocą przycisku

Orionmed | Wanna terapeutyczna do automatycznego hydromasażu strefowego

Wanna terapeutyczna do automatycznego hydromasażu strefowego. Ergonomiczny kształt zapewnia komfort pacjenta. Wanna **Orionmed** umożliwia prowadzenie relaksacyjno-leczniczego hydromasażu całego ciała w 3 niezależnych strefach, kąpieli perełkowych oraz wykonywanie manualnego masażu podwodnego biczem.

Długość: **214 cm** | Wysokość: **85 cm** | Szerokość: **85 cm** | Masa: **170 kg** | Pojemność: **160-320 l**

Cechy charakterystyczne:

- niecka wanny dostępna w kolorze białym lub calypso,
- niecka wykonana z wysokiej jakości akrylu, wzmocnionego włóknem szklanym,
- ekonomiczne zużycie wody w czasie zabiegu (160-280 l),
- 26 dysz kierunkowych do hydromasażu podzielonych na 3 niezależne strefy (10+8+8 dysz),
- regulacja intensywności masażu poprzez napowietrzanie dysz,
- 126 dysz powietrznych do masażu perełkowego z regulacją intensywności,
- automatyczne napełnianie,
- łatwo dostępny, kolorowy, dotykowy panel sterowania,
- system dezynfekcji i odkamieniania,
- system usuwania wody z całej instalacji wanny,
- 2 czujniki temperatury wody (pomiar przy napełnianiu wanny i podczas zabiegu),
- poręcze na dłonie, profilowane miejsca na kończyny górne i dolne pomagające zachować odpowiednią pozycję ciała podczas zabiegu,
- regulowane stopki umożliwiające wypoziomowanie wanny,
- słuchawka prysznica,
- zdejmowany zagłówek dla pacjenta,
- stopień.

Strefy zabiegowe:

Dane techniczne:

Minimalny poziom do kąpieli [l]:	160
Pojemność do przelewu [l]:	320
Czas napełniania/spustu [min]:	ok. 4
Pobór prądu [A]:	25
Zasilanie [V/Hz]:	230/50
Wymiary (dł. x szer. x wys.) [cm]:	214 x 85 x 85
Masa [kg]:	170 (195 z pełnym wyposażeniem)

Opcje dodatkowe:

CHROMO 12: 12 pojedynczych źródeł światła
CHROMO 24: 24 pojedyncze źródła światła
CHROMO 36: 36 pojedynczych źródeł światła
AUDIO: system audio z głośnikami i wtyczką dla urządzeń zewnętrznych takich jak odtwarzacze mp3, wieże Hi-Fi
AROMA: zbiornik na zapach, dozowanie podczas zabiegu za pomocą przycisku

Orionmed Balneo

Wanna terapeutyczna do automatycznego hydromasażu balneologicznego

Orionmed Balneo to wanna z automatycznym hydromasażem strefowym pozwalająca na wykonanie kąpieli balneologicznych. Wykorzystuje system 26 kierunkowych dysz do hydromasażu, z armaturą przystosowaną do kąpieli solankowych. Niecka wanny balneologicznej **Orionmed Balneo** jest wykonana z wysokiej jakości akrylu wzmocnionego włóknem szklanym. Dotykowy panel sterowania sprawia, że obsługa urządzenia jest wyjątkowo prosta.

Długość: **214 cm**

Wysokość: **85 cm**

Szerokość: **85 cm**

Masa: **160 kg**

Pojemność: **160-320 l**

Cechy charakterystyczne:

- niecka wanny dostępna w kolorze białym lub calypso,
- niecka wykonana z akrylu, wzmocnionego włóknem szklanym,
- ekonomiczne zużycie wody w czasie zabiegu,
- 26 dysz kierunkowych do hydromasażu,
- regulacja intensywności masażu przez napowietrzanie dysz niezależnie dla stref,
- łatwo dostępny panel sterowania,
- system dezynfekcji i odkamieniania,
- system usuwania wody z całej instalacji wanny,
- 2 czujniki temperatury wody (pomiar przy napełnianiu wanny i podczas zabiegu),
- pompa oraz armatura przystosowana do kąpieli solankowych,
- poręcze na dłonie, profilowane miejsca na kończyny górne i dolne pomagające zachować odpowiednią pozycję ciała podczas zabiegu,
- regulowane stopki umożliwiające wypoziomowanie wanny,
- słuchawka prysznica,
- zdejmowany zagłówek dla pacjenta,
- stopień,
- dodatkowy zawór CO_2 (opcja),
- automatyczny spust wody.

Dane techniczne:

Minimalny poziom do kąpieli [l]:	160
Pojemność do przelewu [l]:	320
Czas napełniania/spustu [min]:	<2 / ok. 4
Pobór prądu [A]:	14
Zasilanie [V/Hz]:	230/50
Wymiary (dł. x szer. x wys.) [cm]:	214 x 85 x 85
Masa [kg]:	160

Możliwości zabiegowe:

- balneoterapia: wody chlorkowo-sodowe (solanki), wody termalne, kąpiele z dodatkiem płynnej borowiny,
- kąpiele kwasowęglowe z użyciem saturatora (opcja CO_2),
- hydromasaż balneologiczny lub wodny,
- opcja CHROMO,
- opcja AUDIO,
- kąpiele w piwie.

Dodatkowe opcje wyposażenia:

CO_2: dodatkowy zawór CO_2
CHROMO 12: 12 pojedynczych źródeł światła
CHROMO 24: 24 pojedyncze źródła światła
CHROMO 36: 36 pojedynczych źródeł światła
AUDIO: system audio z głośnikami i wtyczką dla urządzeń zewnętrznych takich jak odtwarzacze mp3, wieże Hi-Fi

Balmed | Wanna terapeutyczna

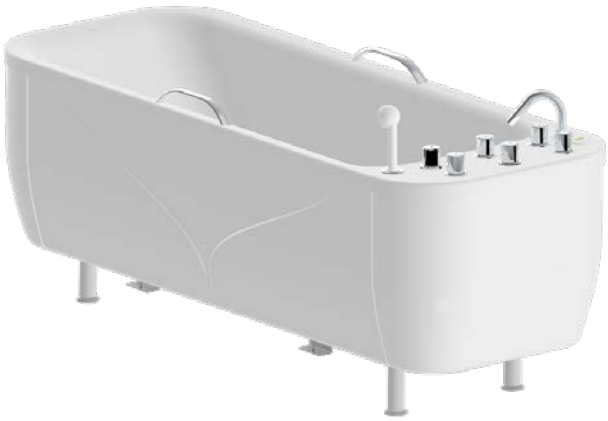

Balmed to wanna specjalnie zaprojektowana i przeznaczona do wykonywania zabiegów balneologicznych - kąpieli kwasowęglowych lub solankowych oraz perełkowych kąpieli terapeutycznych (opcja AIR) i kąpieli z wykorzystaniem efektów świetlnych (opcja CHROMO). **Balmed** to wanna balneologiczna, która może stanowić wyposażenie obiektów profesjonalnej opieki medycznej, np. szpitali, klinik, zakładów lecznictwa uzdrowiskowego itp.

Długość: **195 cm** | Wysokość: **76 cm** | Szerokość: **75 cm** | Masa: **75 kg** | Pojemność: **140/150 - 240/300 l**

Cechy charakterystyczne:

- niecka wanny dostępna w kolorze białym lub calypso,
- niecka wykonana z wysokiej jakości akryli i żywic poliestrowych wzmocnionych włóknem szklanym, które są odporne na właściwości fizyko-chemiczne wód mineralnych (np. solanki),
- duży spust umożliwiający szybkie opróżnienie wanny,
- instalacja wodna wanny (pomijając przyłącza, zawory i termomieszacz) jest wykonana z tworzywa sztucznego PVC, cechującego się wysoką niezawodnością,
- ergonomicznie wyprofilowana niecka wanny,
- ustawianie czasu zabiegu (1-30 min) - dostępne z opcją **AIR 64**,
- dysze napełniające wodą nasyconą CO_2,
- wylewka do napełniania wodą, solanką, wodą siarczkową,
- doprowadzenie wody ciepłej i zimnej,
- słuchawka natrysku,
- możliwość podłączenia 3 rodzajów mediów: woda nasycona CO_2, solanka ciepła lub zimna, woda siarczkowa ciepła lub zimna,
- stopień do wanny,
- pojemność niecki zależna od wybranej wersji:
  STANDARD: zużycie wody od 150-300 l,
  ECO: ekonomiczne zużycie wody od 140-240 l, zmniejszające koszt zabiegu.

Dane techniczne:

	ECO	STANDARD
Pojemność zabiegowa [l]:	140	150
Pojemność do przelewu [l]:	240	300
Czas napełniania*/opróżniania** [min]:	4/2,25	4/2,25
Dysze napełniające CO_2:	2	2
Zasilanie (CHROMO, AIR) [V/Hz]:	230/50	230/50
Pobór prądu [A]:	5	5

* 2x Ø 3/4" DN20, 5 bar
** Odpływ min DN 100 o przepustowości min 3,5 L/s na całej długości instalacji ściekowej

Możliwości zabiegowe:

- balneoterapia: kąpiele chlorkowo-sodowe (solanki), wodorowowęglanowe (szczawy), siarczkowo-siarkowodorowe, termalne,
- kąpiele w płynnej borowinie,
- kąpiele kwasowęglowe z użyciem saturatora,
- kąpiele w piwie,
- kąpiele perełkowe (w opcji **AIR 64**).

Opcje dodatkowe:

AIR: kąpiel perełkowa (kanały powietrzne z 64 otworami)
CHROMO 12: 12 pojedynczych źródeł światła
CHROMO 24: 24 pojedyncze źródła światła
PODPÓRKA: podpórka dla pacjentów o niższym wzroście

Dostępne modele:

Model	Ilość zaworów	Ciepła woda	Zimna woda	Słuchawka natrysku	Medium 1	Medium 2	Medium 3
Balmed ECO / STANDARD	3	●	●	●	○	○	○
Balmed ECO / STANDARD	4	●	●	●	●	○	○
Balmed ECO / STANDARD	5	●	●	●	●	●	○
Balmed ECO / STANDARD	6	●	●	●	●	●	●

● Standard ○ Brak

Przed zamówieniem należy określić model i wybrać wersję pojemnościową, np. "**Balmed STANDARD 6**" - wanna pozwala na podłączenie do 3 rodzajów mediów.

Carbosat | Saturator CO_2 obsługujący do 5 wanien

1. Zawór bezpieczeństwa
2. Układ doprowadzania H_2O
3. Układ doprowadzania CO_2
4. Panel sterowania
5. Kolumna saturatora
6. Rurka spustowa zaworu bezpieczeństwa
7. Układ odprowadzania wody saturowanej

Carbosat to wysokowydajny aparat do nasycenia wody dwutlenkiem węgla. Urządzenie pracuje w trybie ciągłym - użytkownik może pobierać na bieżąco wodę nasyconą CO_2 z niesyfonowanej butli, co pozwala na prowadzenie 5 kąpieli kwasowęglowych jednocześnie.

Cechy charakterystyczne:

- manometr wskazujący ciśnienie w układzie doprowadzającym wodę z sieci,
- elektrozawór automatycznie regulujący doprowadzanie wody,
- manometr wskazujący ciśnienie w układzie doprowadzającym CO_2 z butli,
- elektroniczny panel sterowania,
- sygnalizacja świetlna napełnienia wodą zbiornika,
- zbiornik ze stali nierdzewnej (ok. 160 l) z wewnętrznymi pierścieniami ceramicznymi, które przyspieszają wysycenie wody CO_2,
- bezpieczeństwo dzięki zastosowaniu atestowanego zbiornika.

Dane techniczne:

Wydajność [l/min]:	50
Wymiary (wys. x średnica) [cm]:	187 x 32,3
Szerokość nóg [cm]:	53,9
Masa [kg]:	120
Pobór mocy [W]:	60
Zasilanie [V/Hz]:	230/50

Sprawdź również komorę pozwalającą na przeprowadzanie zarówno suchych kąpieli CO_2, jak i kąpieli ozonowych - **TOWER MX-1** na str. 33

Sprawdź również urządzenie do suchych kąpieli CO_2 - **Carbobed** na str. 32

Aquai | Urządzenie do masażu membranowego

Długość: **240 cm**

Wysokość: **65 cm**

Szerokość: **115 cm**

Masa: **190 ± 10 kg**

Pojemność: **220 l**

Urządzenie **Aquai** jest przeznaczone do wykonania zabiegów masażu membranowego. Podczas zabiegu masażu membranowego wykorzystuje się oddziaływanie mechaniczne silnego strumienia ciepłej wody, uderzającego w membranę wykonaną ze specjalnego tworzywa, która przenosi to oddziaływanie na ciało pacjenta. Urządzenie **Aquai** jest przewidziane do użytkowania w gabinetach fizykoterapii bądź w gabinetach odnowy biologicznej.

Cechy charakterystyczne:

- 12 dysz umiejscowionych wewnątrz urządzenia,
- regulacja siły masażu,
- regulowana kolejność stref i częstotliwość masażu,
- 6 programowalnych, niezależnych stref,
- łatwo dostępny, kolorowy, dotykowy panel sterowania,
- 6 programów fabrycznych,
- możliwość utworzenia i zapisania programu użytkownika,
- ustawianie czasu zabiegu (1-30 min),
- zintegrowany system ogrzewania,
- możliwość pracy ciągłej dzięki zintegrowanemu systemowi chłodzenia,
- nie wymaga podłączenia do instalacji wodno-kanalizacyjnej na stałe,
- podświetlenie LED u podstawy.

Strefy masażu:

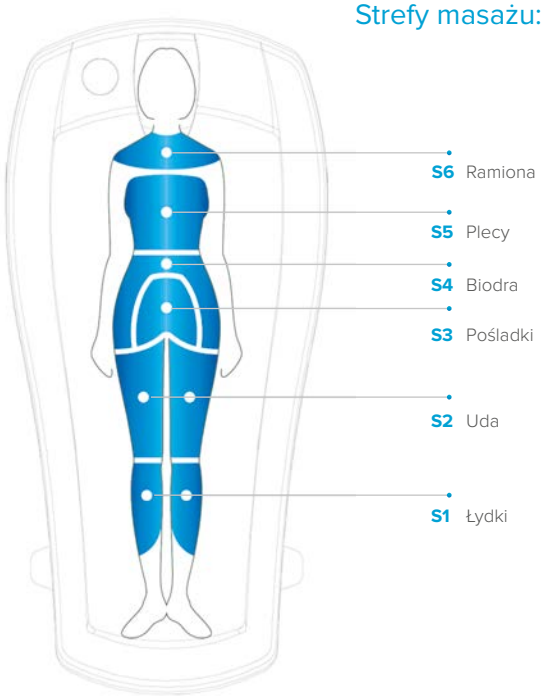

Dane techniczne:

Długość [cm]:	240
Wysokość [cm]:	65
Szerokość [cm]:	115
Masa (pusty/pełny) [kg]:	190 ± 10
Pojemność [l]:	220

Aquai | Urządzenie do masażu membranowego

Zalety zabiegu:

- poprawa krążenia krwi i przemiany materii,
- zwiększenie transportu tlenu w mięśniach,
- redukcja stresu i relaks,
- poprawa samopoczucia.

Urządzenie do masażu membranowego Aquai umożliwia wybór partii ciała, która ma być masowana. Proste ustawienie sześciu w pełni niezależnych obszarów pracy pozwala osiągnąć jeszcze lepsze rezultaty terapeutyczne.

Wykorzystanie urządzenia do masażu membranowego **Aquai** pozwala zapewnić pacjentom wysoki poziom relaksu.

Wskazania:

- rekonwalescencja,
- masaż kondycyjny,
- zapobieganie zaburzeniom układu krążenia,
- nerwice typu psychogennego,
- otyłość i nadwaga.

Przeciwwskazania to m. in.:

- łamliwość kości,
- choroby skóry,
- skłonność do krwawienia,
- okres ciąży,
- nowotwory,
- niewyrównane wady serca.

Opcje dodatkowe:

AUDIO: system audio z głośnikami dla urządzeń zewnętrznych takich jak: telefon komórkowy.

VelusJet® | Urządzenie do masażu membranowego

VelusJet® to urządzenie do strefowego masażu membranowego. Terapeuta może dostosować parametry masażu do indywidualnych potrzeb i wymagań klienta. Urządzenie charakteryzuje się prostą obsługą.

Design

Funkcje urządzenia oraz specjalna powłoka sprawiają, że urządzenie sprawdza się w gabinetach terapeutycznych.

Chłodzenie

System chłodzenia kontroluje temperaturę wody, jak również monitoruje temperaturę otoczenia.

Pompy

VelusJet® jest wyposażony w dwa niezależnie kontrolowane obrotowe ramiona. Na ramionach zlokalizowane są dysze i dwie niezależnie działające pompy wysokiego ciśnienia. Cechą wyróżniającą **VelusJet®** jest jego funkcjonalność, która pozwala użytkownikowi, np. precyzyjnie kontrolować intensywność masażu po każdej ze stron oraz stosować najbardziej złożone techniki masażu.

Panel użytkownika

W celu zwiększenia komfortu użytkowania w wersjach Advanced i Professional dostępny jest dotykowy panel sterowania w formie tabletu, który można ustawić w dowolnej pozycji.

Masaże

Użytkownik może kontrolować wszystkie parametry masażu, w każdej ze stref.

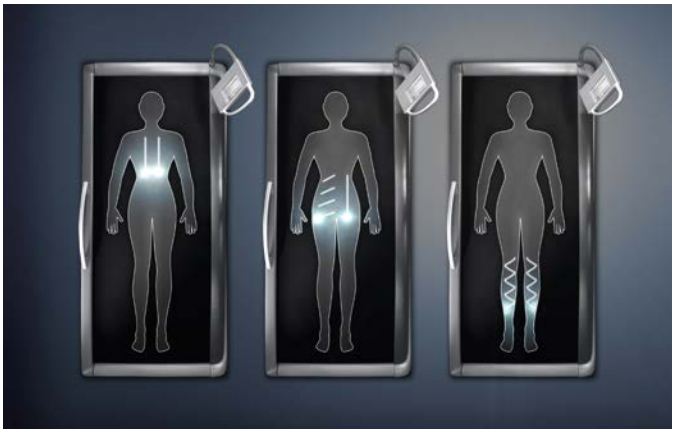

Opcje modeli

	VelusJet	VelusJet Advanced	VelusJet Professional
Masaże tematyczne	•	•	•
Technologia dwóch pomp	•	•	•
Niezależnie sterowane ramiona rozpylaczy	•	•	•
Jednostka sterująca z pokrętłem	•	•	•
Dodatkowe użycie na kartę	•	•	•
Wyjście audio	•	•	•
Możliwość dalszej rozbudowy	•	•	-
Oprogramowanie Jet Center	-	•	•
Zarządzanie liczbą masaży	-	•	•
Funkcja zdalnego sterowania systemem	-	•	•
Pojemnościowy panel dotykowy 10”	-	-	•
Biblioteka medyczna (30 masaży tematycznych)	-	-	•
Kontrola punktów spustowych	-	-	•
Śledzenie przebiegu masażu w czasie rzeczywistym	-	-	•
Indywidualne przypisanie programów masowania	-	-	•

VelusJet® | Urządzenie do masażu membranowego

VelusJet® to urządzenie do strefowego masażu membranowego. System z 2 pompami pozwala na niezależne kontrolowanie dysz, co umożliwia wykorzystanie **VelusJet®** zarówno w terapii 1-stronnej, jak i 2-stronnej.

Masaż może być wykonywany w różnych kierunkach w każdej ze stref. Oprócz klasycznego masażu urządzenie posiada wiele innych wbudowanych technik, np. masaż limfatyczny. System umożliwia zmianę parametrów masażu w trakcie trwania zabiegu. Użytkownik może też w każdej chwili wybrać tryb manualny, aby skoncentrować się na terapii wybranej części ciała.

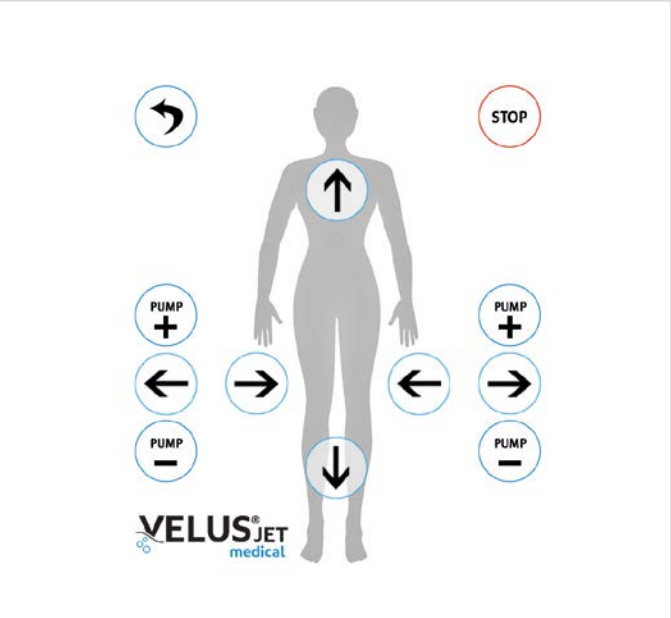

Cechy charakterystyczne:

- duża powierzchnia zabiegowa,
- wytrzymała i solidna konstrukcja - maksymalne obciążenie wynosi 210 kg,
- wysoki stopnień uniwersalności - indywidualne dostosowanie parametrów,
- koncentracja na masażu wybranych miejsc,
- możliwość wyboru ulubionej muzyki i zapachu,
- intuicyjna obsługa,
- kompleksowe wsparcie techniczne.

Dane techniczne:

Wymiary urządzenia (wys. x szer. x dł.) [cm]:	53 x 107,3 x 213
Powierzchnia membrany [cm]:	195 x 81
Waga pusty/wypełniony [kg]:	193/523
Kontrola dysz:	oddzielna
Liczba dysz:	2
Aktywacja dysz:	oddzielna (lewa/prawa)
Aktywacja rozpylaczy:	oddzielna (lewa/prawa)
Ciśnienie [bar]:	2 x 7,4
Płynna regulacja ciśnienia za pomocą technologii FU:	tak
Objętość wody [l]:	330
System chłodzenia:	opcjonalnie (woda/powietrze)
Temperatura wody:	programowalna w zakresie 18-40°C
Maks. obciążenie [kg]:	210
Biblioteka medyczna:	bez limitu
Tryb manualny:	do wyboru
Zintegrowany system grzewczy:	tak
Maks. czas użytkowania [min]:	60
Kompatybilność sieciowa:	LAN/WI-FI
Zdalna pomoc techniczna:	wbudowane
Zasilanie [V/Hz]:	230/50; oddzielny bezpiecznik 16A

Ekopompa I

Stanowisko do zasilania wodą w obiegu zamkniętym

Stanowisko do zasilania wodą w obiegu zamkniętym, przeznaczone do współpracy z uniwersalnym aparatem do masażu **Aquavibron**. Stanowisko **Ekopompa I** umożliwia ekonomiczne oraz ekologiczne prowadzenie zabiegów suchego masażu dzięki zamkniętemu obiegowi wody. Urządzenie sprawdza się w warunkach sanatoryjnych, w szpitalach uzdrowiskowych, klinikach rehabilitacji oraz gabinetach medical spa & wellness.

Długość: **61 cm** | Wysokość: **88 cm** | Szerokość: **50 cm** | Waga: **40 kg** | Pojemność: **10 l**

Cechy charakterystyczne:

- zamknięty obieg wody uniezależniający zabieg masażu od sieci wodociągowej,
- urządzenie przyjazne dla środowiska,
- wbudowane dodatkowe zabezpieczenie przed porażeniem elektrycznym w postaci wyłącznika różnicowo-prądowego,
- regulacja intensywności masażu,
- mobilność - system składa się z 4 kółek z hamulcami oraz rączki umożliwiającej transport urządzenia,
- intuicyjna obsługa i wysoka funkcjonalność,
- szuflada umożliwiająca przechowywanie końcówek masujących,
- uchwyt umożliwiający zawieszenie aparatu Aquavibron,
- możliwość sprawnego podłączenia oryginalnego aparatu Aquavibron bez szkodliwych dla jego pracy przeróbek i modyfikacji,
- wysoka jakość wykończenia (stalowe uchwyty, łatwo zmywalny blat),
- drzwiczki rewizyjne umożliwiające łatwy serwis urządzenia, zamykane na klucz,
- system chłodzenia składający się z wentylatora oraz otworów wentylacyjnych.

Dane techniczne:

Pojemność robocza zbiornika [l]:	7-10
Pobór prądu [A]:	3
Zasilanie [V/Hz]:	230/50
Wymiary (dł. x szer. x wys.) [cm]:	61 x 50 x 88
Masa [kg]:	40

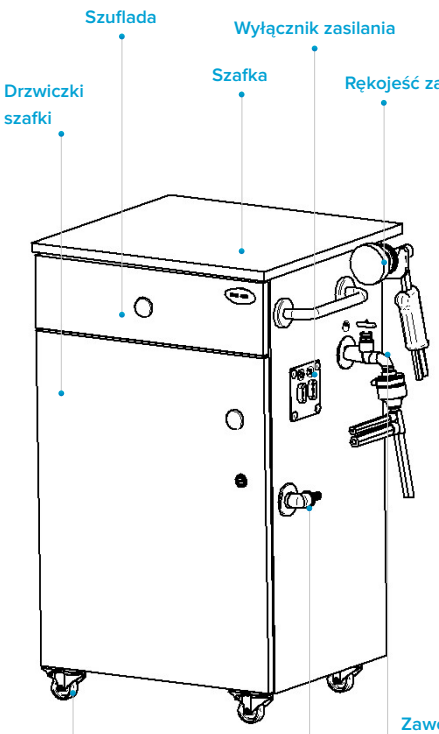

Aquamobil | Urządzenie do masażu podwodnego

Długość: **47 cm**

Wysokość: **107 cm**

Szerokość: **74 cm**

Waga: **55 kg**

Ciśnienie: **0-4 bary**

Przeznaczenie:

Urządzenie do masażu podwodnego z wymiennymi końcówkami. Możliwe wykonanie zabiegu w dowolnych wannach i basenach terapeutycznych

Cechy charakterystyczne:

- obudowa z tworzywa wzmocnionego włóknem szklanym
- zdejmowana pokrywa serwisowa,
- 2 długie, elastyczne bicze (zabiegowy i pobierający wodę),
- zawór umożliwiający regulację ciśnienia,
- wskaźnik ciśnienia wody w wężu bicza wodnego,
- 3 wymienne dysze,
- koła kierunkowe z hamulcami,
- elektroniczny panel sterowania,
- zabezpieczenie pompy przed pracą na sucho,
- czujnik temperatury wody,
- bezpiecznik chroniący przed zwarciem,
- wbudowany automatyczny system dezynfekcji,
- wyłącznik zasilania z przodu urządzenia,
- uchwyty transportowe.

Dane techniczne:

Ciśnienie bicza [bar]:	0-4
Pobór prądu [A]:	7
Zasilanie [V/Hz]:	230/50
Wymiary (dł. x szer. x wys.) [cm]:	47 x 74 x 107

Bryza | Natrysk płaszczowy

Natrysk płaszczowy **Bryza** przeznaczony jest do wykonywania natrysków spadowych (deszczowych) i bocznych. Woda pod dużym ciśnieniem natryskiwana jest z odpowiednio rozmieszczonych dysz, równomiernie masując ciało pacjenta. Katedra sterownicza **Bryza** umożliwia kontrolę temperatury w zależności od czasu, dzięki czemu zabieg może mieć różnorodne działanie. Dużą popularnością cieszą się natryski naprzemienne, podczas których dochodzi do szybkich zmian temperatury wody (z ciepłej na zimną i odwrotnie).

Cechy charakterystyczne Bryza typ NPL2:

- wolnostojąca katedra sterownicza natrysku płaszczowego,
- dźwignia szybkiej zmiany temperatury wody, umożliwiająca przełączanie między ciepłą wodą z aparatu a zimną z instalacji,
- bateria termostatyczna o zwiększonej przepustowości do płynnej regulacji temperatury,
- zawór regulujący intensywność masażu (ciśnienie) i odcinający dopływ wody,
- zbiornik wyrównawczy niwelujący drobne wahania ciśnienia wody w instalacji,
- 4 antypoślizgowe stopki z regulacją wysokości umożliwiające wypoziomowanie urządzenia,
- termometr.

Cechy charakterystyczne Bryza typ NPLE:

- wolnostojąca katedra sterownicza natrysku płaszczowego,
- 2 baterie termostatyczne do płynnej regulacji temperatury, niezależnie dla wody ciepłej i zimnej,
- elektroniczny panel sterowania,
- czujnik temperatury,
- 2 elektrozawory umożliwiające szybką zmianę temperatury wody – przełączanie między ciepłą a zimną wodą z termostatów,
- katedra wymaga podłączenia do sieci elektrycznej,
- włącznik/wyłącznik urządzenia,
- ustawianie czasu zabiegu dla wody ciepłej (0-99 min),
- ustawianie czasu zabiegu dla wody zimnej (0-99 s),
- 3 programy standardowe, 4 programy użytkownika,
- zbiornik wyrównawczy niwelujący drobne wahania ciśnienia wody w instalacji,
- 4 antypoślizgowe stopki z regulacją wysokości umożliwiające wypoziomowanie urządzenia,
- pompa stabilizująca ciśnienie – stosowana w przypadku spadku ciśnienia w sieci (opcja).

Możliwości zabiegowe:

- Zimne i chłodne natryski - temperatura wody 10-20°C. Czas trwania natrysku od kilku sekund do minuty. Działają hartująco, pobudzają procesy przemiany materii i podwyższają ciśnienie krwi. Często stosowane na zakończenie ciepłych zabiegów wodoleczniczych, np.: kąpieli balneologicznych, sauny,
- Ciepłe natryski - temperatura wody 32-37°C. Czas trwania od 3-5 min. Zalecane w nerwicach, bezsenności i nerwobólach,
- Gorące natryski - temperatura wody 38-42°C. Czas trwania 5-10 min. Powodują pobudzenie procesów przemiany materii, wzrost wydzielania potu, rozszerzenie naczyń krwionośnych oraz spadek ciśnienia krwi, ogólne odprężenie i uspokojenie,
- Zimne-ciepłe natryski - temperatura wody 32-37°C przez ok. 1 min, potem 10-20°C przez ok. 30 s. Czas trwania ok. 5 min. Działają hartująco, odprężająco oraz pobudzają procesy przemiany materii.

Cechy charakterystyczne szkieletu natrysku:

- wykonany ze stali nierdzewnej,
- 2 niezależne strefy natrysku: 1 - deszczownica z góry, 2 - natrysk płaszczyznowy z boków,
- zawór spustowy umożliwiający usunięcie wody z całej instalacji,
- do używania natrysku niezbędna jest katedra sterownicza NPL2 lub NPLE.

Dane techniczne:

Ciśnienie wody ciepłej i zimnej [bar]:	5-6
Temperatura wody ciepłej (maks.) [°C]:	60
Zasilanie (typ NPLE) [V/Hz]:	230/50
Pobór prądu [A]:	4
Wymiary NPL2 (wys. x szer. x gł.) [cm]:	94 x 64 x 42
Wymiary NPLE (wys. x szer. x gł.) [cm]:	94 x 64 x 42
Wymiary szkieletu natrysku (wys. x szer. x dł.) [cm]:	226 x 89 x 95

Orkan | Natrysk biczowy

Cechy charakterystyczne Orkan typ NBC1:

- wolnostojąca katedra do natrysku biczowego,
- 2 dysze - pistolety – do masażu strumieniem wody pod dużym
- ciśnieniem,
- regulacja rozproszenia strumienia wody niezależna dla obu dysz,
- możliwość pracy na obu dyszach jednocześnie,
- dysze obracane w zakresie pola zabiegowego,
- dysze ze spustem uruchamiającym masaż wodny (z możliwością blokady – masaż ciągły) z podporą na przedramię,
- 2 baterie termostatyczne do regulacji temperatury niezależnie dla obu dysz,
- 2 manometry wskazujące ciśnienie niezależnie dla obu dysz,
- 2 termometry wskazujące temperaturę niezależnie dla obu dysz,
- 2 zawory regulujące intensywność masażu (ciśnienia) lub odcinające dopływ wody niezależnie dla obu dysz,
- 4 stopki z regulacją wysokości umożliwiające wypoziomowanie urządzenia.

Cechy charakterystyczne Orkan typ NBC2:

- wolnostojąca katedra do natrysku biczowego,
- 3 dysze - węże – do masażu strumieniem wody pod ciśnieniem (wąż do polewań, waż dający rozproszony strumień wody oraz wąż dający skupiony strumień wody),
- dźwignia szybkiej zmiany temperatury wody, umożliwiająca przełączanie między ciepłą a zimną wodą z termostatów,
- 2 baterie termostatyczne do płynnej regulacji temperatury,
- manometr wskazujący ciśnienie,
- termometr,
- 3 zawory regulujące intensywność masażu (ciśnienia) i odcinające dopływ wody niezależnie dla węży,
- zbiornik wyrównawczy niwelujący drobne wahania ciśnienia wody w instalacji,
- 4 stopki z regulacją wysokości umożliwiające wypoziomowanie urządzenia.

Przeznaczenie:

Katedra sterownicza do natrysku biczowego **Orkan** przeznaczona jest do prowadzenia zabiegów hydroterapii za pomocą strumienia wody. Dzięki bodźcom wywołanym przez strumień wody oraz szybką zmianę temperatury, terapia charakteryzuje się różnym wpływem na organizm pacjenta, m.in. pobudzeniem lub uspokojeniem, hartowaniem, zwiększeniem albo obniżeniem ciśnienia krwi.

Cechy charakterystyczne Orkan typ NBC2E:

- wolnostojąca katedra do natrysku biczowego,
- 3 dysze - węże – do masażu strumieniem wody pod ciśnieniem (wąż do polewań, wąż dający rozproszony strumień wody oraz wąż zapewniający skupiony strumień wody),
- dźwignia szybkiej zmiany temperatury wody, umożliwiająca przełączanie między ciepłą a zimną wodą z termostatu,
- 2 baterie termostatyczne do płynnej regulacji temperatury,
- manometr wskazujący ciśnienie,
- termometr,
- 3 zawory regulujące intensywność masażu (ciśnienia) i odcinające dopływ wody niezależnie dla węży,
- zbiornik wyrównawczy niwelujący drobne wahania ciśnienia wody w instalacji,
- 4 stopki z regulacją wysokości umożliwiające wypoziomowanie urządzenia,
- pompa stabilizująca ciśnienie – stosowane w przypadku spadku ciśnienia w sieci, włącznik/wyłącznik zasilania pompy.

Dane techniczne:

Ciśnienie wody ciepłej i zimnej [bar]:	4-6
Temperatura wody ciepłej (maks.) [°C]:	60
Zasilanie [V/Hz]:	230/50
Wymiary NBC1 (wys. x szer. x gł.) [cm]:	111 x 64 x 54
Wymiary NBC2 (wys. x szer. x gł.) [cm]:	99 x 69 x 58
Wymiary NBC2E (wys. x szer. x gł.) [cm]:	97 x 72 x 59
Pobór prądu NBC2E [A]:	4

Akcesoria i środki do konserwacji

Zagłówki:

Orionmed, Balmed, Aquanea

Aquai

Karta dostępu:

Aquai

Środki do konserwacji:

Forte Prime - środek do dezynfekcji wanien, opakowanie 1 l.

Kamix - środek do odkamieniania systemu instalacji wodnej wanien, opakowanie 25 kg.

Kristalit - środek do czyszczenia wanien z hydromasażem.

Stopnie i krzesła:

Prostokątne stopnie do wanny, bez poręczy (Orionmed, Balmed, Aquameden, WKD, WKR)

Owalne stopnie do wanny, bez poręczy (Aquanea)

Prostokątne stopnie do wanny, z poręczą

Krzesło obrotowe (WKS, WKG)

Dostępne kolory niecki:

Calypso

Biały

Środki do konserwacji:

Velox Foam Exra - pianka do szybkiej dezynfekcji i mycia delikatnych powierzchni.

Velox Wipes NA - chusteczki do dezynfekcji powierzchni i sprzętu medycznego opakowanie 25 kg.

Karta Inwestycji
Specjalistyczne Centrum Fizjoterapii Andrzej Myśliwiec, Rybnik

Przedsięwzięcie

Kompleksowe wyposażenie placówki. Specjalistyczne Centrum Fizjoterapii Andrzej Myśliwiec Sp. z o.o to wyjątkowe połączenie wiedzy, doświadczenia i zaawansowanego technologicznie sprzętu. Pracownicy naukowi, mając dostęp do najnowszych osiągnięć współczesnej fizjoterapii, wykorzystują je w trakcie konsultacji, programowania i realizacji programów terapeutycznych. Wiedza merytoryczna poparta praktyką, dodatkowo wsparta nowoczesnym sprzętem fizjoterapeutycznym, stawia placówkę w czołówce ośrodków fizjoterapeutycznych nie tylko w regionie, ale i w Polsce.

W ramach inwestycji dostarczono wyposażenie do:

- fizykoterapii,
- kinezyterapii,
- telemedycyny,
- gabinetów zabiegowych,
- klinicznej oceny i analizy postawy ciała (sprzęt diagnostyczno-pomiarowy),
- tlenoterapii (medyczna komora hiperbaryczna).

Zakres prac:

- dobór sprzętu medycznego,
- konsultacje umiejscowienia urządzeń,
- montaż urządzeń,
- szkolenie personelu.

„Zdecydowaliśmy się na współpracę z firmą Meden-Inmed, ponieważ łączy nas wspólny cel - poprawa jakości życia pacjentów. Doceniamy profesjonalizm pracowników firmy, bogatą ofertę oraz wieloletnie doświadczenie. Nasze pomysły i wzorowa współpraca z pracownikami firmy przyczyniły się do powstania niezwykłej placówki jaką jest Specjalistyczne Centrum Fizjoterapii w Rybniku".

Andrzej Myśliwiec
Dr hab. prof. AWF Katowice
specjalista fizjoterapii

Dofinansowanie inwestycji:
Unia Europejska
Europejski Fundusz
Rozwoju Regionalnego

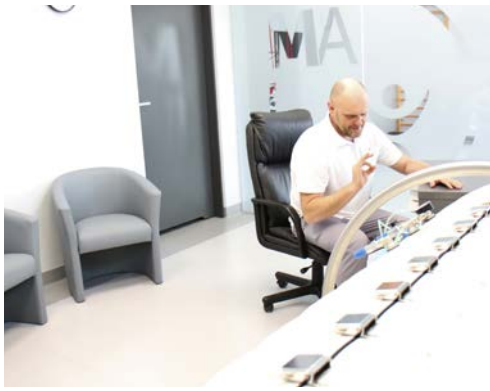

Karta Inwestycji
Neuron, Małe Gacno

„Neuron Sp. z o. o. istnieje od 2003 roku i cały czas się rozwija i modernizuje. Jesteśmy podmiotem leczniczym świadczącym kompleksowe usługi z zakresu rehabilitacji neurologicznej dla dzieci oraz osób dorosłych. Neuron Rehabilitacja posiada trzy placówki medyczne, każda z nich wyposażona jest w nowoczesny sprzęt do neurorehabilitacji, tj.: urządzenie do reedukacji i nauki chodu Lokomat® Pro, egzoszkielet INDEGO, bieżnię C-Mill oraz urządzenie Salus Talent.

Zajmujemy się organizacją turnusów rehabilitacyjnych zawierających indywidualną i nowoczesną rehabilitację dla dzieci oraz osób dorosłych. Dodatkowo w zakres świadczenia usług wchodzi rehabilitacja ambulatoryjna".

Michał Urbański
mgr fizjoterapii (członek Zarządu)

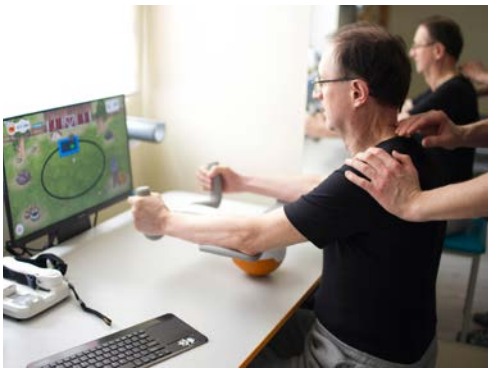

W ramach inwestycji dostarczono:

- Chattanooga Wireless,
- Erigo® Pro,
- C-Mill VR.

Neuron dysponuje trzema ośrodkami:

- Ośrodek Rehabilitacji i Hipoterapii Neuron – Małe Gacno,
- Centrum Rehabilitacji Neuron – Bydgoszcz Fordon,
- Centrum Rehabilitacji Neuron – Bydgoszcz Śródmieście.

Komory i stanowiska medyczne

Carbobed | Urządzenie do suchych kąpieli CO_2

Carbobed to urządzenie do suchych kąpieli CO_2. Dzięki zastosowaniu łóżka do suchych kąpieli CO_2 zabieg może odbyć się bez konieczności rozbierania pacjenta, gwarantując komfortowe warunki terapii. **Carbobed** zużywa niewielką ilość gazu, a dzięki prostej i szybkiej obsłudze zabieg może trwać krócej niż w przypadku tradycyjnych kąpieli kwasowęglowych. Terapia wykorzystująca urządzenie do suchych kąpieli CO_2.

Kąpiele kwasowęglowe (CO_2) - wskazania:

- nadciśnienie tętnicze,
- schorzenia reumatyczne,
- choroby układu krążenia,
- zaburzenia krążenia w peryferyjnych naczyniach tętniczych,
- oparzenia i odmrożenia,
- hipo- i hipertonia,
- owrzodzenia podudzia,
- gangreny cukrzycowe, arteriosklerotyczne i naczyniokurczowe.

Cechy charakterystyczne:

- automatyzowany przebieg zabiegu,
- skuteczne i szybkie uszczelnianie komory zabiegowej,
- automatyczne uzupełnianie CO_2 oraz cyrkulacja gazu pod kopułą aparatu zapewniające wysokie skoncentrowanie gazu w pomieszczeniu w którym wykonuje się zabiegi,
- automatyczne nawilżanie i ogrzewanie CO_2 zwiększające efektywność zabiegu od momentu jego rozpoczęcia,
- temperatura zabiegu regulowana w zakresie 30-40°C (+/- 1°),
- sygnalizacja dźwiękowa zakończenia zabiegu,
- kontrolowane odprowadzenie CO_2 po zakończeniu zabiegu,
- zużycie CO_2: maksymalnie 18 l/min,
- mobilna konstrukcja urządzenia,
- regulowane pochylenie podgłówka.

Zalety łóżka do suchych kąpieli:

- komfort terapii - pacjent nie musi się rozbierać do zabiegu,
- niskie zużycie gazu,
- łatwe podłączenie urządzenia (bez konieczności podłączania instalacji wodnej),
- terapia suchą kąpielą CO_2.

Dane techniczne:

Wymiary (dł. x szer. x wys.) [cm]:	215 x 72 x 98
Wysokość leżyska [cm]:	59
Zasilanie [V/Hz]:	230/50
Waga [kg]:	85

Sprawdź również aparat do nasycenia wody dwutlenkiem węgla - **Carbosat** na str. 20

TOWER MX-1 | Komora do suchych kąpieli w dwutlenku węgla lub ozonie

Jedyna na rynku **komora pozwalająca na przeprowadzanie zarówno suchych kąpieli CO_2, jak i kąpieli ozonowych**.

Urządzenie pracuje automatycznie i posiada wbudowany licznik czasu trwania zabiegu widoczny na panelu sterowniczym. Komora do suchych kąpieli CO_2/O_3 jest wyposażona w system sterowania, umożliwiający regulację takich parametrów jak: temperatura, dawka gazu leczniczego i odmierzanie czasu zabiegu. Przed końcem terapii komora jest automatycznie opróżniana z gazu, a o zakończeniu zabiegu informuje sygnał dźwiękowy.

Kąpiele CO_2

Przeznaczone są dla osób, które z powodu niektórych schorzeń nie mogą być rehabilitowane za pomocą standardowych kąpieli kwasowęglowych (ze względu na ciśnienie hydrostatyczne, które dodatkowo obciąża pacjenta).

Zabiegi suche **zalecane są w przypadku współistniejących schorzeń kardiologicznych lub naczyniowych mózgu**, w przypadku których stosowanie obciążających hydrostatycznie i termicznie kąpieli kwasowęglowych mokrych jest wykluczone. „Suche" kąpiele w CO_2 **nie wymagają zdejmowania odzieży wierzchniej**. Osobom z dysfunkcjami narządów ruchu zabieg ten, ze względu na łatwość zajęcia stanowiska zabiegowego, może z powodzeniem zastąpić kąpiele "mokre".

Kąpiele O_3

Ozon stosowany w metodach leczniczych nie jest czystym gazem. Najczęściej są to mieszaniny ozonowo-tlenowe lub ozonowo-powietrzne. **W medycynie wykorzystywany jest od ponad 100 lat, m.in. jako środek wyjaławiający, odkażający oraz poprawiający metabolizm komórkowy** przez zwiększone dostarczanie tlenu do tkanek.

Ozon zastosowany w mieszance z tlenem wyróżnia się wszechstronnym działaniem: poprawia krążenie obwodowe w kończynach dolnych, powoduje lepsze utlenienie tkanek niedokrwionych, działa przeciwzakrzepowo i przeciwmiażdżycowo oraz dezynfekująco na rany i owrzodzenia.

Kąpiele O_3 - wskazania:

- choroby naczyń obwodowych (zaburzenia krążenia obwodowego tętniczego),
- nadciśnienie i niedociśnienie tętnicze,
- przewlekłe schorzenia narządu ruchu: choroby reumatyczno-zwyrodnieniowe,
- rehabilitacja po urazach,
- wszelkiego rodzaju nerwice (np. nadpobudliwość),
- bezsenność,
- zaburzenia przemiany białkowo-tłuszczowej (otyłość),
- zaburzenia perystaltyki jelit,
- wzdęcia,
- przewlekłe choroby kobiece i stany depresyjne właściwe dla klimakterium, nieregularne i bolesne menstruacje,
- przygasająca potencja seksualna (kąpiel z aromaterapią),
- przewlekłe choroby skórne (stany zapalne, niektóre egzemy, łuszczyca, grzybica),
- odleżyny, owrzodzenia troficzne z infekującymi wykwitami skóry,
- nadpotliwość stóp,
- mózgowe porażenie dziecięce,
- niedowład w przebiegu przepukliny oponowo-rdzeniowej,
- zespół Ehlersa-Danlossa,
- wzmożone lub patologicznie obniżone napięcie mięśniowe,
- w medycynie kosmetycznej - zwalczanie i zapobieganie cellulitowi, rozstępy, obrzęki pooperacyjne, niekorzystne problemy estetyczne pojawiające się przy przekwitaniu, ciąży, po porodzie lub intensywnych terapiach odchudzających.

Dane techniczne:

Zasilanie [V/Hz]:	230/50
Regulacja pokrywy [cm]:	130 - 210
Wymiary (dł. x szer. x wys.) [cm]:	127 x 125 x 114
Czas zabiegu [min]:	5-30
Temperatura [°C]:	30 - 40
Średnie zużycie CO_2/kg [min]:	80

Możliwość wyboru koloru

Stanowiska do inhalacji

Stanowisko do inhalacji **BLUE AIR MX-2** to komfortowe rozwiązanie dla gabinetów inhalacyjnych, pozwalające na optymalną konfigurację terapii. Stanowisko do inhalacji składa się z blatu zabiegowego z elegancką obudową, wykonaną z płyt MDF i wygodnych przegródek z tworzywa sztucznego. Cała konstrukcja posiada własne gniazda sieciowe, oświetlenie i wyciąg powietrza pozabiegowego.

Stanowiska inhalacyjne **BLUE AIR MX-2** pozwalają na przeprowadzanie zabiegów inhalacyjnych z zachowaniem zasad bezpieczeństwa higienicznego i mikrobiologicznego (wytwarzany aerozol jest wyprowadzany do wentylacji przez zamontowany system wyciągu).

Urządzenie zostało zaprojektowane w oparciu o potrzeby wymagających użytkowników, dzięki bezpośredniej współpracy z pracownikami Instytutu Badawczego.

Dane techniczne:

Zasilanie [V/Hz]:	230/50
Pobór mocy [W]:	15
Wymiary (wys. x szer. x gł.) [cm]:	166-176 x 60-80 x 60-70
Wysokość zamontowania blatu [cm]:	74-84
Odległość pomiędzy blatem a wyciągiem [cm]:	65-85

Stanowisko inhalacyjne **MI1** posiada wyciąg odprowadzający opary z inhalatora poza budynek. Projekt pomieszczenia inhalacyjnego wykonywany jest bezpłatnie i może składać się z dowolnej liczby stanowisk w uzgodnionej konfiguracji i kolorystyce.

Zastosowanie:

- sale i gabinety zabiegowe w szpitalach, sanatoriach i klinikach,
- w przypadku nieskutecznej wentylacji lub jej braku.

Zalety:

- oczyszczanie pomieszczeń z rozpylanych substancji za pomocą systemu wyciągu,
- ochrona przed wzajemnym zakażaniem pacjentów,
- estetyczne szyby dzielące pacjentów,
- stolik ze zmywalnym blatem,
- higiena i komfort pracy personelu,
- projekt na zamówienie w dowolnej konfiguracji i kolorystyce,
- projekt, wykonanie i montaż w cenie,
- możliwość zaopatrzenia w niezbędny sprzęt inhalacyjny.

Dane techniczne:

Zasilanie [V/Hz]:	230/50
Wysokość [cm]:	165,6
Szerokość [cm]:	75
Głębokość [cm]:	60
Oświetlenie [W]:	20

Inhalatory

Profesjonalny, trwały i wydajny inhalator pneumatyczny z wbudowanym modułem pulsacji aerozolu. W sposób precyzyjny podaje wszystkie rodzaje leków wziewnych. Posiada trwałą konstrukcję zapewniającą wieloletnią pracę nawet przy bardzo intensywnej eksploatacji. Inhalator pneumatyczny **MONSUN 1 MP1** stosuje się przy leczeniu schorzeń oskrzeli i płuc, zatok nosowych, gardła i krtani oraz przy takich chorobach jak astma, alergia, POChP itp. **MONSUN 1 MP1** to kompleksowa terapia dróg oddechowych.

Zastosowanie:

- leczenie oskrzeli i płuc w chorobach takich jak astma, alergie, POChP i inne,
- leczenie zatok nosowych,
- dozymetr – możliwość przeprowadzania testów prowokacyjnych.

Zalety:

- kompleksowa terapia dróg oddechowych,
- precyzyjne podawanie aerozolu,
- możliwość rozpylania leków wziewnych,
- stosunkowo cicha sprężarka,
- wibroaerozol – wbudowany moduł pulsacji aerozolu umożliwiający leczenie zatok,
- programowanie zabiegu inhalacji – możliwość zapamiętania wszystkich ustawień na konkretnym programie, dzięki czemu można w łatwy i szybki sposób rozpocząć zabieg, pamiętając jedynie jego numer,
- układ czasowy – odliczanie czasu trwania zabiegu i automatyczne wyłączenie inhalatora po zakończonym,
- przejrzysty panel sterujący,
- praca ciągła,
- do użytkowania w szpitalu i w domu,
- 24 miesiące gwarancji i serwis.

Inhalator ultradźwiękowy z wbudowanym modułem pulsacji aerozolu. Bezgłośny, profesjonalny inhalator ultradźwiękowy przeznaczony do użytkowania w domu i szpitalu. Inhalator **TAJFUN 1 MU1** opracowany został z myślą o rosnących potrzebach sektorów leczniczych takich jak szpitale, uzdrowiska, czy ambulatoria. To właśnie w tych miejscach wymagana jest duża skuteczność, wysoka wydajność i precyzja inhalatorów.

Zastosowanie:

- leczenie oskrzeli i płuc w chorobach takich jak astma, alergie, POChP i inne,
- nawilżanie i rehabilitacja układu oddechowego, m.in. osób chorych na mukowiscydozę,
- leczenie zatok nosowych,
- leczenie oczu – nawilżanie śluzówek,
- leczenie chorób skóry i włosów,
- zabiegi kosmetyczne.

Zalety:

- kompleksowa terapia dróg oddechowych,
- wysoka wydajność aerozolu,
- zamknięty system nawilżania gwarantujący bezpieczeństwo higieniczne – możliwość podłączenia dostępnych na rynku opakowań soli fizjologicznej i powszechnie stosowanych do kroplówek,
- dołączone naczynie na lek,
- czujnik poziomu cieczy,
- wibroaerozol – wbudowany moduł pulsacji aerozolu umożliwiający leczenie zatok,
- termoaerozol – podgrzany aerozol, który podnosi komfort inhalacji i zapobiega wyziębieniu płuc,
- programowanie zabiegu inhalacji – możliwość zapamiętania wszystkich ustawień na konkretnym programie, dzięki czemu można w łatwy i szybki sposób rozpocząć zabieg, pamiętając jedynie jego numer,
- układ czasowy – odliczanie czasu trwania zabiegu i automatyczne wyłączenie inhalatora po zakończonym zabiegu,
- przejrzysty panel sterujący,
- praca ciągła, bezgłośna,
- wózek na inhalator (opcjonalnie),
- 24 miesiące gwarancji i serwis.

Kriokomory i kriosauny

Krioterapia ogólnoustrojowa, inaczej kriostymulacja to zabiegi wykorzystujące lecznicze właściwości miejscowego bądź ogólnoustrojowego obniżania temperatury ciała. Celem kriostymulacji jest wywołanie fizjologicznych reakcji organizmu na bodziec i późniejsze ich wykorzystanie w leczeniu ruchem. To uznana metoda rehabilitacji poprawiająca stan kliniczny i funkcjonalny pacjentów.

Najistotniejszym elementem w rehabilitacji z wykorzystaniem kriokomory jest następujący po zabiegu kriostymulacji, indywidualnie dobrany dla pacjenta, program usprawniania ruchowego. Korzyści płynące z kriostymulacji ogolnoustrojowej pozwalają w znacznie bardziej efektywniejszy sposob prowadzić z pacjentem rehabilitację ruchową.

Kliniczne efekty kriostymulacji ogólnoustrojowej to m. in.:

- ustąpienie dolegliwości bólowych,
- odruchowe przekrwienie powłok skórnych,
- działanie przeciwobrzękowe i przeciwzapalne,
- obniżenie napięcia mięśniowego,
- wzrost siły mięśniowej,
- poprawa odporności immunologicznej.

Konfiguracje komór kriogenicznych są dopasowane do indywidualnych potrzeb inwestora i uzależnione od takich czynników jak kształt czy powierzchnia lokalu.

Komory do krioterapii różnią się między sobą wielkością, formą, zastosowanym typem czynnika chłodzącego, a także osiąganą efektywnością. Komora występuje w wersji z przedsionkiem (wersja **FULL**) albo bez (wersja **STANDARD**). **Przedsionek jest dodatkową opcją**.

Najmniejsze komory, bez przedsionków, mieszczą jednorazowo 2 osoby, ale można je instalować w relatywnie małych pomieszczeniach. W większych komorach z przedsionkami (zapobiegającymi utracie zimnego powietrza) może odbywać sesję leczniczą jednocześnie nawet 6 osób. Najbardziej stabilne warunki zabiegowe i ekonomię użytkowania uzyskuje się w komorach z "zaleganiem chłodu". Idea tego rozwiązania wykorzystuje naturalne zjawisko fizyczne, jakim jest opadanie zimnego powietrza, dlatego główna część komory instalowana jest w zagłębieniu pomieszczenia, do której prowadzą schody, a całość otoczona jest dodatkowo barierami termicznymi. Dzięki temu rotacja pacjentów (wchodzenie i wychodzenie) nie powoduje znacznej zmiany temperatury panującej w komorze.

Do zasilania komór kriogenicznych używany jest pośrednio ciekły azot (przez wymienniki ciepła) oraz bezpośrednio skroplona mieszanina gazów zwana syntetycznym powietrzem. Temperatury lecznicze, które mogą być regulowane, zawierają się w przedziale od -110 do -160°C.

Amazing MX-4CP | Jednoosobowa kriokomora

Intuicyjne menu

Kriokomora **Amazing MX-4CP** zajmuje niewiele mniejszych gabinetach rehabilitacyjnych, centrach spa oraz prywatnych inwestorach. Cechują ją między innymi niskie koszty eksploatacji. W komorze głowa znajduje się poza obszarem działania zimna - pacjent przez cały czas ma kontakt wzrokowy z otoczeniem. Posiada nowoczesny design, a zainstalowana technologia sprawia, że urządzenie utrzymuje równomierną temperaturę do wysokości szyi.

Kriokomora jednoosobowa to urządzenie przeznaczone do wykonywania zabiegów krioterapii ogolnoustrojowej zaprojektowana z myślą o klinikach rehabilitacji. Zabiegi z wykorzystaniem oparów ciekłego azotu są pomocne w leczeniu wielu chorób, zwłaszcza o charakterze przewlekłym.

Niewielki rozmiar, szybkie i równomierne wychładzanie kriokomory do temperatury -160 °C oraz optymalne zużycie chłodziwa zapewniają komfortowy zabieg dla pacjenta i niskie koszty użytkowania.

Podczas krótkiego zabiegu w kriokomorze dochodzi do skurczu naczyń krwionośnych i towarzyszącego mu spowolnienia krążenia tętniczego, żylnego i chłonki. W ustroju dochodzi jednocześnie do uruchomienia szeregu procesów obronnych, co ma służyć ograniczeniu utraty ciepła. Po zakończeniu zabiegu następuje rozszerzenie naczyń krwionośnych, przyspieszenie przepływu krwi, a co za tym idzie przekrwienie tkanek i pobudzenie układu oddechowego.

Efekty korzystania z zabiegu:

- redukcja napięcia mięśniowego,
- wzrost stężenia hormonów - w niskiej temperaturze szybciej wydzielają się hormony szczęścia (endorfiny, dlatego tę terapię zaleca się pacjentom z nerwicą i ludziom przemęczonym. Panie korzystające z kriokomory odczuwają łagodniejsze dolegliwości związane z klimakterium, u mężczyzn wzrasta poziom testosteronu.)
- kriokomora wpływa na odprężenie i relaks,
- zahamowanie procesów zapalnych,
- kriokomora pozwala zredukować ból,
- pobudzenie układu immunologicznego, jest więc wskazana dla osób z nawracającymi infekcjami i obniżoną odpornością,
- kriokomora przyspiesza proces gojenia się ran,
- wzrost stężenia płytek krwi, hemoglobiny i leukocytów we krwi.

Dane techniczne:

Zasilanie [V/Hz]:	230/50
Nominalny pobór mocy [W]:	2400
Wymiary (wys. x szer. x gł.) [cm]:	248/210 x 161/110 x 146/221
Liczba pacjentów:	1 osoba
Zakres temperatury roboczej [°C]:	od -100 do -160
Czynnik chłodzący:	ciekły azot
Czas zabiegu [min]:	do 3
Czas wymrażania [min]:	3-6
Maksymalny odstęp czasu pomiędzy kolejnymi seansami [min]:	2
Zużycie cieczy w czasie zabiegów [kg/min]:	~ 1-1.5
Zużycie cieczy w czasie wychładzania [kg]:	~ 7-10

Amazing MX-4CP | Wieloosobowa kriokomora

Stacjonarna kriokomora **AMAZING MX-4CP** powstała w oparciu o potrzeby klientów. Zastosowanie rozwiązań technologicznych, takich jak system „cold buffer" i system „cooling optimization" w znaczący sposob wpływa na jakoś parametrów zabiegowych.

Kriokomora **AMAZING MX-4CP** to urządzenie przeznaczone do wykonywania zabiegów krioterapii ogólnoustrojowej. To co wyróżnia produkt, to możliwość dostosowania projektu do indywidualnych warunków lokalowych. System zasilania jest oparty na bezpośrednim wtrysku gazu do wnętrza komory zabiegowej lub na układzie wymiennikowym. Komora zabiegowa jest wyposażona w panoramiczną, podgrzewaną szybę, dzięki czemu można zachować kontakt wzrokowy pomiędzy pacjentem a obsługą.

Dane techniczne:

Zasilanie [V, Hz]:	230, 50/60
Nominalny pobór mocy [W]:	2800
Wymiary (wys. x szer. x gł.) [cm]:	248/210 x 161/110 x 146/221
Czynnik roboczy:	syntetyczne powietrze LAir lub ciekły azot
Liczba pacjentów:	2 - 6
Zakres temperatury [°C]:	-110 do -160
Programowalny czas zabiegu [min]:	1 - 3
Licznik zabiegów:	tak
Czas osuszania [h]:	3 - 5

Kliniczne efekty kriostymulacji ogólnoustrojowej to m. in.:

- ustąpienie dolegliwości bólowych,
- odruchowe przekrwienie powłok skórnych,
- działanie przeciwobrzękowe i przeciwzapalne,
- obniżenie napięcia mięśniowego,
- wzrost siły mięśniowej,
- poprawa odporności immunologicznej.

Wskazania:

- choroby oraz zapalenia stawów oraz chrząstek stawowych,
- zespoły bólowe kręgosłupa,
- reumatyzm oraz zapalenia ścięgien,
- zwichnięcia, skręcenia oraz naciągnięcia mięśni, następstwa urazów,
- choroby chirurgiczne: przykurcze w stawach, obrzęki pooperacyjne, żylaki odbytu, ropnie kości, bóle blizn,
- choroby neurologiczne: niedowłady, rozsiane zapalenie mózgu, choroba Parkinsona, zapalenia nerwów,
- odnowa biologiczna: wzmocnienie układu immunologicznego oraz pobudzenie układu hormonalnego,
- przy dużych wysiłkach fizycznych, w sporcie wyczynowym, jak i amatorskim,
- zwalczanie otyłości oraz cellulitu,
- depresja: zabieg poprawia nastrój,
- zabieg powoduje wzrost testosteronu.

W przeciwieństwie do innych produktów, w kriokomorze **AMAZING MX-4CP** można uzyskać temperaturę od -120 °C do 160 °C w czasie poniżej 10 minut. Jest to technologia, która ma ogromny wpływ na aspekt ekonomiczny. Urządzenie może być wyprodukowane w standardowych wymiarach, jak również dopasowane do potrzeb oraz oczekiwań klienta. Zewnętrzna obudowa cechuje się nowoczesnym designem oraz może być wykończona w dowolnej kolorystyce.

Juka | Jednoosobowa komora kriogeniczna

Jednoosobowa komora kriogeniczna do przeprowadzania indywidualnych zabiegów krioterapii ogólnoustrojowej. Przeznaczona głownie dla szpitali, uzdrowisk, przychodni, centrów rehabilitacji i odnowy biologicznej, fitness i spa. W chwili obecnej urządzenia sprzedawane są nie tylko w Polsce, ale i w większości krajów Europy, Australii i USA.

Działanie

Źródłem zimna w kabinie kriosauny **Juka** jest ciekły azot dostarczany ze zbiornika kriogenicznego. Kriosauna wyposażona jest w ruchomą podłogę, która każdorazowo dopasowuje położenie do wzrostu pacjenta – tak, aby pacjent był zanurzony do ramion, z głową ponad warstwą zimnego gazu. Takie rozwiązanie umożliwia oddychanie powietrzem z pomieszczenia ogólnego.

Temperatura podczas zabiegu jest regulowana przez obsługującego w zakresie od -100 do -150°C. Regulowany jest również czas zabiegu (maks. 3 min). Obsługujący może indywidualnie dla każdego pacjenta wybrać czas i temperaturę zabiegu. Priorytetem przy projektowaniu urządzenia było bezpieczeństwo terapii – owalny i niejednorodny kształt wewnątrz kabiny zapewnia równomierny rozkład temperatury w całej jej objętości

Dane techniczne:

Zasilanie [V/Hz]:	230/50
Pobór mocy [W]:	15
Szerokość przy zamkniętych drzwiach kabiny [cm]:	90
Szerokość przy otwartych drzwiach [cm]:	155
Wysokość całkowita (bez plafonu świetlnego - opcja) [cm]:	225-237
Wysokość kabiny [cm]:	85-197
Liczba pacjentów:	1 osoba
Dopuszczalna masa pacjenta [kg]:	135
Minimalny wzrost pacjenta [cm]:	155
Zakres temperatury roboczej [°C]:	-100 do -150
Masa wyrobu [kg]:	345
Czynnik chłodzący:	ciekły azot
Czas zabiegu [min]:	do 3
Czas wymrażania [min]:	4-10
Maksymalny odstęp czasu pomiędzy kolejnymi seansami [min]:	2
Zużycie cieczy w czasie zabiegów [kg/min]:	~1-1,5
Zużycie cieczy w czasie wychładzania [kg]:	~7-10

Wymogi lokalowe:

Zaleca się, aby kriosauna była umieszczona w oddzielnym pomieszczeniu. Pomieszczenie to powinno:

- być nie mniejsze niż 10-15 m^2 i o wysokości nie mniejszej niż 250 cm,
- posiadać sprawną wentylację mechaniczną o odpowiedniej liczbie wymian na godzinę,
- posiadać 2 wyprowadzenia (otwory) o średnicy 125-130 mm z pomieszczenia na zewnątrz,
- posiadać gniazdo elektryczne jednofazowe 2 kW,
- posiadać sprawny analizator stężenia tlenu w powietrzu (detektor tlenu) informujący o spadku zawartości tlenu poniżej 19%.

Rekomenduje się, aby w sąsiedztwie pomieszczenia nie znajdowały się baseny, urządzenia do hydromasażu, ani inna aparatura zwiększająca wilgotność powietrza.

Wymogi bezpieczeństwa:

- pacjent może skorzystać z zabiegu tylko w odpowiednim stroju ochronnym – strój kąpielowy dla kobiet i spodenki dla mężczyzn, grube skarpety do kolan, obuwie ochronne (np. drewniaki), oraz rękawiczki (najlepiej bawełniane),
- należy zwrócić uwagę, by pacjent wchodzący do kabiny nie posiadał biżuterii,
- korzystający z zabiegu nie może oddychać mieszaniną zimnych gazów znajdujących się w kabinie kriosauny (w przypadku zasilana ciekłym azotem),
- kriosauna powinna być umieszczona w pomieszczeniu z dobrze działającą wentylacją mechaniczną,
- konieczne jest umieszczenie w pobliżu kriosauny analizatora tlenu (detektora tlenu), który informuje nas o spadku zawartości tlenu w mieszaninie powietrza w pomieszczeniu poniżej 19%,
- kriosaunę może obsługiwać tylko osoba odpowiednio przeszkolona.

Karta Inwestycji
Terma Słowacki Resort Medical Spa, Busko-Zdrój

Przedsięwzięcie

Terma Słowacki Resort Medical Spa to nowy obiekt położony w samym sercu malowniczej miejscowości Busko-Zdrój. Ośrodek łączy wysokie standardy z komfortem i profesjonalną jakością usług. Doskonała lokalizacja oraz elegancki wystrój tworzą niepowtarzalną atmosferę tego miejsca. Miła, profesjonalna obsługa sprawia, że od pierwszych chwil pobytu goście czują się wyjątkowo.

Placówka posiada strefę hydroterapii wyposażoną w wanny Balmed do kąpieli siarkowej, z czego słynie tamtejszy region. W ośrodku znajdują się między innymi basen konopny i zewnętrzny basen termalny, strefa saun oraz kriokomora. Co więcej, resort dysponuje profesjonalnymi gabinetami masażu oraz kosmetologii. Dodatkowo placówka oferuje kompleksowe pakiety rehabilitacyjne, dzięki zastosowaniu urządzeń do treningu i diagnostyki, takich jak platforma Huber 360, czy urządzeń do fizykoterapii, kinezyterapii, treningu obwodowego oraz suchego masażu wodnego.

W ramach inwestycji dostarczono pełne wyposażenie rehabilitacyjne oraz medical SPA.

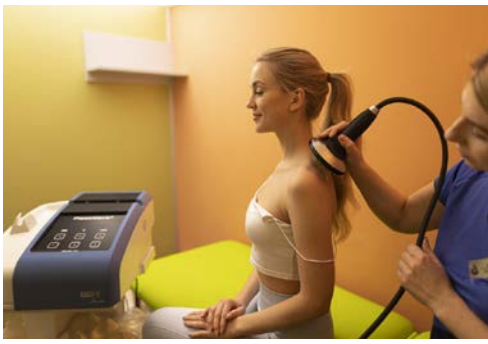

Kinezyterapia

Metoda Neurac | Terapia funkcjonalna

Terapia Neurac

Neurac (**Neuromuscular Activation**) jest metodą terapii, opracowaną przez norweskich lekarzy i terapeutów w kooperacji ze specjalistami z innych krajów. Oparta jest na doświadczeniach terapeutów pracujących na urządzeniu **Redcord** oraz na zasadach naukowych.

Teoretyczna podstawa metody **Neurac** wiąże się z generowaniem przez układ nerwowy prawidłowych wzorców motorycznych. Co więcej teoria zakłada, że większość dysfunkcji narządu ruchu jest wywołana poprzez zaburzenie działania mechanizmów, które łączą pracę różnych grup mięśniowych. Teoria ta, zgodnie z obecnym stanem wiedzy, może być wykorzystana do wyjaśnienia przyczyn powstania dysfunkcji zarówno w obrębie stawów obwodowych, jak i w rejonie połączeń ruchowych kręgosłupa. Celem nerwowo-mięśniowej aktywacji (**Neurac**) jest przywrócenie prawidłowych programów motorycznych, które jest możliwe tylko na drodze intensywnego pobudzenia układu nerwowego. Aby takie działania przyniosły dobre skutki wszystkie ćwiczenia muszą być wykonywane w warunkach wolnych od dolegliwości bólowych. Wyłącznie wtedy terapia **Neurac** będzie przynosiła pożądane efekty.

Szkolenia

Szkolenia z zakresu metody **Neurac** organizowane są przez firmę **Meden-Inmed** we współpracy z grupą międzynarodowych instruktorów. Mają one na celu przedstawienie szczegółów obsługi wszystkich elementów zestawów do ćwiczeń w podwieszeniu **Redcord**, zasad ćwiczeń w zamkniętych łańcuchach kinematycznych oraz dogłębnego wprowadzenia w arkana diagnostyki, leczenia i treningu wykorzystywanych w metodzie **Neurac**.

Kurs Neurac 1 trwa 3 dni i obejmuje 21 godzin wykładów oraz praktyki, po jego zakończeniu uczestnicy otrzymują międzynarodowy certyfikat respektowany we wszystkich krajach uwzględniających w systemach opieki zdrowotnej metodę **Neurac** (m.in. większość krajów europejskich, USA, Japonia). Ukończenie szkolenia z zakresu metody **Neurac** gwarantuje bezpieczne i efektywne wykorzystanie stanowisk do rehabilitacji firmy **Redcord**.

Leczenie dysfunkcji układu mięśniowo-szkieletowego człowieka, u których podstaw leżą zaburzenia związane z kontrolą nerwowo-mięśniową, wymaga specyficznego podejścia. Diagnostyka funkcjonalna w oparciu o metodę Neurac i wynikająca z niej terapia w prosty sposób pozwala wykryć i leczyć dysfunkcje układu mięśniowo-szkieletowego człowieka.
Skuteczność tej metody polega na mnogości możliwości terapeutycznych, które pozwalają na eliminację dolegliwości bólowych i ćwiczenie w prawidłowych wzorcach ruchowych z jednoczesnym dopasowaniem obciążeń do aktualnego stanu funkcjonalnego pacjenta. W praktyce stosowanie metody Neurac na aparatach Redcord pozwala na pomoc pacjentom z dysfunkcją układu mieśniowo-szkieletowego, którzy wymagają kinezyterapii, czyli leczenia ruchem.

Dowiedz się więcej na:
www.redcord.com.pl

Redcord Axis | Czynne i bierne ćwiczenia w podwieszeniu

Redcord Axis to najnowszy produkt firmy **Redcord**, pozwalający na wprowadzenie ćwiczeń wykorzystujących rotację. Aparat **Redcord Axis** umożliwia:

- zwiększenie zakresu i poziomu trudności ćwiczeń dla wszystkich wzorców motorycznych wykorzystywanych podczas terapii **Neurac**,
- precyzyjną kontrolę nad rotacją w trakcie ćwiczeń,
- utrzymanie równego obciążenia obu stron ciała użytkownika,
- wzmacniający trening funkcjonalny dla konkretnych partii ciała,
- trening całego ciała przy pomocy jednego urządzenia,
- wprowadzenie ćwiczeń skierowanych do profesjonalnych sportowców, które można modyfikować w zależności od potrzeb,
- wprowadzenie bardziej wymagających ćwiczeń poprzez zwiększanie rotacji w czasie.

Zastosowanie systemów Redcord:

Medycyna - rozwiązania wspomagające leczenie objawów bólu mięśniowo-szkieletowego oraz dysfunkcji nerwowo-mięśniowych.

Stworzony dla:

- Profesjonalistów z dziedziny rehabilitacji pracujących z pacjentami z objawami bólu mięśniowo-szkieletowego lub dysfunkcjami nerwowo-mięśniowymi,
- Pacjentów z bólem mięśniowo -szkieletowym lub dysfunkcją nerwowo-mięśniową (bóle i urazy barków, odcinka szyjnego kręgosłupa, pleców i inne).

Użytkownicy indywidualni - rozwiązania dostosowane do spersonalizowanych potrzeb osób zainteresowanych własnym rozwojem fizycznym i poprawą jakości życia.

Stworzony dla:

- Instruktorów fitness i trenerów personalnych oferujących usługi dla osób prywatnych.
- Indywidualnych użytkowników bez względu na wiek i umiejętności, aktywnie spędzających czas.
- Trenerów i profesjonalnych sportowców dążących do osiągnięcia lepszych wyników i szukających sposobu na zapobieganie przyszłym urazom.
- Sportowców amatorów na każdym etapie treningu, poszukujących nowych rozwiązań wspomagających ich rozwój fizyczny.

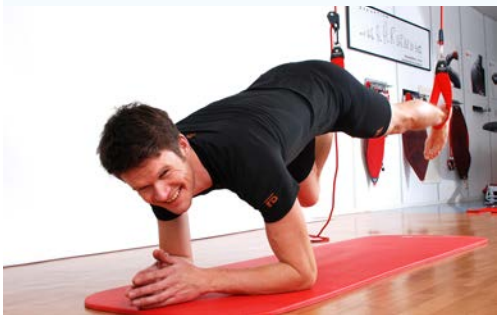

Redcord Medical | Czynne i bierne ćwiczenia w podwieszeniu

Redcord Medical - systemy do ćwiczeń w podwieszeniu przeznaczone dla fizjoterapeutów pracujących metodą **Neurac**.

Redcord Workstation Professional
dla 3 aparatów

Redcord Rehab Pro

Zalety systemów Redcord Medical:

- system zaprojektowany z myślą o przeprowadzaniu zabiegów z wykorzystaniem metody **Neurac**,
- gwarancja bezpiecznego podwieszenia pacjenta, w przypadku użycia zgodnie z instrukcją obsługi
- leczenie stanów bólowych,
- łatwość w osiągnięciu poprawnych biomechanicznie pozycji ułożeniowych, dzięki zastosowaniu linek elastycznych,
- szybka i łatwa regulacja linek i podwieszek,
- szeroki wachlarz ćwiczeń w podwieszeniu,
- uniwersalność systemu pozwalająca na dopasowanie do każdego pacjenta,
- swoboda w wykonywaniu ruchu mimo podwieszenia,
- ułatwienie wykonywania zabiegów metodami manualnymi.

Systemy mocowane do sufitu:

Redcord Workstation Professional z 3 trawersami: zestaw przeznaczony do przeprowadzania zabiegów metodą **Neurac**, składający się z konstrukcji sufitowej oraz 3 trawersów i 4 aparatów Redcord, umożliwiający pełne podwieszenie pacjenta i jednoczesne przeprowadzenie zabiegów wykorzystujących urządzenie Redcord Stimula.

Redcord Rehab Pro: rozbudowany zestaw stacjonarny, pozwalający na częściowe podwieszenie pacjenta i przeprowadzenie zabiegu metodą **Neurac**. Możliwość zamocowania na konstrukcji sufitowej lub konstrukcji przyściennej.

Redcord Rehab Pro Plus: zestaw Redcord Rehab Pro z aparatem Axis.

Systemy mocowane do sufitu:

Redcord Workstation Professional Wall Stand z 3 trawersami: zestaw przeznaczony do przeprowadzania zabiegów metodą **Neurac**, składający się z konstrukcji przyściennej z konstrukcją sufitową oraz 3 trawersów i 4 aparatów Redcord, umożliwiający pełne podwieszenie pacjenta i jednoczesne przeprowadzenie zabiegów wykorzystujących urządzenie Redcord Stimula.

Redcord Workstation Professional Floor Stand z 3 trawersami: zestaw przeznaczony do przeprowadzania zabiegów metodą **Neurac**, składający się z 3 trawersów i 4 aparatów Redcord na konstrukcji mocowanej do podłogi.

Idealne rozwiązanie dla pomieszczeń z wysokimi sufitami lub gdy nie jest możliwe zamocowanie systemu do sufitu.

Redcord Workstation Professional
Wall Stand z 2 trawersami

Redcord Workstation Professional
Wall Stand z 3 trawersami

Redcord Workstation Professional
Floor Stand z 3 trawersami

Redcord Active | Czynne i bierne ćwiczenia w podwieszeniu

Redcord Active – systemy do ćwiczeń w podwieszeniu przeznaczone dla sportowców, trenerów, instruktorów fitness i do użytku domowego.

Ćwiczenia wykonywane w podwieszeniu są łatwym sposobem na poprawienie ogólnego stanu organizmu, wzmocnienie funkcjonalności konkretnych partii ciała. By umożliwić korzystanie z tych ćwiczeń zarówno terapeutom, jak i pacjentom, firma **Redcord** opracowała systemy odpowiadające na potrzeby profesjonalnych sportowców, instruktorów fitness, trenerów osobistych oraz osób zainteresowanych własnym rozwojem fizycznym.

Zalety systemów Redcord Active:

- uniwersalność pozwalająca na korzystanie z ćwiczeń w podwieszeniu niezależnie od wieku i umiejętności,
- widoczna poprawa wyników w krótkim czasie,
- łatwość w dostosowaniu do własnego poziomu rozwoju.

Systemy dla profesjonalistów:

Redcord Active Pro: zaawansowany zestaw mocowany do sufitu dla sportowców, instruktorów fitness oraz trenerów osobistych. Przeznaczony do ćwiczeń indywidualnych. Możliwość zamocowania na konstrukcji sufitowej lub konstrukcji przyściennej.

Redcord Active Pro Plus: zestaw Redcord Active Pro z aparatem Axis.

Redcord Tandem Station: stacja treningowa pozwalająca na pełne podwieszenie z 2 aparatami Trainer i aparatem Axis.

Redcord Active Pro

Redcord Active | Czynne i bierne ćwiczenia w podwieszeniu

Systemy do zastosowań indywidualnych:

Redcord Portable Gym: przenośny zestaw fitness.
Redcord Mini Extra: rozbudowany zestaw przenośny do zastosowań indywidualnych.
Redcord Mini: podstawowy zestaw przenośny do zastosowań indywidualnych.
Redcord Home Gym: zestaw fitness do zastosowań domowych.

Niezbędne w Twojej praktyce!

Redcord Stimula+ to opatentowane przez firmę **Redcord** urządzenie do kontrolowanej wibracji w zamkniętych łańcuchach kinematycznych, wykorzystywane w terapii metodą **Neurac**. Pozwala na przeprowadzenie zabiegów z wibracją o częstotliwości pomiędzy 15 a 99 Hz.

Wpływ wibracji na organizm:

- **propriocepcja** – zastosowanie wibracji w zakresie 80-99 Hz pobudza wrzeciona mięśniowe, będące najważniejszym receptorem mechanicznym w kinestezji,
- **aktywacja mięśni** – zastosowanie wibracji w zakresie 30-50 Hz pobudza mięśnie, szybkość przekazywania informacji i synchronizację motoryczną,
- **współskurcz mięśni antagonistycznych** – dzięki odruchom rdzeniowym wibracja wyzwala współskurcz mięśni antagonistycznych,
- **ulga w bólu** – zastosowanie wibracji w zakresie 50-99 Hz pozwala na uśmierzenie bólu, co jest związane prawdopodobnie z mechanizmami centralnymi i mechanizmami tzw. „bramek kontrolnych".

Sterownik generujący wibracje pozwala na regulację i kontrolę nad poziomem zastosowanej energii, wzorem wibracji i czasem jej zastosowania.

Redcord Portable Gym

Redcord Mini Extra

Redcord Mini

Redcord Home Gym

Urządzenia i aparaty:

Redcord Stimula
Urządzenie do kontrolowanej wibracji w zamkniętych łańcuchach kinematycznych, mocowane do linek aparatu Redcord.

Redcord Axis
Wielofunkcyjny aparat umożliwiający przeprowadzenie ćwiczeń z rotacją, mocowany do aparatu Redcord Trainer.

Redcord Trainer
Wielofunkcyjny aparat do ćwiczeń o konstrukcji sufitowej lub przyściennej.

Redcord Mini
Przenośny, wielofunkcyjny aparat do ćwiczeń, mocowany do sufitu, drzwi lub innego stabilnego elementu poprzecznego (gałąź drzewa, poręcz, poprzeczka bramki, inne).

Konstrukcje sufitowe i przyścienne:

Konstrukcja sufitowa z dwoma trawersami, rozmiar 182 cm x 78 cm, maks. obciążenie 200 kg.

Dodatkowy trawers do konstrukcji sufitowej.

Neurac (Neuromuscular Activation) jest metodą terapii opracowaną na początku XXI wieku przez norweskich lekarzy i terapeutów w kooperacji ze specjalistami z innych krajów. Oparta jest na doświadczeniach rehabilitantów pracujących z urządzeniem **Redcord**.

Po więcej informacji zapraszamy na:

www.redcord.com.pl

Prowadzimy również szkolenia m.in. z zakresu pracy metodą Neurac, więcej na:

www.ckmed.pl

Nóżki do konstrukcji sufitowych i stelaże do montażu pojedynczych aparatów:

Dodatkowe nóżki do mocowania stelażu o dł. od 15 do 120 cm i maks. obciażeniu 200 kg.

Stelaż do pojedynczych aparatów o regulacji wys. w zakresie 25-87 cm, dla sufitów o wysokości 266-327 cm, maks. obciążenie 250 kg.

Dodatkowe nóżki do stelaża dla pojedynczych aparatów, łączna regulacja wysokości w zakresie 88-187 cm, dla sufitów o wysokości 328-427 cm, maks. obciążenie 250 kg.

Podwieszki:

Podwieszka wąska zakończona metalowym kółkiem, rozmiar 94,5 cm x 10 cm x 4,5 mm, maks. obciążenie 100 kg.

Podwieszka szeroka zakończona metalowym kółkiem, strona wewnętrzna pokryta warstwą antypoślizgową, rozmiar 85 cm x 23,5 cm x 5 mm, maks. obciążenie 100 kg.

Podwieszka dzielona zakończona metalowym kółkiem, rozmiar 73 cm x 10 cm x 3 mm, maks. obciążenie 100 kg.

Uwaga: pranie mechaniczne w temperaturze do 60°C, dla podwieszki szerokiej do 40°C

Linki zwykłe i elastyczne:

Komplet 2 szt. linek zwykłych z mocowaniem, dł. 30 lub 60 cm, kolor czerwony, maks. obciążenie 150 kg.

Komplet 2 szt. linek elastycznych z mocowaniem, mały opór (czarne) lub duży opór (czerwone), dł. 30 cm, maks. obciążenie czerwonych 20 kg, maks. obciążenie czarnych 10 kg.

Linki zwykłe i elastyczne:

Komplet 2 szt. linek elastycznych z mocowaniem, mały opór (czarne) lub duży opór (czerwone), dł. 60 cm, maks. obciążenie czerwonych 20 kg, maks. obciążenie czarnych 10 kg.

Linka czerwona z zaczepem 5 m, maks. obciążenie 150 kg.

Właściwości linek elastycznych:

Linka czerwona krótka 30 cm

Elastyczność [%]:	33	50	100
Opór w kg:	8,0	9,2	13,0

Linka czerwona długa 60 cm

Elastyczność [%]:	33	50	100
Opór w kg:	7,9	9,2	13,0

Linka czarna krótka 30 cm

Elastyczność [%]:	33	50	100
Opór w kg:	4,0	4,7	6,7

Linka czarna długa 60 cm

Elastyczność [%]:	33	50	100
Opór w kg:	4,0	4,7	6,7

(dokładność +/- 10%)

Akcesoria:

Poduszka sensomotoryczna Redcord Balance o śr. 33 cm, wys. 65 mm, maks. obciążeniu 150 kg.

Wałek REDCORD ROLL o wymiarach 56 x 15 cm (twardy).

Wieszak na akcesoria Hook Rail, długość 51 cm.

Komplet 2 szt. uchwytów zwykłych z zaczepem, maks. obciążenie 100 kg.

Komplet 2 szt. uchwytów Power Grip, maks. obciążenie 100 kg.

Zestaw Door Fix pozwalający na zawieszenie aparatów w wersji Mini na drzwiach.

Skład zestawów Redcord Medical:

Nazwa	Redcord Workstation Professional 3	Redcord Workstation Wall 3	Redcord Workstation Professional Floor Stand	Redcord Rehab Pro Plus	Redcord Rehab Pro
Konstrukcja sufitowa z 3 trawersami	1	-	-	-	-
Konstrukcja sufitowa z 2 trawersami	-	-	-	-	-
Konstrukcja przyścienna z konstrukcją sufitową z 3 trawersami	-	1	-	-	-
Konstrukcja przyścienna z konstrukcją sufitową z 2 trawersami	-	-	-	-	-
Konstrukcja podłogowa z konstrukcją sufitową z 3 trawersami	-	-	1	-	-
Konstrukcja podłogowa z konstrukcją sufitową z 2 trawersami	-	-	-	-	-
Redcord Trainer	3	3	3	1	1
Redcord Axis	1	1	1	1	-
Kpl. uchwytów zwykłych	4	4	4	2	1
Kpl. uchwytów Power Grip	1	1	1	1	1
Podwieszka wąska	2	2	2	2	2
Podwieszka szeroka	2	2	2	1	1
Podwieszka dzielona	1	1	1	1	1
Linka zwykła 60 cm, czerwona	2	2	2	2	2
Linka zwykła 30 cm, czerwona	2	2	2	-	-
Linka elastyczna 30 cm, czarna	2	2	2	-	-
Linka elastyczna 30 cm, czerwona	2	2	2	-	-
Linka elastyczna 60 cm, czarna	2	2	2	2	2
Linka elastyczna 60 cm, czerwona	2	2	2	2	2
Poduszka sensomotoryczna	2	2	2	2	2
Wałek Redcord Roll	1	1	1	-	-
Kpl. akcesoriów	1	1	1	1	1

Skład zestawów Redcord Active:

Nazwa	Redcord Active Pro Plus	Redcord Active Pro	Redcord Tandem Station	Redcord Home Gym	Redcord Portable Gym	Redcord Mini Extra	Redcord Mini
Konstrukcja przyścienna Wall Stand	-	-	-	-	-	-	-
Redcord Trainer	1	1	2	1	-	-	-
Redcord Axis	1	-	1	-	-	-	-
Redcord Mini	-	-	-	-	1	1	1
Kpl. uchwytów zwykłych	2	1	3	1	1	1	1
Kpl. uchwytów Power Grip	1	1	1	1	1	1	-
Podwieszka wąska	2	2	2	-	-	-	-
Podwieszka szeroka	1	1	1	1	1	-	-
Linka elastyczna 60 cm, czarna	-	-	2	-	-	-	-
Linka elastyczna 60 cm, czerwona	2	2	2	-	-	-	-
Poduszka sensomotoryczna	2	2	2	-	-	-	-
Mata Redcord	-	-	-	-	-	-	-
Redcord Doorfix (para)	-	-	-	-	1	1	-
Kpl. akcesoriów	1	1	1	1	1	1	1
Torba transportowa	-	-	-	-	1	1	1

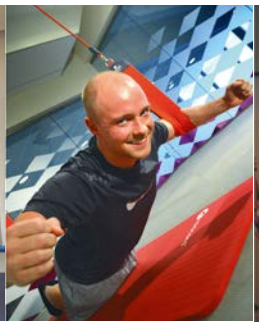

Manuthera 242

Zaawansowany stół do chiropraktyki, technik manualnych i osteopatii

Manuthera 242 – zaawansowany stół do chiropraktyki, technik manualnych i osteopatii.

Zaprojektowany w Finlandii stół **Manuthera 242** umożliwia płynne manipulacje w trzech płaszczyznach, wspierając kompleksową terapię całego kręgosłupa. Ergonomiczna konstrukcja oraz funkcja uskoku trakcyjnego pozwalają na zaawansowane techniki mobilizacji, chroniąc jednocześnie zdrowie terapeuty. mobilizującej w 3 płaszczyznach oraz ergonomiczna konstrukcja.

Stół **Manuthera 242** jest wyposażony w system podwójnych zsynchronizowanych silników, umożliwia wykonywanie złożonych technik terapeutycznych z wysoką precyzją. Połączenie płynnych ruchów 3D i zaawansowanej trakcji wspiera terapeutę w skomplikowanych manipulacjach wymagających jednoczesnej kontroli wielu parametrów.

System automatycznej blokady oraz intuicyjne sterowanie zapewniają bezpieczeństwo i szybkie przygotowanie do zabiegu, podczas gdy płynność wykonywanych manipulacji przekłada się na większy komfort pacjentów.

Cechy charakterystyczne:

- rotacja dolnej części ciała,
- funkcja całkowitej blokady górnej i dolnej części ciała,
- kółka,
- funkcja drop z trakcją,
- krawędź bezpieczeństwa (zatrzymanie ruchu),
- blokada bezpieczeństwa: automatyczna (po 2 godzinach) lub ręczna,
- leżysko z tapicerką antybakteryjną,
- zagłówek w kształcie litery U i zatyczka do otworu na twarz,
- uchwyt manipulacyjny.

Dane techniczne:

Waga [kg]:	170
Regulacja wysokości [cm]:	51-106
Elektryczny przechył góra/dół [°]:	52/32
Pionowy ruch sekcji dolnej części ciała (3D) [°]:	+21,5/-40
Poziomy ruch sekcji dolnej części ciała (3D) [°]:	0-18
Pionowy ruch sekcji górnej części odcinka piersiowego kręgosłupa (3D) [°]:	+15/-13
Poziomy ruch sekcji górnej części odcinka piersiowego kręgosłupa (3D) [°]:	0-18
Bezpieczne obciążenie robocze[kg]:	150

Capre F | Stół do rehabilitacji

Lojer Capre F to funkcjonalny i wytrzymały stół do rehabilitacji. Możliwość modyfikacji oraz regulacji wysokości stołu, podłokietników, zagłówka i sekcji bocznej zapewnia ergonomiczne warunki pracy, komfort oraz efektywność zabiegów. Leżysko stołu Lojer Capre F zostało pokryte wysokogatunkową tapicerką SKAI. Dzięki gładkiej powierzchni i zabudowanemu silnikowi stół jest łatwy w utrzymaniu czystości.

Cechy charakterystyczne:

- 3 lub 5 sekcji,
- bardzo niska minimalna wysokość,
- bezskokowa regulacja podłokietników, zagłówka i kąta nachylenia sekcji nożnej,
- do wyboru wiele kolorów tapicerki SKAI.

Dane techniczne:

Szerokość [cm]:	55, 65 lub 75
Długość całości [cm]:	201
Waga całkowita [kg]:	95
Zakres regulacji wysokości [cm]:	silnik elektryczny: 45-92 silnik hydrauliczny: 49-90
Kąt regulacji sekcji nożnej [°]:	-12/+70
Kąt regulacji zagłówka [°]:	-90/+35
Zakres regulacji podłokietników [cm]:	34
Zakres regulacji kąta podłokietników [°]:	50
Maksymalne obciążenie [kg]:	210

Capre FX | Stół do rehabilitacji

Lojer Capre FX to stół terapeutyczny zaprojektowany z myślą o najbardziej wymagających użytkownikach. Stół wyróżnia się anatomicznie ukształtowanym leżyskiem, zapewniającym wyjątkowy komfort podczas zabiegu. Wytrzymała, odporna na zabrudzenia i uszkodzenia mechaniczne tapicerka jest łatwa w utrzymaniu czystości. Pełna regulacja stołu oraz cichy silnik gwarantują efektywną terapię, bez obciążania terapeuty. Lojer Capre FX może być wykorzystywany również jako fotel.

Cechy charakterystyczne:

- 3 lub 5 sekcji,
- składane podłokietniki, które mogą służyć również jako wsporniki boczne,
- cichy silnik,
- stabilna konstrukcja,
- kółka oraz listwa do regulacji wysokości za pomocą stopy,
- możliwość używania regulatora wysokości na podczerwień,
- kilka alternatywnych wzorów tapicerek,
- 2-kolorowa, łatwa w utrzymaniu czystości tapicerka SKAI,
- szeroki wybór akcesoriów dodatkowych.

Dane techniczne:

Szerokość [cm]:	55, 65 lub 75
Długość całości [cm]:	202
Zakres regulacji wysokości [cm]:	48-88
Kąt regulacji części dolnej [°]:	-12/+70
Maksymalne obciążenie [kg]:	250

Typy ram dolnych:

F4

Rama **F4** posiada 4 unoszone koła kierunkowe z centralnym mechanizmem blokowania oraz 4 gumowe stopki. System pozwala na sprawne przemieszczanie stołu.

Theraspace

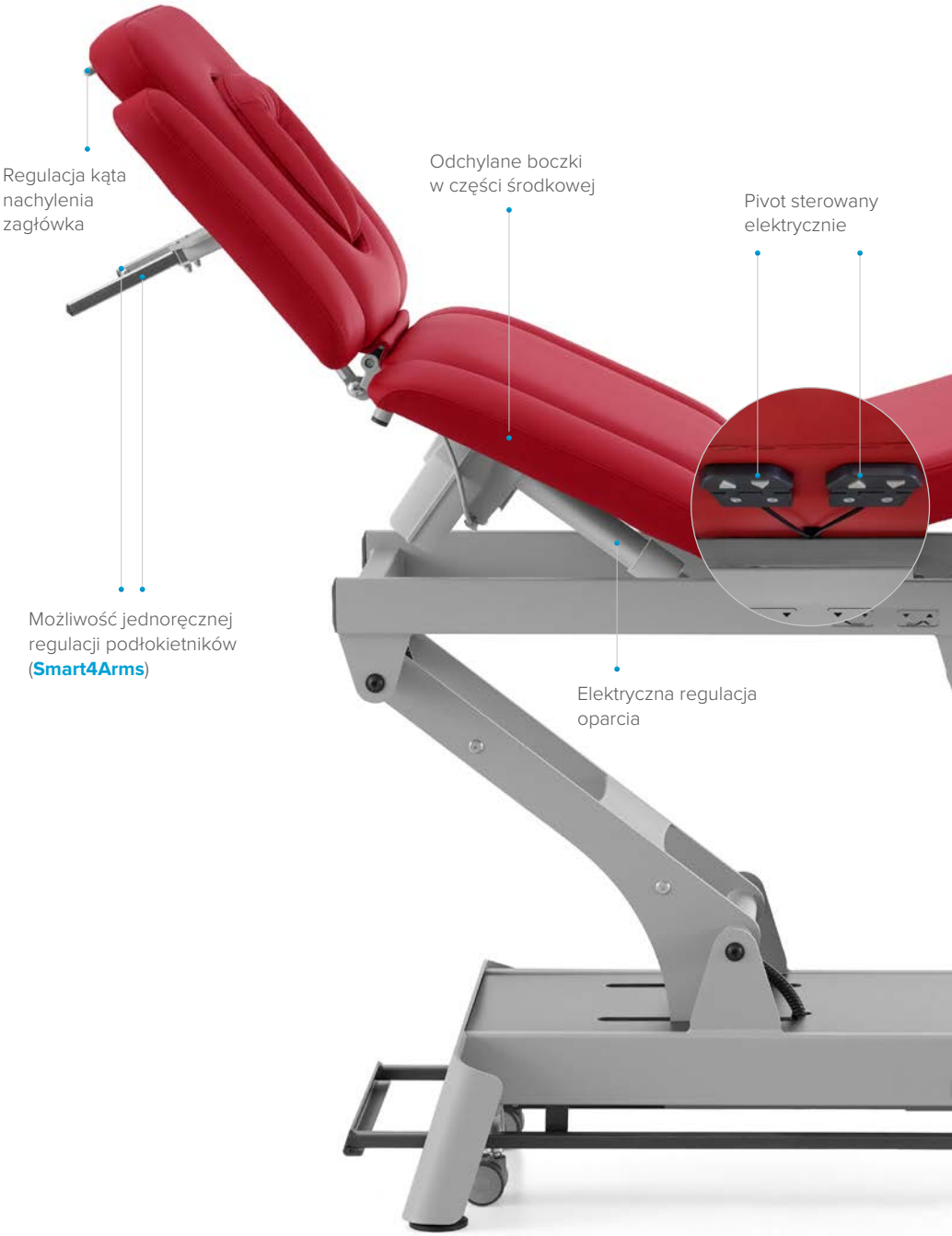

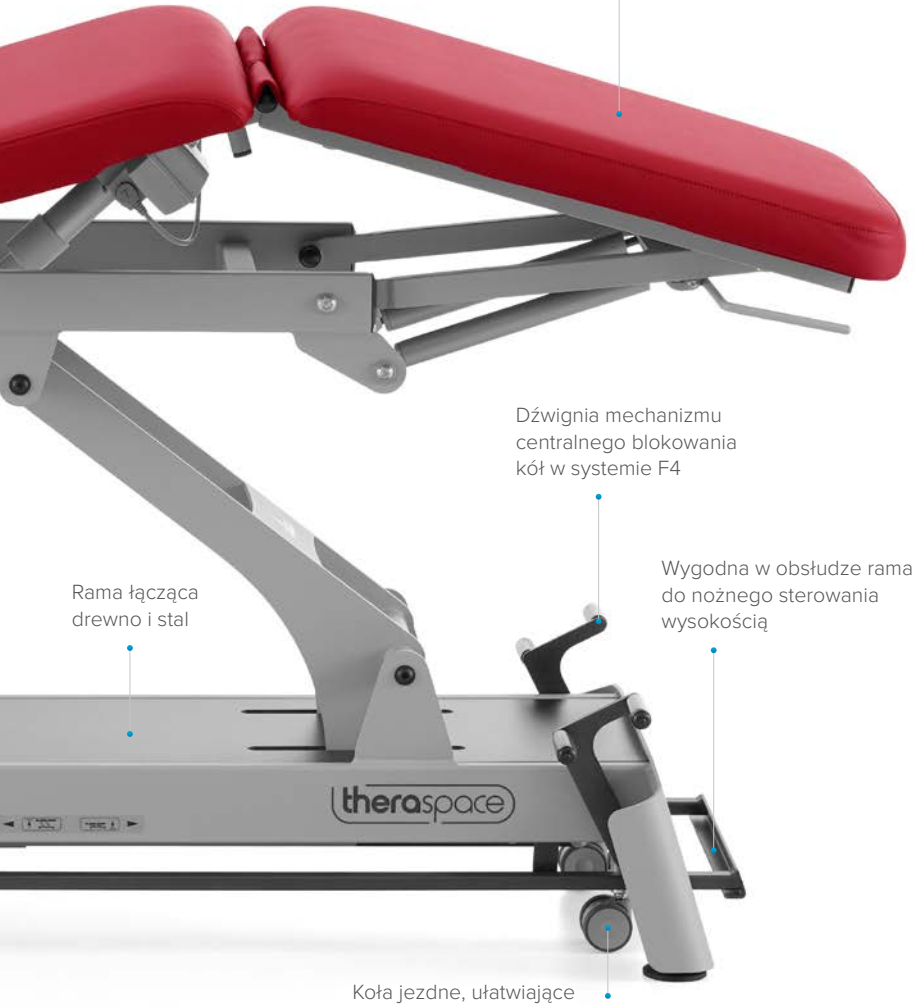
Wysokiej klasy, miękka
i przyjemna w dotyku
tapicerka poliuretanowa
Dźwignia mechanizmu
centralnego blokowania
kół w systemie F4
Wygodna w obsłudze rama
do nożnego sterowania
wysokością
Rama łącząca
drewno i stal
theraspace
Koła jezdne, ułatwiające
transport stołu

Theraspace E-S2 | 2-sekcyjny stół do masażu

MEDEN INMED
PROFESJONALNA INŻYNIERIA MEDYCZNA

Długość: **202-205 cm** | Wysokość: **47-95 cm** | Szerokość: **69 cm** | Masa: **115 kg** | Obciążenie: **200 kg**

Cechy charakterystyczne:

- możliwość regulacji podłokietników jedną ręką - **Smart4Arms**,
- wysokiej klasy, miękka i przyjemna w dotyku tapicerka poliuretanowa,
- regulacja kąta nachylenia zagłówka przy pomocy sprężyny gazowej (od -20 do 85°),
- długość leża 202-205 cm,
- maksymalne bezpieczne obciążenie stołu przy unoszeniu-opuszczaniu leża ≤ 200 kg,
- maksymalne bezpieczne obciążenie robocze stołu ≤ 275 kg,
- bezpieczny siłownik elektryczny przeciwdziałający zmiażdżeniu,
- system jezdny F4 składający się z 4 unoszonych kół kierunkowych z centralnym mechanizmem blokowania oraz 4 stopek,
- rama łącząca drewno i stal,
- zabezpieczenie przed przypadkowym uruchomieniem.

Ustawienia i wymiary:

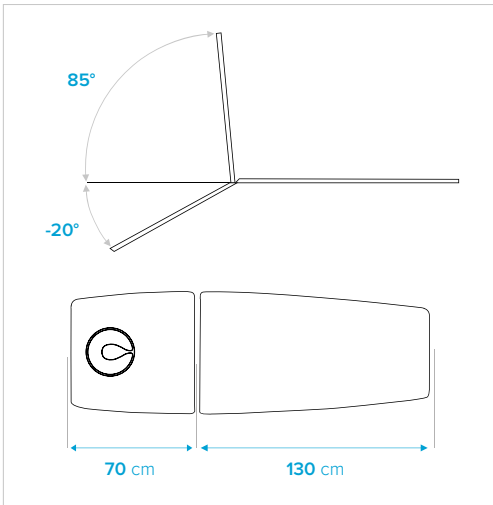

Dane techniczne:

	E-S2.F4	M-S2.F4	M-S4.F4
Wymiary (dł. x szer.) [cm]:	202-205 x 69	202-205 x 69	202-205 x 69
Ilość sekcji:	2	2	4
Kąt regulacji zagłówka [°]:	-20/+85	-70/+40	-70/+40
Długość zagłówka [cm]:	70	46	46
Regulacja wysokości [cm]:	47-95	47-95	47-95
Masa maksymalna [kg]:	115	115	115
Maksymalne obciążenie [kg]:	≤275	≤275	≤275
Zasilanie [V/Hz/A]:	100-240/50-60/3-1,5	100-240/50-60/3-1,5	100-240/50-60/3-1,5

Theraspace Z7 | 7-sekcyjny stół do masażu

MEDEN INMED
PROFESJONALNA INŻYNIERIA MEDYCZNA

Długość: **205 cm** | Wysokość: **49-95 cm** | Szerokość: **67 cm** | Masa: **110 kg** | Obciążenie: **200 kg**

Cechy charakterystyczne:

- możliwość regulacji podłokietników jedną ręką - **Smart4arms**,
- wysokiej klasy, miękka i przyjemna w dotyku tapicerka poliuretanowa,
- regulacja kąta nachylenia zagłówka przy pomocy sprężyny gazowej (od -65 do 30°),
- całkowita długość leża 205 cm,
- maksymalne bezpieczne obciążenie stołu przy unoszeniu-opuszczaniu leża ≤ 200 kg,
- maksymalne bezpieczne obciążenie robocze stołu ≤ 275 kg,
- bezpieczny siłownik elektryczny przeciwdziałający zmiażdżeniu,
- system jezdny F4 składający się z 4 unoszonych kół kierunkowych z centralnym mechanizmem blokowania oraz 4 stopek,
- odchylane boczki w części środkowej,
- rama łącząca drewno i stal,
- tapicerka szyta,
- bezprzewodowy pilot z możliwością zaprogramowania trzech pozycji,
- elektryczna regulacja oparcia,
- zabezpieczenie przed przypadkowym uruchomieniem.

Dane techniczne:

	Z7.F4
Wymiary (dł. x szer.) [cm]:	205 x 67
Ilość sekcji:	7
Kąt regulacji zagłówka [°]:	-65/+30
Kąt regulacji sekcji środkowej [°]:	+20
Kąt regulacji sekcji nożnej [°]:	+8
Regulacja wysokości [cm]:	49-95
Masa maksymalna [kg]:	110
Maksymalne obciążenie [kg]:	≤275
Zasilanie [V/Hz/A]:	100-240/50-60/max 3,9

Ustawienia i wymiary:

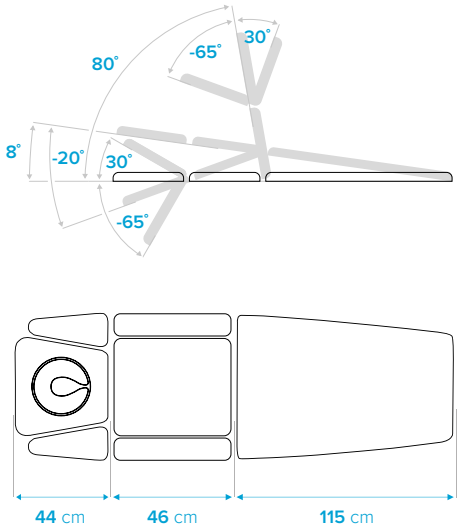

Dostępne inne modele z linii Z:

Z3.F4: 3-sekcyjny stół do masażu.

Z5.F4: 5-sekcyjny stół do masażu.

Theraspace X8 | 8-sekcyjny stół do masażu

Długość: **205 cm**

Wysokość: **49-95 cm**

Szerokość: **67 cm**

Masa: **110 kg**

Obciążenie: **200 kg**

Cechy charakterystyczne:

- możliwość regulacji podłokietników jedną ręką - **Smart4Arms**,
- wysokiej klasy, miękka i przyjemna w dotyku tapicerka poliuretanowa,
- regulacja kąta nachylenia zagłówka przy pomocy sprężyny gazowej (od -65 do 30°),
- maksymalne bezpieczne obciążenie stołu przy unoszeniu-opuszczaniu leża ≤ 200 kg,
- maksymalne bezpieczne obciążenie robocze stołu ≤ 275 kg,
- bezpieczny siłownik elektryczny przeciwdziałający zmiażdżeniu,
- system jezdny F4 składający się z 4 unoszonych kół kierunkowych z centralnym mechanizmem blokowania oraz 4 stopek,
- odchylane boczki w części środkowej,
- rama łącząca drewno i stal,
- tapicerka szyta,
- bezprzewodowy pilot z możliwością zaprogramowania trzech pozycji,
- elektryczna regulacja oparcia,
- zabezpieczenie przed przypadkowym uruchomieniem.

Ustawienia i wymiary:

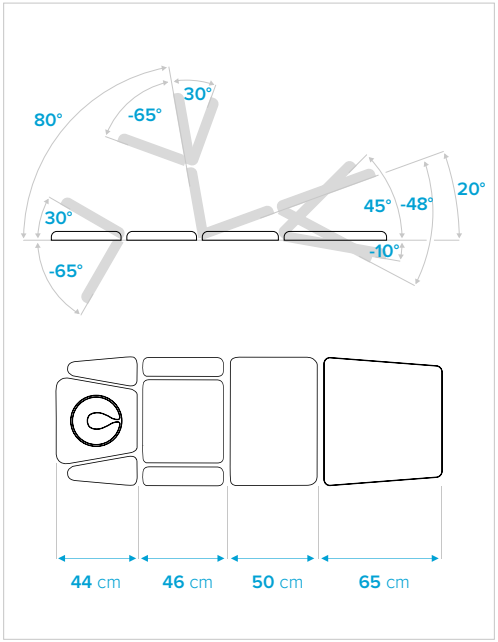

Dane techniczne:

	X8.F4
Wymiary (dł. x szer.) [cm]:	205 x 67
Ilość sekcji:	8
Kąt regulacji zagłówka [°]:	-65/+30
Kąt regulacji oparcia [°]:	+80
Kąt regulacji sekcji środkowej [°]:	-+20
Kąt regulacji sekcji nożnej [°]:	-10/+45
Regulacja wysokości [cm]:	49-95
Masa maksymalna [kg]:	110
Maksymalne obciążenie [kg]:	≤275
Zasilanie [V/Hz/A]:	100-240/50-60/max 3,9

Dostępne inne modele z linii X:

X4.F4: 4-sekcyjny stół do masażu.
X6.F4: 6-sekcyjny stół do masażu.

Kolorystyka
linii stołów **Theraspace**

Kolory tapicerki:

Do produkcji stołów z linii Theraspace wykorzystywana jest tapicerka poliuretanowa. Materiał ten wyróżnia się przede wszystkim wysoką odpornością na rozdarcia oraz tarcie. Tapicerka jest wytrzymała na rozciąganie.

OM006 white	OM240 beige	OM315 sky	OM221 blue	OM314 cement	OM076 olive grey	OM173 dark brown
OM225 black	OM469 lima	OM157 forest	OM053 red	OM217 bordeaux	OM075 orange	OM095 mostaza

Cechy charakterystyczne[1]:

wytrzymałość i wydajność:
>500 000 cykli (intensywne użytkowanie)

odporność na hydrolizę

wysoka odporność na zadrapania

Dane techniczne[1]:

Skład powierzchni:	100% poliuretan
Skład podkładu:	100% poliester
Waga [g/lm]:	770 (+/- 5%)
Grubość [mm]:	1,3 (+/- 5%)
Wytrzymałość na rozciąganie [N]:	wzdłuż - 568 (72,8%), wszerz - 620 (103,2%)
Odporność na rozdarcie [N]:	wzdłuż - 63,8, wszerz - 61,9
Odporność na przesuwalność nitek [mm]:	wzdłuż - 3,0, wszerz - 2,5
Test na ścieranie:	> 500 000
Wyznaczanie odporności na zginanie metodą fleksometryczną:	>100 000
Odporność na tarcie:	suche - 5, mokre - 5

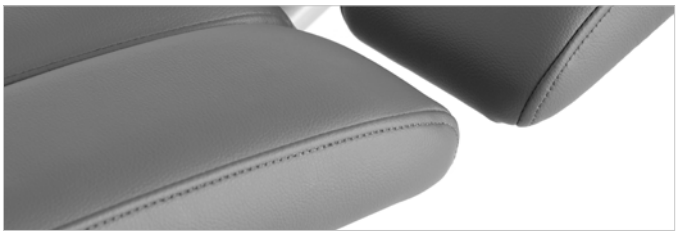

Wysokiej jakości wykończenie

Zeskanuj i sprawdź pełną ofertę linii stołów Theraspace oraz ich konfiguracje dostępne w naszym sklepie internetowym:

Źródło:
[1] https://www.elastrongroup.com/download.php?pf=376&l=pl&key=fd51f679f580b6a70b44e64a38542a88

Typy ram dolnych:

F0

Rama **F0** posiada 2 gumowe stopki i 2 małe kółka, ułatwiające transport stołu. System jest rekomendowany dla osób, które rzadko przestawiają stół.

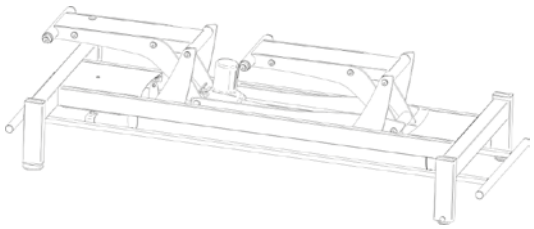

Terapeuta

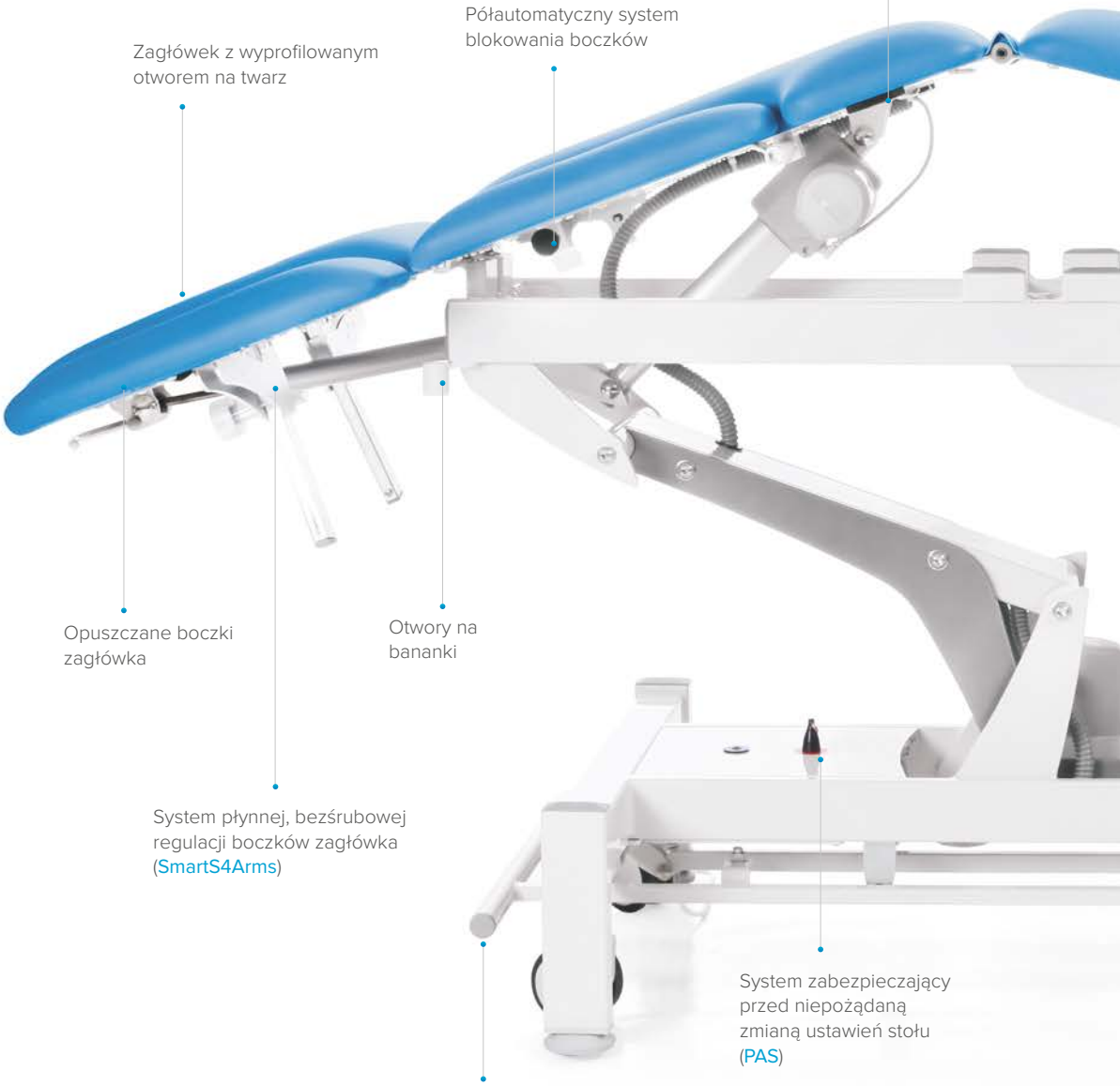

F4

Rama posiada 4 unoszone koła kierunkowe z centralnym mechanizmem blokowania oraz 4 gumowe stopki. System pozwala na sprawne przemieszczanie stołu.

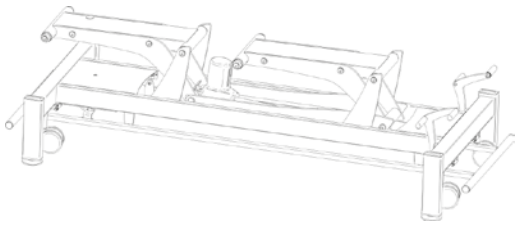

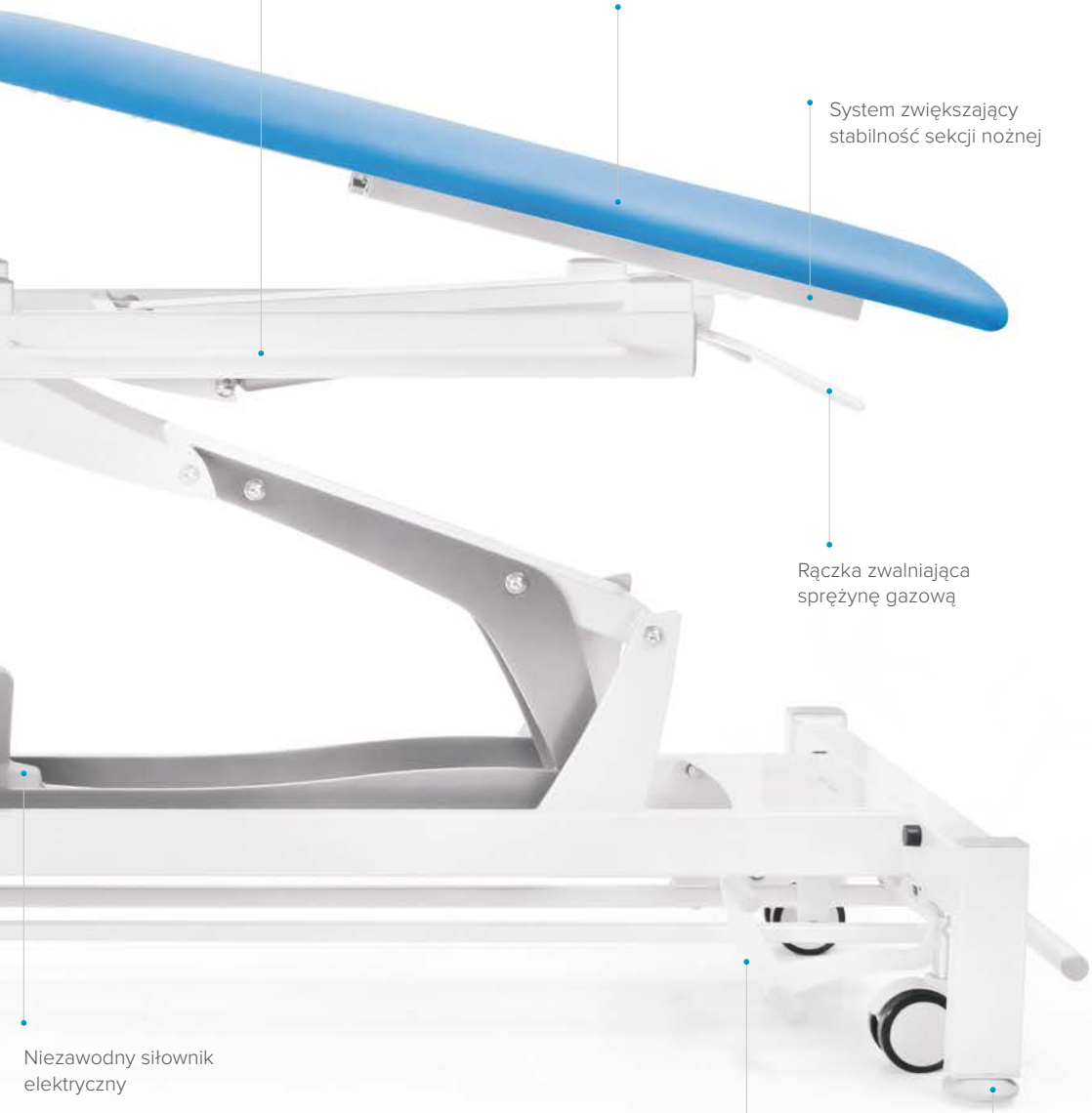

Terapeuta M-S2 | 2-sekcyjny stół do masażu

MEDEN INMED
PROFESJONALNA INŻYNIERIA MEDYCZNA

Długość: **202-205 cm**

Wysokość: **47-95 cm**

Szerokość: **69 cm**

Masa: **115 kg**

Obciążenie: **225 kg**

Cechy charakterystyczne:

- 2-sekcyjny stół do masażu,
- regulacja zagłówka przy pomocy sprężyny gazowej (od -70° do +40°),
- zagłówek z wyprofilowanym otworem na twarz wraz z zaślepką,
- wyjątkowy design (np.: umiejscowienie sprężyny gazowej zagłówka poza światłem otworu na twarz zwiększające komfort pacjenta),
- 2-warstwowa tapicerka dostępna w wielu wersjach kolorystycznych,
- łącznik tapicerki maskujący przerwy pomiędzy sekcjami,
- śruby mocujące leżysko wkręcane w metalowe wzmocnienia znajdujące się w desce tapicerki,
- malowana proszkowo stalowa rama,
- relingi do zamocowania pasów oraz otwory na bananki,
- **Hallotronic®** - system elektrycznej regulacji wysokości za pomocą ramki wokół podstawy stołu,
- **Personal Authorization System** - zintegrowany z podstawą stołu system zabezpieczający przed niepożądaną zmianą ustawień stołu, wyposażony w 2 stożkowe, magnetyczne klucze dostępu,
- zintegrowany sterownik elektroniczny z możliwością obsługi do 2 siłowników, umiejscowiony w podstawie stołu,
- gumowe stopki z regulacją wysokości do 1 cm, umożliwiające wypoziomowanie stołu,
- wieszak na ręcznik papierowy (opcja).

Ustawienia i wymiary:

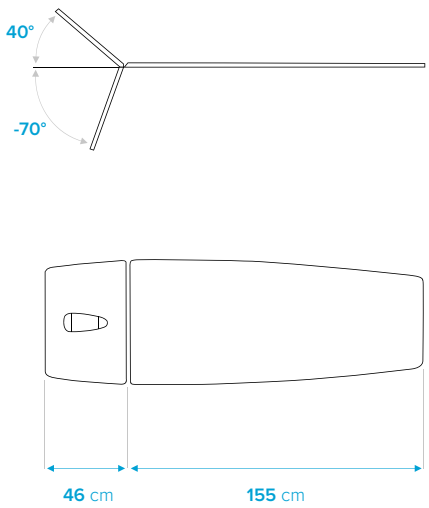

Dostępne modele:

M-S2.F0: 2-sekcyjny stół z systemem jezdnym, składającym się z 2 małych kółek i 2 gumowych stopek.

M-S2.F4: 2-sekcyjny stół z systemem jezdnym, składającym się z 4 unoszonych kół kierunkowych z centralnym mechanizmem blokowania oraz 4 gumowych stopek.

Terapeuta M-S3 | 3-sekcyjny stół do masażu

MEDEN INMED
PROFESJONALNA INŻYNIERIA MEDYCZNA

Długość: **202-205 cm** | Wysokość: **47-95 cm** | Szerokość: **69 cm** | Masa: **115 kg** | Obciążenie: **225 kg**

Cechy charakterystyczne:

- 3-sekcyjny stół do masażu,
- łatwa regulacja zagłówka przy pomocy sprężyny gazowej (od -70° do +40°),
- zagłówek z wyprofilowanym otworem na twarz wraz z zaślepką,
- łatwa regulacja sekcji nożnej przy pomocy 2 sprężyn gazowych (od 0° do +85°),
- rączka zwalniająca system sprężyn gazowych sekcji nożnej dostępna z obu stron stołu,
- ergonomiczny design, np.: umiejscowienie sprężyny gazowej zagłówka poza światłem otworu na twarz zwiększające komfort pacjenta,
- 2-warstwowa tapicerka dostępna w wielu wersjach kolorystycznych,
- łącznik z tapicerki maskujący przerwy między sekcjami,
- śruby mocujące leżysko wkręcane w metalowe wzmocnienia znajdujące się w desce tapicerki,
- malowana proszkowo, bardzo stabilna stalowa rama,
- relingi do zamocowania pasów oraz otwory na bananki,
- **Hallotronic®** - system elektrycznej regulacji wysokości za pomocą ramki wokół podstawy stołu, który dzięki wyeliminowaniu przełączników mechanicznych i stykowych znacząco podnosi niezawodność i bezpieczeństwo pracy oraz obniża hałas przy regulacji wysokości,
- **Personal Authorization System** - zintegrowany z podstawą stołu system zabezpieczający przed niepożądaną zmianą ustawień stołu wyposażony w 2 stożkowe, magnetyczne klucze dostępu. System musi zapewniać bezpieczeństwo nawet po odłączeniu sterowania zdalnego w postaci pilota bądź pedału nożnego,
- zintegrowany sterownik elektroniczny z możliwością obsługi do 2 siłowników, umiejscowiony w podstawie stołu,
- gumowe stopki z regulacją wysokości do 1 cm umożliwiające wypoziomowanie stołu,
- wieszak na ręcznik papierowy (opcja).

Ustawienia i wymiary:

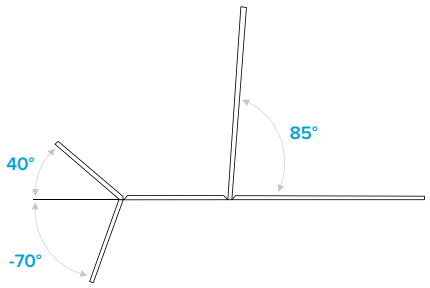

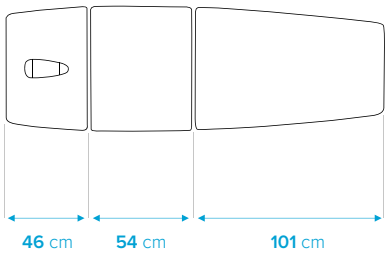

Dostępne modele:

M-S3.F0: 3-sekcyjny stół z systemem jezdnym, składającym się z 2 małych kółek i 2 gumowych stopek.

M-S3.F4: 3-sekcyjny stół z systemem jezdnym, składającym się z 4 unoszonych kół kierunkowych z centralnym mechanizmem blokowania oraz 4 gumowych stopek.

Terapeuta M-P3

3-sekcyjny stół do masażu z pozycją pivota

Długość: **202-205 cm**

Wysokość: **51-99 cm**

Szerokość: **69 cm**

Masa: **115 kg**

Obciążenie: **225 kg**

Cechy charakterystyczne:

- 3-sekcyjny stół do masażu z pozycją pivota,
- pozycja pivota sterowana elektronicznie 2 przełącznikami po obu stronach stołu,
- łatwa regulacja zagłówka przy pomocy sprężyny gazowej (od -70° do +40°),
- zagłówek z wyprofilowanym otworem na twarz wraz z zaślepką,
- łatwa regulacja sekcji nożnej przy pomocy sprężyny gazowej (od 0° do +85°),
- rączka zwalniająca system sprężyn gazowych sekcji nożnej dostępna z obu stron stołu,
- profile aluminiowe zwiększające stabilność sekcji nożnej,
- ergonomiczny design, np.: umiejscowienie sprężyny gazowej zagłówka poza światłem otworu na twarz zwiększające komfort pacjenta,
- 2-warstwowa tapicerka dostępna w wielu wersjach kolorystycznych,
- łącznik z tapicerki maskujący przerwy między sekcjami,
- śruby mocujące leżysko wkręcane w metalowe wzmocnienia znajdujące się w desce tapicerki,
- malowana proszkowo, bardzo stabilna stalowa rama,
- relingi do zamocowania pasów oraz otwory na bananki,
- **Hallotronic®** - system elektrycznej regulacji wysokości za pomocą ramki wokół podstawy stołu, który dzięki wyeliminowaniu przełączników mechanicznych i stykowych znacząco podnosi niezawodność i bezpieczeństwo pracy oraz obniża hałas przy regulacji wysokości,
- **Personal Authorization System** - zintegrowany z podstawą stołu system zabezpieczający przed niepożądaną zmianą ustawień stołu wyposażony w 2 stożkowe, magnetyczne klucze dostępu. System zapewnia bezpieczeństwo nawet po odłączeniu sterowania zdalnego w postaci pilota bądź pedału nożnego,
- zintegrowany sterownik elektroniczny z możliwością obsługi do 2 siłowników, umiejscowiony w podstawie stołu,
- gumowe stopki z regulacją wysokości do 1 cm umożliwiające wypoziomowanie stołu,
- wieszak na ręcznik papierowy (opcja).

Ustawienia i wymiary:

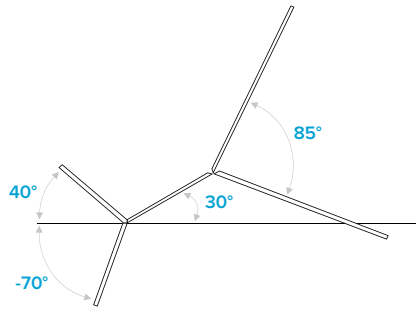

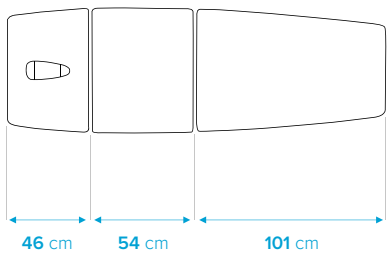

Dostępne modele:

M-P3.F0: 3-sekcyjny stół z systemem jezdnym, składającym się z 2 małych kółek i 2 gumowych stopek.

M-P3.F4: 3-sekcyjny stół z systemem jezdnym, składającym się z 4 unoszonych kół kierunkowych z centralnym mechanizmem blokowania oraz 4 gumowych stopek.

Terapeuta M-S5 | 5-sekcyjny stół do masażu

MEDEN INMED
PROFESJONALNA INŻYNIERIA MEDYCZNA

Długość: **202-205 cm** | Wysokość: **47-95 cm** | Szerokość: **69 cm** | Masa: **115 kg** | Obciążenie: **225 kg**

Cechy charakterystyczne:

- 5-sekcyjny stół do masażu,
- regulacja zagłówka przy pomocy sprężyny gazowej (od -70° do +40°),
- zagłówek z wyprofilowanym otworem na twarz wraz z zaślepką,
- **SmartS4Arms** - płynna, bezśrubowa regulacja boczków zagłówka, oparta o mechanizm przesuwny z blokad. Zmiana wysokości odbywa się przez docisk dłonią, a automatyczna blokada pozycji zabezpiecza przed niepożądanym przesunięciem boczków zagłówka w czasie terapii,
- łatwa regulacja sekcji nożnej przy pomocy 2 sprężyn gazowych (od 0° do +85°),
- rączka zwalniająca system sprężyn gazowych sekcji nożnej dostępna z obu stron stołu,
- unikalny design, np.: umiejscowienie sprężyny gazowej zagłówka poza światłem otworu na twarz zwiększające komfort pacjenta,
- tapicerka dostępna w wielu wersjach kolorystycznych,
- łącznik z tapicerki maskujący przerwy między sekcjami,
- śruby mocujące leżysko wkręcane w metalowe wzmocnienia znajdujące się w desce tapicerki,
- malowana proszkowo stalowa rama,
- relingi do zamocowania pasów oraz otwory na bananki,
- **Hallotronic®** - system elektrycznej regulacji wysokości za pomocą ramki wokół podstawy stołu, który dzięki wyeliminowaniu przełączników mechanicznych i stykowych znacząco podnosi niezawodność i bezpieczeństwo pracy oraz obniża hałas przy regulacji wysokości,
- **Personal Authorization System** - zintegrowany z podstawą stołu system zabezpieczający przed niepożądaną zmianą ustawień stołu wyposażony w 2 stożkowe, magnetyczne klucze dostępu. System musi zapewniać bezpieczeństwo nawet po odłączeniu sterowania zdalnego w postaci pilota bądź pedału nożnego,
- zintegrowany sterownik elektroniczny z możliwością obsługi do 2 siłowników, umiejscowiony w podstawie stołu,
- gumowe stopki z regulacją wysokości do 1 cm umożliwiające wypoziomowanie stołu,
- wieszak na ręcznik papierowy (opcja).

Ustawienia i wymiary:

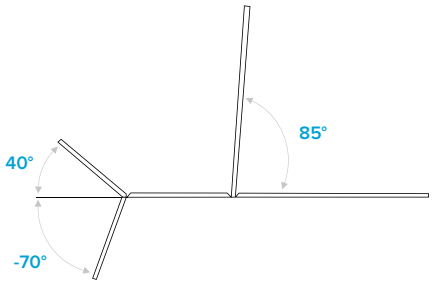

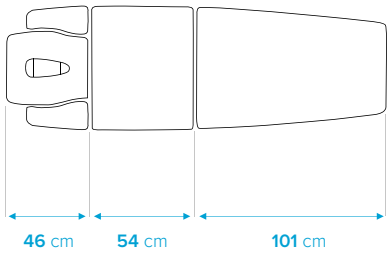

Dostępne modele:

M-S5.F0: 5-sekcyjny stół z systemem jezdnym, składającym się z 2 małych kółek i 2 gumowych stopek.

M-S5.F4: 5-sekcyjny stół z systemem jezdnym, składającym się z 4 unoszonych kół kierunkowych z centralnym mechanizmem blokowania oraz 4 gumowych stopek.

Terapeuta M-P5 | 5-sekcyjny stół do masażu z pozycją pivota

Długość: **202-205 cm** | Wysokość: **51-99 cm** | Szerokość: **69 cm** | Masa: **115 kg** | Obciążenie: **225 kg**

Cechy charakterystyczne:

- 5-sekcyjny stół do masażu z pozycją pivota,
- pozycja pivota sterowana elektronicznie 2 przełącznikami po obu stronach stołu,
- regulacja zagłówka przy pomocy sprężyny gazowej (od -70° do +40°),
- zagłówek z wyprofilowanym otworem na twarz wraz z zaślepką,
- **SmartS4Arms** - płynna, bezśrubowa regulacja boczków zagłówka, oparta o mechanizm przesuwny z blokadą. Zmiana wysokości odbywa się przez docisk dłonią, a automatyczna blokada pozycji zabezpiecza przed niepożądanym przesunięciem boczków zagłówka w czasie terapii,
- łatwa regulacja sekcji nożnej przy pomocy sprężyny gazowej (od 0° do +85°),
- rączka zwalniająca system sprężyn gazowych sekcji nożnej,
- profile aluminiowe zwiększające stabilność sekcji nożnej,
- unikatowy design, np.: umiejscowienie sprężyny gazowej zagłówka poza światłem otworu na twarz zwiększające komfort pacjenta,
- 2-warstwowa tapicerka dostępna w wielu wersjach kolorystycznych,
- łącznik z tapicerki maskujący przerwy między sekcjami,
- śruby mocujące leżysko wkręcane w metalowe wzmocnienia znajdujące się w desce tapicerki,
- malowana proszkowo, bardzo stabilna stalowa rama,
- relingi do zamocowania pasów oraz otwory na bananki,
- **Hallotronic®** - system elektrycznej regulacji wysokości za pomocą ramki wokół podstawy stołu, który dzięki wyeliminowaniu przełączników mechanicznych i stykowych znacząco podnosi niezawodność i bezpieczeństwo pracy oraz obniża hałas przy regulacji wysokości,
- **Personal Authorization System** - zintegrowany z podstawą stołu system zabezpieczający przed niepożądaną zmianą ustawień stołu wyposażony w 2 stożkowe, magnetyczne klucze dostępu. System musi zapewniać bezpieczeństwo nawet po odłączeniu sterowania zdalnego w postaci pilota bądź pedału nożnego,
- zintegrowany sterownik elektroniczny z możliwością obsługi do 2 siłowników, umiejscowiony w podstawie stołu,
- gumowe stopki z regulacją wysokości do 1 cm, umożliwiające wypoziomowanie stołu,
- wieszak na ręcznik papierowy (opcja).

Ustawienia i wymiary:

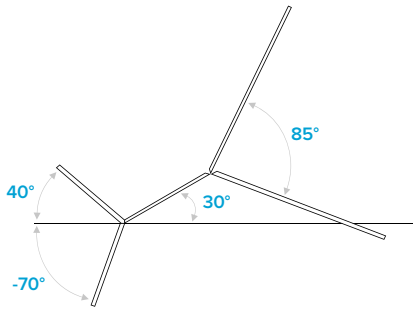

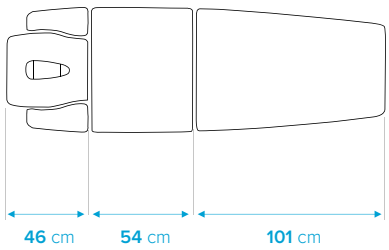

Dostępne modele:

M-P5.F0: 5-sekcyjny stół z systemem jezdnym, składającym się z 2 małych kółek i 2 gumowych stopek.

M-P5.F4: 5-sekcyjny stół z systemem jezdnym, składającym się z 4 unoszonych kół kierunkowych z centralnym mechanizmem blokowania oraz 4 gumowych stopek.

Terapeuta M-S7 | 7-sekcyjny stół do masażu

MEDEN INMED
PROFESJONALNA INŻYNIERIA MEDYCZNA

Długość: **202-205 cm** | Wysokość: **47-95 cm** | Szerokość: **69 cm** | Masa: **115 kg** | Obciążenie: **225 kg**

Cechy charakterystyczne:

- 7-sekcyjny stół do masażu,
- regulacja zagłówka przy pomocy sprężyny gazowej (od -70° do +40°),
- zagłówek z wyprofilowanym otworem na twarz wraz z zaślepką,
- **SmartS4Arms** - płynna, bezśrubowa regulacja boczków zagłówka, oparta o mechanizm przesuwny z blokadą. Zmiana wysokości odbywa się przez docisk dłonią, a automatyczna blokada pozycji zabezpiecza przed niepożądanym przesunięciem boczków zagłówka w czasie terapii,
- opuszczane boczki sekcji środkowej z półautomatycznym systemem blokowania,
- regulacja sekcji nożnej przy pomocy 2 sprężyn gazowych (od 0° do +85°),
- rączka zwalniająca system sprężyn gazowych sekcji nożnej dostępna z obu stron stołu,
- ergonomiczny design, np.: umiejscowienie sprężyny gazowej zagłówka poza światłem otworu na twarz zwiększające komfort pacjenta,
- 2-warstwowa tapicerka dostępna w wielu wersjach kolorystycznych,
- łącznik z tapicerki maskujący przerwy między sekcjami,
- śruby mocujące leżysko wkręcane w metalowe wzmocnienia,
- malowana proszkowo, bardzo stabilna stalowa rama,
- relingi do zamocowania pasów oraz otwory na bananki,
- **Hallotronic®** - system elektrycznej regulacji wysokości za pomocą ramki wokół podstawy stołu, który dzięki wyeliminowaniu przełączników mechanicznych i stykowych znacząco podnosi niezawodność i bezpieczeństwo pracy oraz obniża hałas przy regulacji wysokości,
- **Personal Authorization System** - zintegrowany z podstawą stołu system zabezpieczający przed niepożądaną zmianą ustawień stołu wyposażony w 2 stożkowe, magnetyczne klucze dostępu. System musi zapewniać bezpieczeństwo nawet po odłączeniu sterowania zdalnego w postaci pilota bądź pedału nożnego,
- zintegrowany sterownik elektroniczny z możliwością obsługi do 2 siłowników, umiejscowiony w podstawie stołu,
- gumowe stopki z regulacją wysokości do 1 cm umożliwiające wypoziomowanie stołu,
- wieszak na ręcznik papierowy (opcja).

Ustawienia i wymiary:

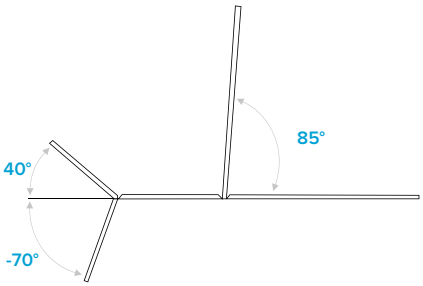

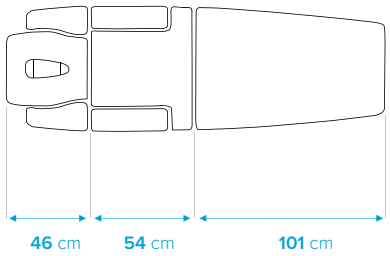

Dostępne modele:

M-S7.F0: 7-sekcyjny stół z systemem jezdnym, składającym się z 2 małych kółek i 2 gumowych stopek.

M-S7.F4: 7-sekcyjny stół z systemem jezdnym, składającym się z 4 unoszonych kół kierunkowych z centralnym mechanizmem blokowania oraz 4 gumowych stopek.

Terapeuta M-P7 | 7-sekcyjny stół do masażu z pozycją pivota

Długość: **202-205 cm**

Wysokość: **51-99 cm**

Szerokość: **69 cm**

Masa: **115 kg**

Obciążenie: **225 kg**

Cechy charakterystyczne:

- 7-sekcyjny stół do masażu z pozycją pivota,
- pozycja pivota sterowana elektronicznie 2 przełącznikami po obu stronach stołu,
- regulacja zagłówka przy pomocy sprężyny gazowej (od -70° do +40°),
- zagłówek z wyprofilowanym otworem na twarz wraz z zaślepką,
- **SmartS4Arms** - płynna, bezśrubowa regulacja boczków zagłówka, oparta o mechanizm przesuwny z blokadą. Zmiana wysokości odbywa się przez docisk dłonią, a automatyczna blokada pozycji zabezpiecza przed niepożądanym przesunięciem boczków zagłówka w czasie terapii,
- opuszczane boczki sekcji środkowej z półautomatycznym systemem blokowania,
- regulacja sekcji nożnej przy pomocy sprężyny gazowej (od 0° do +85°),
- rączka zwalniająca system sprężyn gazowych sekcji nożnej dostępna z obu stron,
- system profili aluminiowych zwiększający stabilność sekcji nożnej,
- umiejscowienie sprężyny gazowej zagłówka poza światłem otworu na twarz zwiększające komfort pacjenta,
- 2-warstwowa tapicerka,
- łącznik z tapicerki maskujący przerwy między sekcjami,
- śruby mocujące leżysko wkręcane w metalowe wzmocnienia znajdujące się w desce tapicerki,
- malowana proszkowo, stalowa rama,
- relingi do zamocowania pasów oraz otwory na bananki,
- **Hallotronic®** - system elektrycznej regulacji wysokości za pomocą ramki wokół podstawy stołu, który dzięki wyeliminowaniu przełączników mechanicznych i stykowych obniża hałas przy regulacji wysokości,
- **Personal Authorization System** - zintegrowany z podstawą stołu system zabezpieczający przed niepożądaną zmianą ustawień stołu wyposażony w 2 stożkowe, magnetyczne klucze dostępu. System musi zapewniać bezpieczeństwo nawet po odłączeniu sterowania zdalnego w postaci pilota bądź pedału nożnego,
- zintegrowany sterownik elektroniczny z możliwością obsługi do 2 siłowników, umiejscowiony w podstawie stołu,
- gumowe stopki z regulacją wysokości do 1 cm umożliwiające wypoziomowanie stołu,
- wieszak na ręcznik papierowy (opcja).

Ustawienia i wymiary:

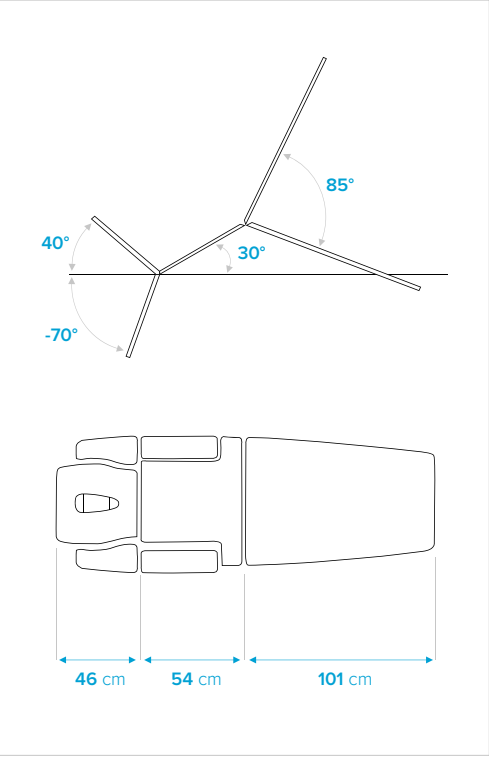

Dostępne modele:

M-P7.F0: 7-sekcyjny stół z systemem jezdnym, składającym się z 2 małych kółek i 2 gumowych stopek.

M-P7.F4: 7-sekcyjny stół z systemem jezdnym, składającym się z 4 unoszonych kół kierunkowych z centralnym mechanizmem blokowania oraz 4 gumowych stopek.

Terapeuta E-S2 | 2-sekcyjny stół do badań

Długość: **200 cm**

Wysokość: **47-95 cm**

Szerokość: **69 cm**

Masa: **115 kg**

Obciążenie: **225 kg**

Cechy charakterystyczne:

- 2-sekcyjny stół do masażu - rehabilitacja i badania,
- regulacja zagłówka przy pomocy 2 sprężyn gazowych (od -20° do +85°),
- zagłówek z wyprofilowanym otworem na twarz wraz z zaślepką,
- ergonomiczny design, np.: umiejscowienie sprężyn gazowych zagłówka poza światłem otworu na twarz zwiększające komfort pacjenta,
- 2-warstwowa tapicerka wykonana z atestowanych materiałów dostępna w wielu wersjach kolorystycznych,
- łącznik z tapicerki maskujący przerwy między sekcjami,
- śruby mocujące leżysko wkręcane w metalowe wzmocnienia znajdujące się w desce tapicerki,
- malowana proszkowo, bardzo stabilna stalowa rama,
- otwory na bananki,
- **Hallotronic®** - system elektrycznej regulacji wysokości za pomocą ramki wokół podstawy stołu, który dzięki wyeliminowaniu przełączników mechanicznych i stykowych znacząco podnosi niezawodność i bezpieczeństwo pracy oraz obniża hałas przy regulacji wysokości,
- **Personal Authorization System** - zintegrowany z podstawą stołu system zabezpieczający przed niepożądaną zmianą ustawień stołu wyposażony w 2 stożkowe, magnetyczne klucze dostępu. System musi zapewniać bezpieczeństwo nawet po odłączeniu sterowania zdalnego w postaci pilota bądź pedału nożnego,
- zintegrowany sterownik elektroniczny z możliwością obsługi do 2 siłowników, umiejscowiony w podstawie stołu,
- gumowe stopki z regulacją wysokości do 1 cm umożliwiające wypoziomowanie stołu,
- opcjonalnie relingi do zamocowania pasów lub 2 składane barierki boczne zabezpieczające przed spadnięciem pacjenta.

Ustawienia i wymiary:

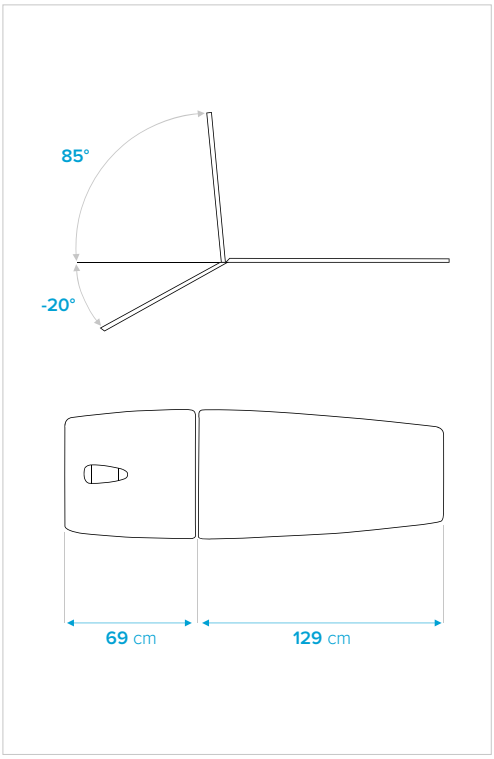

Dostępne modele:

E-S2.F0: 2-sekcyjny stół z systemem jezdnym, składającym się z 2 małych kółek i 2 gumowych stopek.

E-S2.F4: 2-sekcyjny stół z systemem jezdnym, składającym się z 4 unoszonych kół kierunkowych z centralnym mechanizmem blokowania oraz 4 gumowych stopek.

Terapeuta

Dane techniczne:	M-S2	M-S3	M-P3	M-S5	M-P5	M-S7	M-P7	E-S2
Wymiary (dł. x szer.) [cm]:	202-205 x 69	202-205 x 69	202-205 x 69	202-205 x 69	202-205 x 69	202-205 x 69	202-205 x 69	200 x 69
Ilość sekcji:	2	3	3	5	5	7	7	2
Kąt regulacji zagłówka [°]:	-70/+40	-70/+40	-70/+40	-70/+40	-70/+40	-70/+40	-70/+40	-20/+85
Kąt regulacji sekcji środkowej [°]:	-	-	0/+30	-	0/+30	-	0/+30	-
Kąt regulacji sekcji nożnej [°]:	-	0/+85	-30/+85	0/+85	-30/+85	0/+85	-30/+85	-
Regulacja wysokości [cm]:	47-95	47-95	51-99	47-95	51-99	47-95	51-99	47-95
Masa maksymalna F0/F4 [kg]:	115	115	115	115	115	115	115	115
Maksymalne obciążenie [kg]:	225	225	225	225	225	225	225	225
Zasilanie [V/Hz]:	100-240/50-60	100-240/50-60	100-240/50-60	100-240/50-60	100-240/50-60	100-240/50-60	100-240/50-60	100-240/50-60

Pressure BioFeedback Stabilizer
jest urządzeniem działającym w oparciu o zmiany ciśnienia w mankiecie napełnionym powietrzem. Pozwala na wykonywanie ćwiczeń mięśni odpowiedzialnych za stabilizację kręgosłupa.

Koziołek / Taboret
Wygodne koziołki i taborety dla lekarzy oraz terapeutów z możliwością regulacji wysokości. Obicie siedziska dostępne w kolorystyce tapicerki stołów.

Galaxy Mercury S2 Classic | 2-sekcyjny stół do masażu

Długość: **202-205 cm** | Wysokość: **50-101 cm** | Szerokość: **64 cm** | Masa: **115 kg** | Obciążenie: **200 kg**

Cechy charakterystyczne:

- 2-sekcyjny stół do masażu,
- regulacja zagłówka przy pomocy sprężyny gazowej (od -70° do +40°),
- zagłówek z wyprofilowanym otworem na twarz (bez zaślepki),
- 2-warstwowa tapicerka dostępna w wielu wersjach kolorystycznych,
- łącznik tapicerki maskujący przerwy między sekcjami,
- śruby mocujące leżysko wkręcane w metalowe wzmocnienia znajdujące się w desce tapicerki,
- malowana proszkowo, stalowa rama o konstrukcji nożycowej,
- system elektrycznej regulacji wysokości przy pomocy pilota ręcznego (od 50 do 101 cm),
- pilot nożny (opcja),
- pilot ręcznego sterowania z możliwością blokady dostępu,
- gumowe stopki z regulacją wysokości do 1 cm umożliwiające wypoziomowanie stołu.

Ustawienia i wymiary:

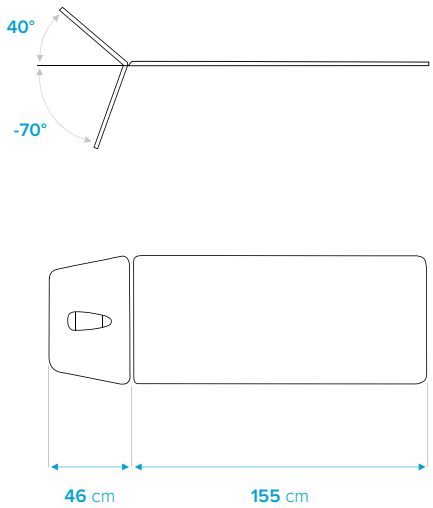

Rama Classic:

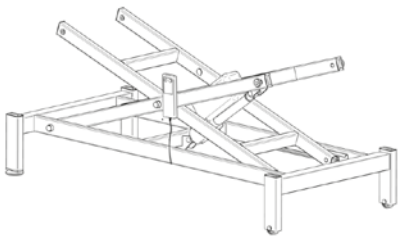

Dostępne modele:

Mercury S2 Classic: 2-sekcyjny stół z systemem jezdnym, składającym się z 2 małych kółek i 2 gumowych stopek.

Galaxy Mercury S2 | 2-sekcyjny stół do masażu

MEDEN INMED
PROFESJONALNA INŻYNIERIA MEDYCZNA

Długość: **202-205 cm**

Wysokość: **50-101 cm**

Szerokość: **64 cm**

Masa: **115 kg**

Obciążenie: **200 kg**

Cechy charakterystyczne:

- 2-sekcyjny stół do masażu,
- regulacja zagłówka przy pomocy sprężyny gazowej (od -70° do +40°),
- zagłówek z wyprofilowanym otworem na twarz wraz z zaślepką,
- 2-warstwowa tapicerka wykonana z atestowanych materiałów dostępna w wielu wersjach kolorystycznych,
- łącznik z tapicerki maskujący przerwy między sekcjami,
- śruby mocujące leżysko wkręcane w metalowe wzmocnienia znajdujące się w desce tapicerki,
- malowana proszkowo, stabilna stalowa rama o konstrukcji nożycowej,
- relingi do zamocowania pasów oraz otwory na bananki,
- **Hallotronic®** - system elektrycznej regulacji wysokości za pomocą ramki wokół podstawy stołu, który dzięki wyeliminowaniu przełączników mechanicznych i stykowych obniża hałas przy regulacji wysokości,
- **Personal Authorization System** - zintegrowany z podstawą stołu system zabezpieczający przed niepożądaną zmianą ustawień stołu wyposażony w 2 stożkowe, magnetyczne klucze dostępu. System służy zwiększeniu bezpieczeństwa nawet po odłączeniu sterowania zdalnego w postaci pilota bądź pedału nożnego,
- zintegrowany sterownik elektroniczny z możliwością obsługi do 2 siłowników, umiejscowiony w podstawie stołu,
- gumowe stopki z regulacją wysokości do 1 cm umożliwiające wypoziomowanie stołu,
- szerokość tapicerki 76, 80 cm (opcja),
- dodatkowe, regulowane przy pomocy sprężyn gazowych oparcia kończyn górnych, ułatwiające wykonywanie drenażu i masażu limfatycznego (opcja).

Ustawienia i wymiary:

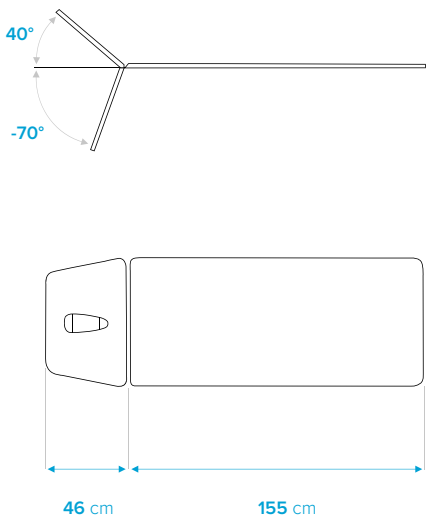

Dostępne modele:

Mercury S2.F0: 2-sekcyjny stół z systemem jezdnym, składającym się z 2 małych kółek i 2 gumowych stopek.

Mercury S2.F4: 2-sekcyjny stół z systemem jezdnym, składającym się z 4 unoszonych kół kierunkowych z centralnym mechanizmem blokowania oraz 4 gumowych stopek.

Galaxy Mercury S4 | 4-sekcyjny stół do masażu

Długość: **202-205 cm**

Wysokość: **50-101 cm**

Szerokość: **64 cm**

Masa: **115 kg**

Obciążenie: **200 kg**

Cechy charakterystyczne:

- 4-sekcyjny stół do masażu,
- łatwa regulacja zagłówka przy pomocy sprężyny gazowej (od -70° do +40°),
- zagłówek z wyprofilowanym otworem na twarz wraz z zaślepką,
- **SmartS4Arms** - płynna, bezśrubowa regulacja boczków zagłówka, oparta o mechanizm przesuwny z blokadą. Zmiana wysokości odbywa się przez docisk dłonią, a automatyczna blokada pozycji zabezpiecza przed niepożądanym przesunięciem boczków zagłówka w czasie terapii,
- 2-warstwowa tapicerka dostępna w wielu wersjach kolorystycznych,
- łącznik z tapicerki maskujący przerwy między sekcjami,
- śruby mocujące leżysko wkręcane w metalowe wzmocnienia znajdujące się w desce tapicerki,
- malowana proszkowo, stabilna stalowa rama o konstrukcji nożycowej,
- relingi do zamocowania pasów oraz otwory na bananki,
- **Hallotronic®** - system elektrycznej regulacji wysokości za pomocą ramki wokół podstawy stołu, który dzięki wyeliminowaniu przełączników mechanicznych i stykowych obniża hałas przy regulacji wysokości,
- **Personal Authorization System** - zintegrowany z podstawą stołu system zabezpieczający przed niepożądaną zmianą ustawień stołu wyposażony w 2 stożkowe, magnetyczne klucze dostępu. System służy zwiększeniu bezpieczeństwa nawet po odłączeniu sterowania zdalnego w postaci pilota bądź pedału nożnego,
- gumowe stopki z regulacją wysokości do 1 cm umożliwiające wypoziomowanie stołu,
- szerokość tapicerki 76, 80 cm (opcja),
- dodatkowe, regulowane przy pomocy sprężyn gazowych oparcia kończyn górnych, ułatwiające wykonywanie drenażu i masażu limfatycznego (opcja).

Ustawienia i wymiary:

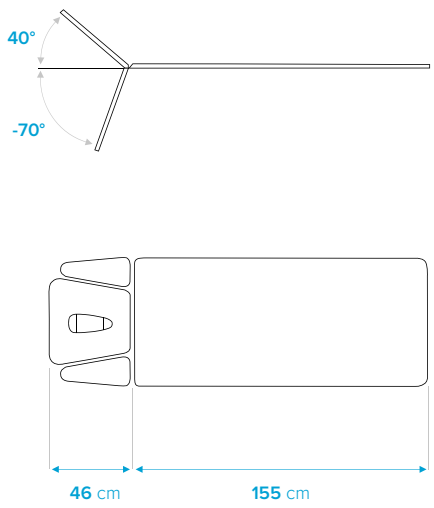

Dostępne modele:

Mercury S4.F0: 4-sekcyjny stół z systemem jezdnym, składającym się z 2 małych kółeki 2 gumowych stopek.

Mercury S4.F4: 4-sekcyjny stół z systemem jezdnym, składającym się z 4 unoszonych kół kierunkowych z centralnym mechanizmem blokowania oraz 4 gumowych stopek.

Galaxy Jupiter S3 | 3-sekcyjny stół do masażu

MEDEN INMED
PROFESJONALNA INŻYNIERIA MEDYCZNA

Długość: **202-205 cm**

Wysokość: **50-101 cm**

Szerokość: **64 cm**

Masa: **115 kg**

Obciążenie: **200 kg**

Cechy charakterystyczne:

- 3-sekcyjny stół do masażu,
- regulacja zagłówka przy pomocy sprężyny gazowej (od -70° do +40°),
- zagłówek z wyprofilowanym otworem na twarz wraz z zaślepką,
- regulacja sekcji nożnej przy pomocy 2 sprężyn gazowych (od 0° do +90°),
- rączka zwalniająca system sprężyn gazowych sekcji nożnej dostępna z obu stron stołu,
- 2-warstwowa tapicerka dostępna w wielu wersjach kolorystycznych,
- łącznik z tapicerki maskujący przerwy między sekcjami,
- śruby mocujące leżysko wkręcane w metalowe wzmocnienia znajdujące się w desce tapicerki,
- malowana proszkowo, stalowa rama o konstrukcji nożycowej,
- relingi do zamocowania pasów oraz otwory na bananki,
- **Hallotronic®** - system elektrycznej regulacji wysokości za pomocą ramki wokół podstawy stołu, który dzięki wyeliminowaniu przełączników mechanicznych i stykowych obniża hałas przy regulacji wysokości,
- **Personal Authorization System** - zintegrowany z podstawą stołu system zabezpieczający przed niepożądaną zmianą ustawień stołu wyposażony w 2 stożkowe, magnetyczne klucze dostępu. System służy zwiększeniu bezpieczeństwa nawet po odłączeniu sterowania zdalnego w postaci pilota bądź pedału nożnego,
- sterownik elektroniczny z możliwością obsługi do 2 siłowników, umiejscowiony w podstawie stołu,
- gumowe stopki z regulacją wysokości do 1 cm umożliwiające wypoziomowanie stołu,
- szerokość tapicerki 76, 80 cm (opcja),
- dodatkowe, regulowane przy pomocy sprężyn gazowych oparcia kończyn górnych, ułatwiające wykonywanie drenażu i masażu limfatycznego (opcja).

Ustawienia i wymiary:

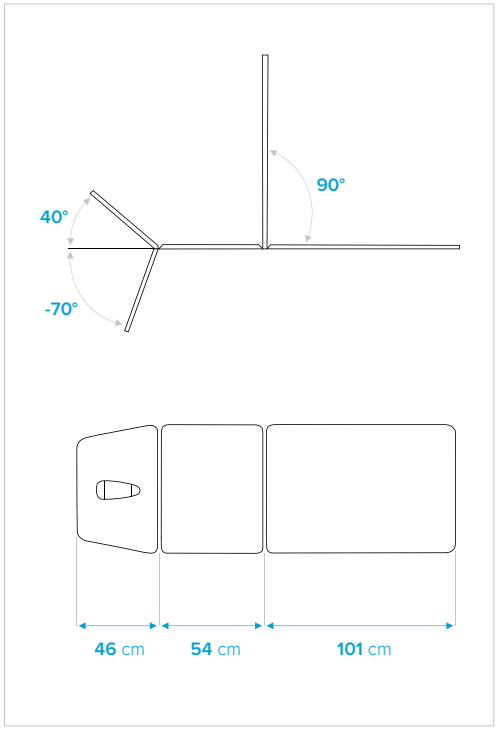

Dostępne modele:

Jupiter S3.F0: 3-sekcyjny stół z systemem jezdnym, składającym się z 2 małych kółek i 2 gumowych stopek.

Jupiter S3.F4: 3-sekcyjny stół z systemem jezdnym, składającym się z 4 unoszonych kół kierunkowych z centralnym mechanizmem blokowania oraz 4 gumowych stopek.

Galaxy Jupiter S5

5-sekcyjny stół do masażu

Długość: **202-205 cm**

Wysokość: **50-101 cm**

Szerokość: **64 cm**

Masa: **115 kg**

Obciążenie: **200 kg**

Cechy charakterystyczne:

- 5-sekcyjny stół do masażu,
- regulacja zagłówka przy pomocy sprężyny gazowej (od -70° do +40°),
- zagłówek z wyprofilowanym otworem na twarz wraz z zaślepką,
- **SmartS4Arms** - płynna, bez śrubowa regulacja boczków zagłówka, oparta o mechanizm przesuwny z blokadą. Zmiana wysokości odbywa się przez docisk dłonią, a automatyczna blokada pozycji zabezpiecza przed niepożądanym przesunięciem boczków zagłówka w czasie terapii,
- łatwa regulacja sekcji nożnej przy pomocy 2 sprężyn gazowych (od 0° do +90°),
- rączka zwalniająca system sprężyn gazowych sekcji nożnej dostępna z obu stron stołu,
- 2-warstwowa tapicerka wykonana z atestowanych materiałów dostępna w wielu wersjach kolorystycznych,
- łącznik z tapicerki maskujący przerwy między sekcjami,
- śruby mocujące leżysko wkręcane w metalowe wzmocnienia znajdujące się w desce tapicerki,
- malowana proszkowo, stabilna stalowa rama o konstrukcji nożycowej,
- relingi do zamocowania pasów oraz otwory na bananki,
- **Hallotronic®** - system elektrycznej regulacji wysokości za pomocą ramki wokół podstawy stołu, który dzięki wyeliminowaniu przełączników mechanicznych i stykowych obniża hałas przy regulacji wysokości,
- **Personal Authorization System** - zintegrowany z podstawą stołu system zabezpieczający przed niepożądaną zmianą ustawień stołu wyposażony w 2 stożkowe, magnetyczne klucze dostępu. System służy zwiększeniu bezpieczeństwa nawet po odłączeniu sterowania zdalnego w postaci pilota bądź pedału nożnego,
- gumowe stopki z regulacją wysokości do 1 cm umożliwiające wypoziomowanie stołu,
- szerokość tapicerki 76, 80 cm (opcja),
- dodatkowe, regulowane przy pomocy sprężyn gazowych oparcia kończyn górnych, ułatwiające wykonywanie drenażu i masażu limfatycznego (opcja).

Ustawienia i wymiary:

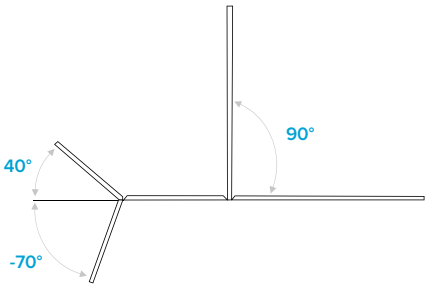

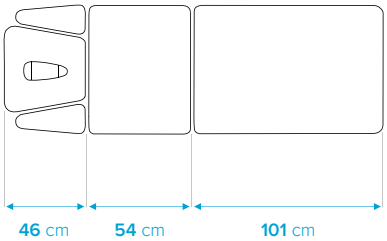

Dostępne modele:

Jupiter S5.F0: 5-sekcyjny stół z systemem jezdnym, składającym się z 2 małych kółek i 2 gumowych stopek.

Jupiter S5.F4: 5-sekcyjny stół z systemem jezdnym, składającym się z 4 unoszonych kół kierunkowych z centralnym mechanizmem blokowania oraz 4 gumowych stopek.

Galaxy Saturn P3 | 3-sekcyjny stół do masażu z pozycja pivota

Długość: **202-205 cm**

Wysokość: **50-101 cm**

Szerokość: **64** cm

Masa: **115 kg**

Obciążenie: **200 kg**

Cechy charakterystyczne:

- 3-sekcyjny stół do masażu z pozycją pivota,
- pozycja pivota sterowana elektronicznie 2 przełącznikami po obu stronach stołu,
- regulacja zagłówka przy pomocy sprężyny gazowej (od -70° do +40°),
- zagłówek z wyprofilowanym otworem na twarz wraz z zaślepką,
- regulacja sekcji nożnej przy pomocy 2 sprężyn gazowych (od 0° do +90°),
- regulacja kąta uniesienia sekcji środkowej od 0° do +24°,
- rączka zwalniająca system sprężyn gazowych sekcji nożnej dostępna z obu stron stołu,
- 2-warstwowa tapicerka dostępna w wielu wersjach kolorystycznych,
- łącznik z tapicerki maskujący przerwy między sekcjami,
- śruby mocujące leżysko wkręcane w metalowe wzmocnienia znajdujące się w desce tapicerki,
- malowana proszkowo, stalowa rama o konstrukcji krzyżakowej,
- relingi do zamocowania pasów oraz otwory na bananki,
- **Hallotronic®** - system elektrycznej regulacji wysokości za pomocą ramki wokół podstawy stołu, który dzięki wyeliminowaniu przełączników mechanicznych i stykowych obniża hałas przy regulacji wysokości,
- **Personal Authorization System** - zintegrowany z podstawą stołu system zabezpieczający przed niepożądaną zmianą ustawień stołu wyposażony w 2 stożkowe, magnetyczne klucze dostępu. System służy zwiększeniu bezpieczeństwa nawet po odłączeniu sterowania zdalnego w postaci pilota bądź pedału nożnego,
- zintegrowany sterownik elektroniczny z możliwością obsługi do 2 siłowników, umiejscowiony w podstawie stołu,
- gumowe stopki z regulacją wysokości do 1 cm umożliwiające wypoziomowanie stołu,
- szerokość tapicerki 76, 80 cm (opcja),
- dodatkowe, regulowane przy pomocy sprężyn gazowych oparcia kończyn górnych, ułatwiające wykonywanie drenażu i masażu limfatycznego (opcja).

Ustawienia i wymiary:

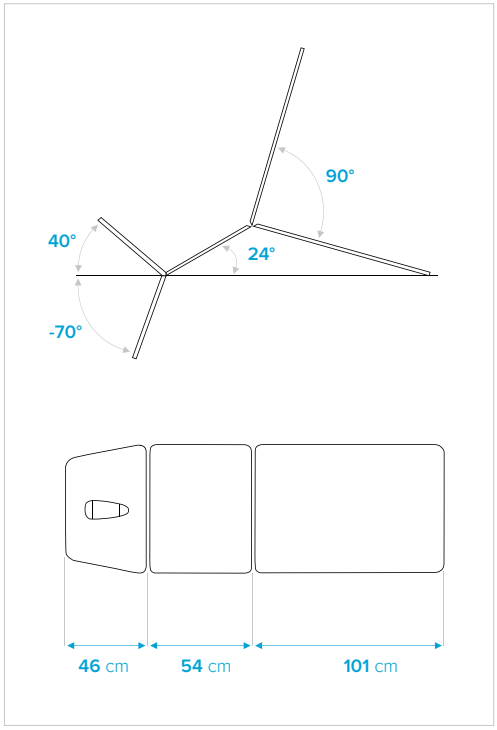

Dostępne modele:

Saturn P3.F0: 3-sekcyjny stół z systemem jezdnym, składającym się z 2 małych kółek i 2 gumowych stopek.

Saturn P3.F4: 3-sekcyjny stół z systemem jezdnym, składającym się z 4 unoszonych kół kierunkowych z centralnym mechanizmem blokowania oraz 4 gumowych stopek.

Galaxy Saturn P5

5-sekcyjny stół do masażu z pozycją pivota

MEDEN INMED
PROFESJONALNA INŻYNIERIA MEDYCZNA

Długość: **202-205 cm**

Wysokość: **50-101 cm**

Szerokość: **64 cm**

Masa: **115 kg**

Obciążenie: **200 kg**

Cechy charakterystyczne:

- 5-sekcyjny stół do masażu z pozycją pivota,
- pozycja pivota sterowana elektronicznie 2 przełącznikami po obu stronach stołu,
- regulacja zagłówka przy pomocy sprężyny gazowej (od -70° do +40°),
- zagłówek z wyprofilowanym otworem na twarz wraz z zaślepką,
- **SmartS4Arms** - płynna, bez śrubowa regulacja boczków zagłówka, oparta o mechanizm przesuwny z blokadą. Zmiana wysokości odbywa się przez docisk dłonią, a automatyczna blokada pozycji zabezpiecza przed niepożądanym przesunięciem boczków zagłówka w czasie terapii,
- łatwa regulacja sekcji nożnej przy pomocy sprężyny gazowej (od 0° do +90°),
- 2-warstwowa tapicerka dostępna w wielu wersjach kolorystycznych,
- łącznik z tapicerki maskujący przerwy między sekcjami,
- śruby mocujące leżysko wkręcane w metalowe wzmocnienia znajdujące się w desce tapicerki,
- malowana proszkowo, stalowa rama o konstrukcji nożycowejj,
- relingi do zamocowania pasów oraz otwory na bananki,
- **Hallotronic®** - system elektrycznej regulacji wysokości za pomocą ramki wokół podstawy stołu, który dzięki wyeliminowaniu przełączników mechanicznych i stykowych obniża hałas przy regulacji wysokości,
- **Personal Authorization System** - zintegrowany z podstawą stołu system zabezpieczający przed niepożądaną zmianą ustawień stołu wyposażony w 2 stożkowe, magnetyczne klucze dostępu. System służy zwiększeniu bezpieczeństwa nawet po odłączeniu sterowania zdalnego w postaci pilota bądź pedału nożnego,
- zintegrowany sterownik elektroniczny z możliwością obsługi do 2 siłowników, umiejscowiony w podstawie stołu,
- gumowe stopki z regulacją wysokości do 1 cm umożliwiające wypoziomowanie stołu,
- szerokość tapicerki 76, 80 cm (opcja),
- dodatkowe, regulowane przy pomocy sprężyn gazowych oparcia kończyn górnych, ułatwiające wykonywanie drenażu i masażu limfatycznego (opcja).

Ustawienia i wymiary:

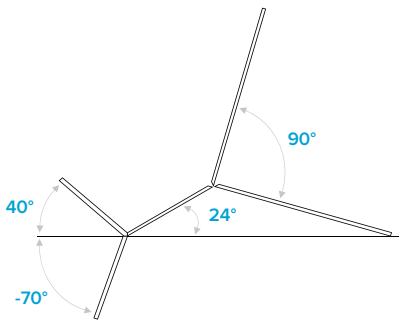

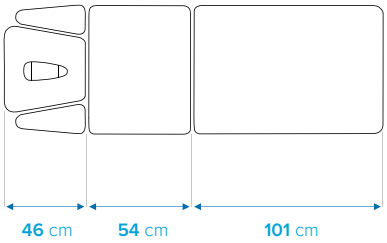

Dostępne modele:

Saturn P5.F0: 5-sekcyjny stół z systemem jezdnym, składającym się z 2 małych kółek i 2 gumowych stopek.

Saturn P5.F4: 5-sekcyjny stół z systemem jezdnym, składającym się z 4 unoszonych kół kierunkowych z centralnym mechanizmem blokowania oraz 4 gumowych stopek.

Galaxy Mercury E-S2

2-sekcyjny stół do masażu, rehabilitacji i badań lekarskich

Długość: **211 cm**

Wysokość: **50-101 cm**

Szerokość: **64** cm

Masa: **115 kg**

Obciążenie: **200 kg**

Cechy charakterystyczne:

- 2-sekcyjny stół do masażu, rehabilitacji i badań diagnostycznych,
- regulacja zagłówka przy pomocy 2 sprężyn gazowych (0°-85°),
- zagłówek z wyprofilowanym otworem na twarz wraz z zaślepką,
- 2-warstwowa tapicerka dostępna w wielu wersjach kolorystycznych,
- łącznik z tapicerki maskujący przerwy między sekcjami,
- śruby mocujące leżysko wkręcane w metalowe wzmocnienia znajdujące się w desce tapicerki,
- malowana proszkowo, stalowa rama o konstrukcji krzyżakowej,
- otwory na bananki,
- **Hallotronic®** - system elektrycznej regulacji wysokości za pomocą ramki wokół podstawy stołu, który dzięki wyeliminowaniu przełączników mechanicznych i stykowych obniża hałas przy regulacji wysokości,
- **Personal Authorization System** - zintegrowany z podstawą stołu system zabezpieczający przed niepożądaną zmianą ustawień stołu wyposażony w 2 stożkowe, magnetyczne klucze dostępu. System służy zwiększeniu bezpieczeństwa nawet po odłączeniu sterowania zdalnego w postaci pilota bądź pedału nożnego,
- zintegrowany sterownik elektroniczny z możliwością obsługi do 2 siłowników, umiejscowiony w podstawie stołu,
- gumowe stopki z regulacją wysokości do 1 cm umożliwiające wypoziomowanie stołu,
- relingi do zamocowania pasów,
- dodatkowe, regulowane przy pomocy sprężyn gazowych oparcia kończyn górnych, ułatwiające wykonywanie drenażu i masażu limfatycznego (opcja).

Ustawienia i wymiary:

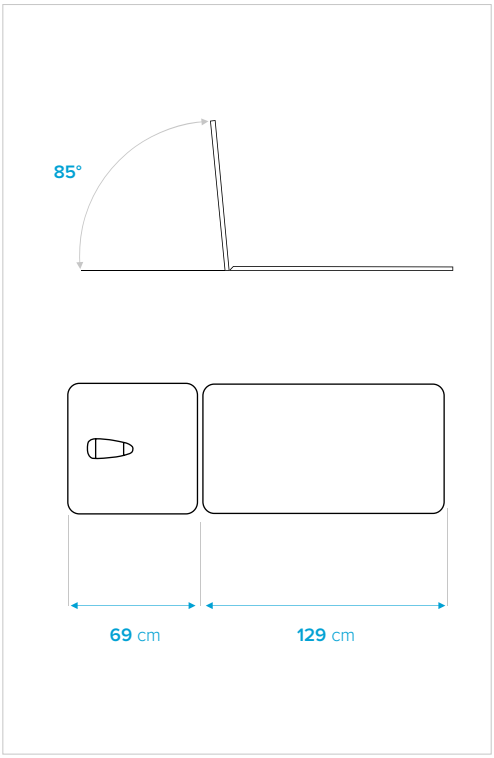

Dostępne modele:

Mercury E-S2.F0: 2-sekcyjny stół z systemem jezdnym, składającym się z 2 małych kółek i 2 gumowych stopek.

Mercury E-S2.F4: 2-sekcyjny stół z systemem jezdnym, składającym się z 4 unoszonych kół kierunkowych z centralnym mechanizmem blokowania oraz 4 gumowych stopek.

Galaxy

Dane techniczne:

	Mercury S2 Classic	Mercury S2	Mercury S4	Jupiter S3	Saturn P3	Jupiter S5	Saturn P5
Wymiary (dł. x szer.) [cm]:	202-205 x 64	202-205 x 64	202-205 x 64	202-205 x 64	202-205 x 64	202-205 x 64	202-205 x 64
Ilość sekcji:	2	2	4	3	3	5	5
Opuszczane boczki zagłówka [°]:	nie	nie	tak	nie	nie	tak	tak
Kąt regulacji zagłówka [°]:	-70/+40	-70/+40	-70/+40	-70/+40	-70/+40	-70/+40	-70/+40
Kąt regulacji sekcji środkowej (pivot) [°]:	-	-	-	-	0/+24	-	0/+24
Kąt regulacji sekcji nożnej [°]:	-	-	-	0/+90	-0/90	0/+90	0-90
Regulacja wysokości [cm]:	50-101	50-101	50-101	50-101	50-101	50-101	50-101
Masa maksymalna F0/F4 [kg]:	115	115	115	115	115	115	115
Maksymalne obciążenie [kg]:	200	200	200	200	200	200	200
Zasilanie [V/Hz]:	100-240/50-60	100-240/50-60	100-240/50-60	100-240/50-60	100-240/50-60	100-240/50-60	100-240/50-60

Typy ram dolnych:

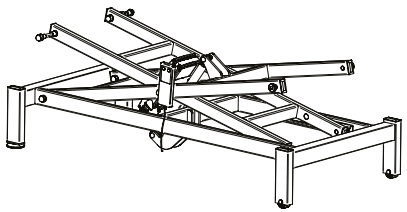

Classic
System jezdny, składający się z 2 małych kółek i 2 gumowych stopek.

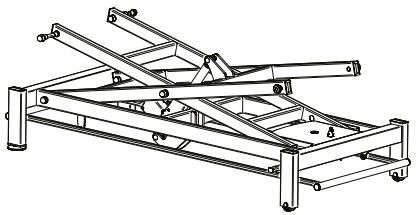

F0
System jezdny, składający się z 2 małych kołek i 2 gumowych stopek.

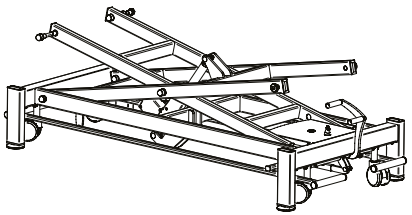

F4
System jezdny, składający się z 4 unoszonych kół kierunkowych z centralnym mechanizmem blokowania i 4 gumowych stopek.

Wersja hydrauliczna
Nowość! Teraz linia stołów Galaxy dostępna również z hydrauliczną regulacją wysokości.

Stoły hydrauliczne Galaxy

Cechy charakterystyczne:

- stół do masażu z hydraulicznym systemem regulacji wysokości,
- łatwa regulacja zagłówka przy pomocy sprężyny gazowej (od -70° do +40°),
- zagłówek z wyprofilowanym otworem na twarz wraz z zaślepką,
- 2-warstwowa tapicerka dostępna w wielu wersjach kolorystycznych,
- łącznik tapicerki maskujący przerwy między sekcjami,
- śruby mocujące leżysko wkręcane w metalowe wzmocnienia znajdujące się w desce tapicerki,
- malowana proszkowo, stabilna stalowa rama o konstrukcji krzyżakowej,
- relingi do zamocowania pasów oraz otwory na bananki,
- hydrauliczna regulacja wysokości z obciążeniem do 200 kg,
- regulacja wysokości za pomocą pedału nożnego dostępnego po obu stronach stołu,
- gumowe stopki z regulacją wysokości umożliwiające wypoziomowanie stołu.

Rama F0-H:

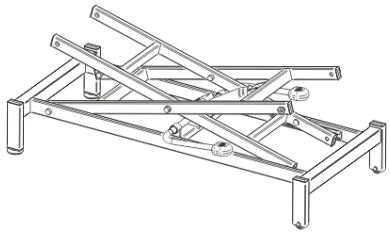

Rama F4-H:

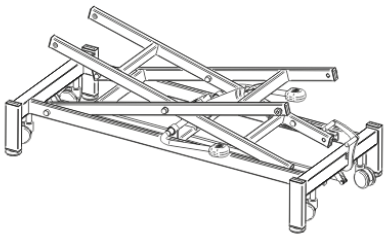

Dane techniczne:

	Mercury S2	Mercury S4	Jupiter S3	Saturn P3	Jupiter S5	Saturn P5
Wymiary (dł. x szer.) [cm]:	202-205 x 64	202-205 x 64	202-205 x 64	202-205 x 64	202-205 x 64	202-205 x 64
Ilość sekcji:	2	4	3	3	5	5
Kąt regulacji zagłówka [°]:	-70/+40	-70/+40	-70/+40	-70/+40	-70/+40	-70/+40
Kąt regulacji sekcji środkowej (pivot) [°]:	-	-	-	0/+24	-	0/+24
Kąt regulacji sekcji nożnej [°]:	-	-	0/+90	0/+90	0/+90	0/+90
Regulacja wysokości [cm]:	51-96	51-96	51-96	51-96	51-96	51-96
Masa maksymalna F0/F4 [kg]:	115	115	115	115	115	115
Maksymalne obciążenie [kg]:	200	200	200	200	200	200

Modele stołów:

ICE S2.F0:

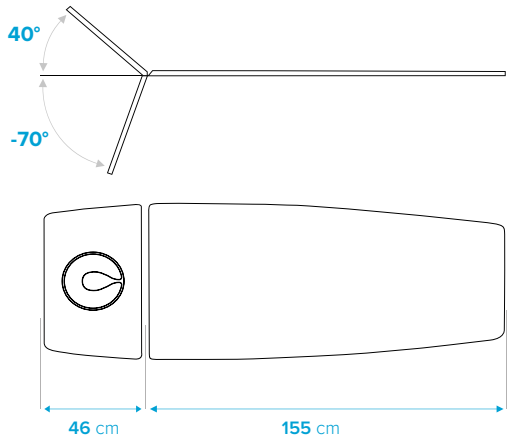

ICE S4.F0:

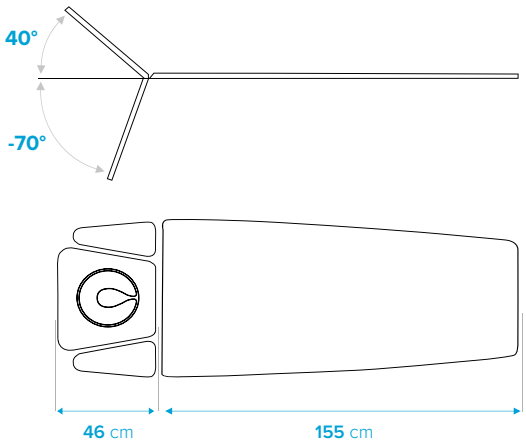

ICE E2.F0:

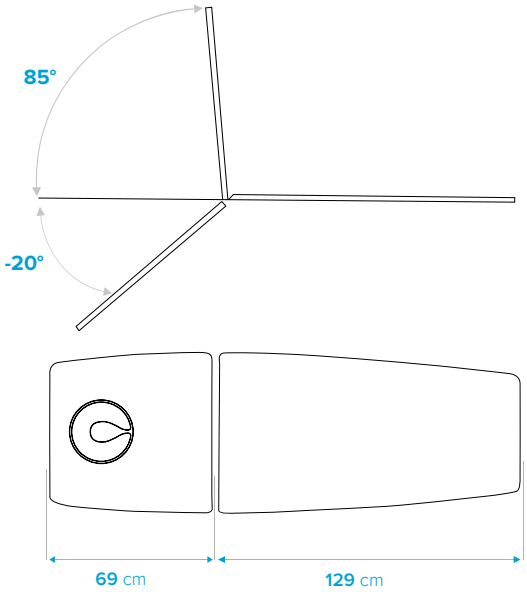

Modele stołów:

FIRE S3.F0:

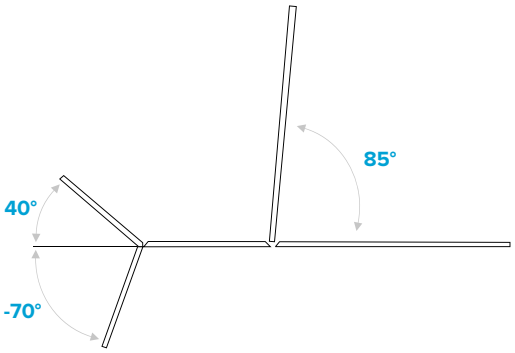

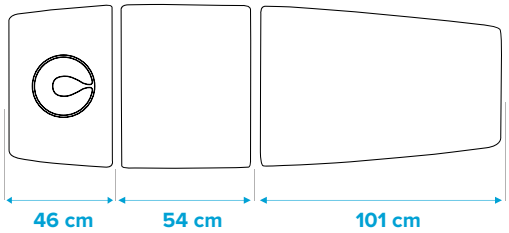

FIRE S5.F0:

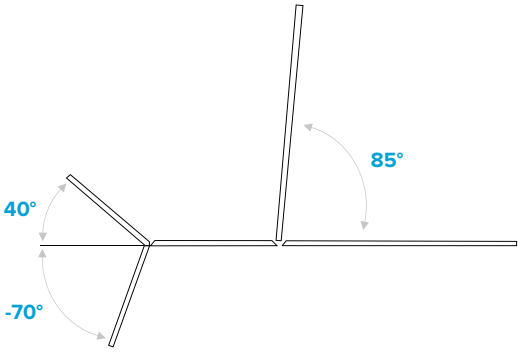

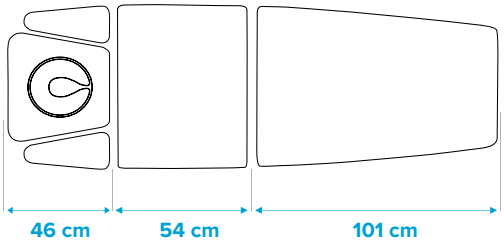

Wyposażenie dodatkowe:

Rama podnośnika F2

Składane relingi

Składane barierki poziome

Zagłówek z okrągłą zatyczką

Wieszak na ręcznik papierowy TYP3

Elemental | Stoły do masażu

Długość: **202-205 cm**

Wysokość: **48-96 cm**

Szerokość: **69 cm**

Masa: **99-110 kg**

Obciążenie: **180 kg**

Cechy charakterystyczne:

- 2-, 3-, 4- lub 5-sekcyjne stoły do masażu,
- łatwa regulacja zagłówka przy pomocy sprężyny gazowej,
- okrągły otwór na twarz pacjenta w zagłówku, wraz z rogalem,
- **SmartS4Arms** - płynna, bez śrubowa regulacja buczków zagłówka, oparta o mechanizm przesuwny z blokadą. Zmiana wysokości odbywa się przez docisk dłonią, a automatyczna blokada pozycji zabezpiecza przed niepożądanym przesunięciem boczków zagłówka w czasie terapii,
- 2-warstwowa tapicerka wykonana dostępna w wielu wersjach kolorystycznych,
- malowana proszkowo, 2-kolorowa, stalowa rama,
- uchwyty na bananki,
- wysokość regulowana elektrycznie: (48-96 cm) za pomocą pilota sterującego,
- udźwig do 180 kg; bezpieczne obciążenie robocze do 250 kg,
- pilot sterujący z automatycznym systemem blokowania,
- podstawowy system jezdny składający się z 2 małych kółek i 2 gumowych stopek z regulacją wysokości do 1 cm, umożliwiające wypoziomowanie stołu,
- opcjonalny wybór kilku modeli relingów,
- pełna zatyczka otworu na twarz dostępna jako akcesorium.

Pilot sterujący

Dane techniczne:

	ICE S2	ICE E2	ICE S4	FIRE S3	FIRE S5
Wymiary (dł. x szer.) [cm]:	202 x 69	202 x 69	202 x 69	205 x 69	205 x 69
Ilość sekcji:	2	2	4	3	5
Kąt regulacji zagłówka [°]:	-70/+40	-20/+85	-70/+40	-70/+40	-70/+40
Kąt regulacji sekcji środkowej [°]:	--	--	--	--	--
Kąt regulacji sekcji nożnej [°]:	--	--	--	0/+85	0/+85
Regulacja wysokości [cm]:	48-96	48-96	48-96	48-96	48-96
Masa [kg]:	99-110	99-110	99-110	99-110	99-110
Udźwig [kg]:	180	180	180	180	180
Zasilanie [V/Hz]:	100-240/50-60	100-240/50-60	100-240/50-60	100-240/50-60	100-240/50-60
Maksymalne obciążenie robocze [kg]:	≤ 250 kg	≤ 250 kg	≤ 250 kg	≤ 250 kg	≤ 250 kg

Akcesoria i kolorystyka

dla linii stołów **Terapeuta**, **Galaxy** oraz **Elemental**

Wieszak do ręczników papierowych
1

2

3

4

5

6

7

8

9

10

11

12

Pełna oferta środków do dezynfekcji znajduje się na stronie 30 oraz w sklepie internetowym: www.sklep.meden.com.pl

Informacje do zamówień

Numer	Opis
001	Wieszak do ręczników papierowych **(1)**
002-xx	Bananki do stabilizacji **(2)**
003	Pas do stabilizacji **(3)**
004	Klin Kaltenborna **(4)**
005-xx	Klin (70 x 60 x 25 cm) **(5)**
006-xx	Klin (50 x 35 x 20 cm) **(6)**
007-xx	Wałek (60 x 15 cm) **(7)**
008-xx	Półwałek (60 x 15 x 10 cm) **(8)**
009-xx	Półwałek (60 x 15 x 15 cm) **(9)**
010-xx	Klin (40 x 30 x 12 cm) **(10)**
011-xx	Wałek (60 x 10 cm) **(11)**
012-xx	Wałek (60 x 20 cm) **(12)**

Przy zamawianiu wybranych akcesoriów prosimy o podanie numeru części oraz koloru tapicerki, np.: aby zamówić czarny wałek, należy wpisać: **Wałek 007-08**.

Wysokiej jakości wykończenie

Elektryczna regulacja pivota

Regulowane stopki

Kolory tapicerki:

Przyjemna w dotyku i wykonana z wysokiej jakości materiałów tapicerka stanowi doskonałe wykończenie stołów do masażu firmy Meden-Inmed.
Dzięki bogatej palecie kolorystycznej tapicerka spełnia oczekiwania najbardziej wymagających klientów.

- wysoka odporność na ścieranie,
- wysoka odporność na zabrudzenia,
- materiał wodoodporny.

00 ecru | 01 beżowy | 02 niebieski | 03 granatowy | 04 terakota

05 brązowy | 06 szary | 07 grafitowy | 08 czarny | 11 miodowy

09 czerwony | 12 morski | 13 pomarańczowy | 14 limonka | 15 błękitny

WaveMotion | Stół do technik manualnych w przestrzeni trójwymiarowej

WaveMOTION©
Clap Tzu

Terapia **WaveMOTION** umożliwia wykorzystanie technik manualnych w przestrzeni trójwymiarowej. **WaveMOTION** to metoda manualna, która pozytywnie oddziałuje na:

- sprawność mięśniową oraz wzorzec oddechowy,
- układ limfatyczny i krwionośny,
- propriocepcję,
- funkcje równowagi,
- wrażliwość na ból,
- stawy i kręgosłup,
- nastrój i uczucie relaksu.

Zabieg, który prowadził do głębokiej relaksacji dającej uczucie podobne do hydroterapii. **Terapia WaveMOTION** narodziła się po latach pracy z terapeutami manualnymi i osteopatami oraz przy zastosowaniu najnowszych technologii. Leżysko stołu może być obracane o 360° oraz pochylane w obu osiach.

Matthias Kühl, praktyk od 20 lat oraz dyrektor firmy Clap Tzu, opracował tą specjalistyczną metodę przy współudziale wielu innych terapeutów oraz inspirując się osteopatią, techniką harmoniczną prof. Eyal Lederman'a oraz różnymi technikami oddziaływania na stawy i punkty spustowe. Efekt jest zaskakujący – dzięki delikatnym, rytmicznym ruchom w krótkim czasie wprowadzamy pacjenta, w stan głębokiej relaksacji dzięki czemu osiągany jest efekt terapeutyczny. Stoły **WaveMOTION** są wykorzystywane do pracy przez wielu terapeutów.

Dane techniczne:

	S1	S2	S4
Wymiary (dł. x szer.) [cm]:	202 x 75	202 x 75	202 x 75
Ilość sekcji:	1	2	4
Opuszczane boczki zagłówka:	-	nie	tak
Regulacja zagłówka:	-	tak	tak
Regulacja wysokości:	tak	tak	tak
Masa stołu [kg]:	145	145	145
Maksymalne obciążenie [kg]:	150	150	150
Zasilanie [V/Hz]:	230/50	230/50	230/50

Zastosowanie w:

- rehabilitacji,
- mobilizacjach,
- osteopatii,
- schorzeniach na tle stresowym (nerwobóle, neuralgia),
- problemach neurologicznych (w tym przy spastyczności),
- bólach niespecyficznych.

Dostępne modele:

- **S1:** 1-sekcyjny,
- **S2:** 2-sekcyjny z regulowanym zagłówkiem,
- **S4:** 4-sekcyjny z regulowanym zagłówkiem oraz regulowanymi podłokietnikami.

Opcje dodatkowe:

- tapicerka odporna na olejki,
- podgrzewane leżysko,
- wydźwig F2.

„Matthias Kühl wyznaczył nowy trend w projektowaniu stołów do rehabilitacji, prezentując opinii publicznej model **WaveMOTION**. Praca z tym stołem pozwala na zastosowanie wielu technik osteopatycznych praktycznie bez wysiłku ze strony terapeuty, z zachowaniem wysokiej skuteczności zabiegu!"

Thorsten Liem
Niemiecka Akademia Medycyny Osteopatycznej

Chirospace | Stół do chiropraktyki

Długość: **185-210 cm**

Wysokość: **55-96 cm**

Szerokość: **50 cm**

Masa: **135 kg**

Obciążenie: **180 kg**

Chirospace to komfortowy stół do pracy każdego terapeuty. Dzięki budowie leża, z możliwością bocznej i pionowej rotacji sekcji tylnej, fizjoterapeuta ma możliwość ustawiania wstępnej korekty kręgosłupa pacjenta, pracy na tkankach miękkich, oraz wykonywania wszelkich zabiegów manualnych.

Cechy charakterystyczne:

- 2 możliwości regulacji zagłówka: od -35° do + 25° za pomocą sprężyny gazowej i dodatkowa regulacja od 0° do + 18° (w przeciwnym kierunku) za pomocą drugiej sprężyny gazowej,
- regulowana sekcja tylna w zakresie od -35° do 0°,
- regulowana sekcja tylna (boczna rotacja w zakresie od -15° do 15 °),
- regulacja wysokości stołu za pomocą pedału nożnego,
- drop (tylko w stole w wersji z dropem) ok. 2 cm,
- 3-warstwowa tapicerka (40 mm) cechująca się ognioodporną, biokompatybilną i odporną na zadrapania strukturą; dostępna w szerokiej gamie kolorystycznej,
- funkcja blokady ustawień: obrót / przesunięcie,
- 2 stałe koła + 2 koła z centralnym unoszeniem (system F2),
- długość sekcji środkowej 49 cm,
- długość sekcji tylnej 89-113 cm.

Dane techniczne:

Wymiary (dł. x szer. x wys.) [cm]:	185-210 x 50 x 55-96
Masa [kg]:	135
Cykl praca/pauza [min]:	2/18
Maksymalne obciążenie [kg]:	180
Zasilanie [V/Hz]:	100-240/50-60

gymna.ONE | Stoły do masażu i rehabilitacji

Z przyjemnością przedstawiamy nowość na rynku stołów do masażu i rehabilitacji: gymna.ONE!

Nowa seria ekskluzywnych stołów do masażu i rehabilitacji, która wyróżnia się na tle konkurencji nie tylko przez swój design, ale także zastosowanie różnych technologii odpowiadajacych na potrzeby terapeuty i pacjenta.

Cechy charakterystyczne stołów serii **gymna.ONE**:

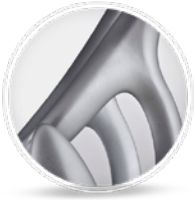

Nowoczesny design

Bezszwowe podparcie twarzy Ergomax łatwo wyjąć i umyć. Dzięki ergonomicznemu kształtowi może być umieszczone na 2 sposoby. Narzędzie do pracy w higieniczny sposób

Długie podłokietniki zapewniają wystarczająco dużo miejsca, żeby wygodnie opuścić ramiona. Pacjent będzie czuł się bezpieczny i całkowicie zrelaksowany

Tapicerka dostępna w pięciu eleganckich wersjach kolorystycznych

Funkcja podgrzewania leżyska z unikalnym, trzystopniowym systemem doboru temperatury - sterowana za pomocą bezprzewodowego pilota

Boczne wsporniki dla ergonomicznej pozycji pracy

Zastosowanie wytrzymałych, naturalnych materiałów jak drewno i aluminium

I-CONTROL: system nożnej regulacji wysokości

Kształt leżyska współgra z naturalną anatomią ludzkiego ciała, zapewniając pacjentowi stabilne i bezpieczne ułożenie

Pokrycia podstawy ukrywają wszystkie mechanizmy stołu, dzięki czemu stół gymna.ONE jest elegancki i łatwy w utrzymaniu w czystości

System Easymove wysuwa kółka jezdne stołu pozwalając na jego transport

GSP - oznacza, że siła nacisku podczas zabiegu utrzymuje jednakową intensywność, a stół optymalizuje wykorzystanie energii. gymna.ONE oferuje stabilną platformę roboczą

Dostępne modele stołów serii gymna.ONE:

GYMNA.ONE T7

- siedmioczęściowy stół z elektryczną regulacją wysokości w zakresie 50-100 cm za pomocą ramy I-CONTROL dostępnej z każdej strony,
- podgrzewane leżysko o podwójnej grubości z regulacją temperatury w zakresie 34-36-38°C,
- sekcja zagłówka z opuszczanymi boczkami (-72 do +30°),
- część środkowa (0 do +20°) i podnóżek (0 do +75°) regulowane za pomocą sprężyn gazowych,
- wycięcie na twarz z zatyczką ERGOMAX,
- system 4 unoszonych kółek transportowych EASYMOVE schowany pod osłoną ze sklejki bukowej pokrytej laminatem w jasnym kolorze z 4 antypoślizgowymi stopkami,
- możliwość przeprowadzenia trakcji szyjnej i lędźwiowej,
- możliwość zablokowania funkcji stołu.

GYMNA.ONE T7 CARBON BLACK

Wersja z tapicerką w kolorze Carbon i osłoną mechanizmu pokrytą czarnym satynowanym laminatem.

GYMNA.ONE T7 EMS

Stół T7 z elektryczną regulacją części środkowej.

GYMNA.ONE T7 EMS CARBON BLACK

Wersja stołu T7 EMS z tapicerką w kolorze Carbon i osłoną mechanizmu pokrytą czarnym satynowanym laminatem.

GYMNA.ONE Q8

- ośmioczęściowy stół z elektryczną regulacją wysokości w zakresie 50-100 cm za pomocą ramy I-CONTROL dostępnej z każdej strony,
- podgrzewane leżysko o podwójnej grubości z regulacją temperatury w zakresie 34-36-38°C,
- sekcja zagłówka z opuszczanymi boczkami (-72 do +30°) regulowana za pomocą sprężyny gazowej, pozycja “siedzisko” i część środkowa (0 do 20°) regulowane elektrycznie,
- wycięcie na twarz z zatyczką ERGOMAX,
- system 4 unoszonych kółek transportowych EASYMOVE schowany pod osłoną ze sklejki bukowej pokrytej laminatem w jasnym kolorze z 4 antypoślizgowymi stopkami,
- możliwość przeprowadzenia trakcji szyjnej,
- możliwość zablokowania funkcji stołu.

GYMNA.ONE Q8 CARBON BLACK

Wersja z tapicerką w kolorze Carbon i osłoną mechanizmu pokrytą czarnym satynowanym laminatem.

Ekskluzywna wersja stołów CARBON BLACK:

Poduszki gymna.ONE Carbon Black w kolorze węgla, odzwierciedlają ponadczasowość i klasyczny styl

Zamknięta podstawa wykonana z wysokiej jakości sklejki bukowej wykończona satynowym czarnym laminatem

gymna.GO Bobath

1- 2-sekcyjny stół do terapii metodami Bobath i Vojty

Długość: **205 cm**

Wysokość: **45-95 cm**

Szerokość: **100/120 cm**

Waga: **104-114 kg**

Obciążenie: **200 kg**

Przeznaczenie:

Stół do usprawniania ruchowego dzieci z uszkodzonym centralnym układem nerwowym oraz do prowadzenia terapii metodami Bobath i Vojty. Świetnie nadaje się do rehabilitacji osób dorosłych z neurologicznymi zaburzeniami ruchu, jak również po udarze mózgu.

Akcesoria dodatkowe:

- pilot do regulacji wysokości,
- dodatkowy przełącznik nożny do regulacji wysokości.

Cechy charakterystyczne:

- 1-sekcyjny lub 2-sekcyjny stół do neurorehabilitacji,
- ergonomia i funkcjonalność,
- stabilność i estetyka dzięki podstawie w systemie GSP,
- elektryczny system regulacji wysokości za pomocą pilota nożnego,
- w typie Bobath-2 regulacja zagłówka za pomocą sprężyn gazowych,
- mechanizm jezdny z centralną blokadą kół,
- wodoodporna tapicerka w kilku wersjach kolorystycznych,
- prześwit pomiędzy podłogą a ramą, umożliwiający podjazd podnośnika pacjenta,
- antypoślizgowe stopki.

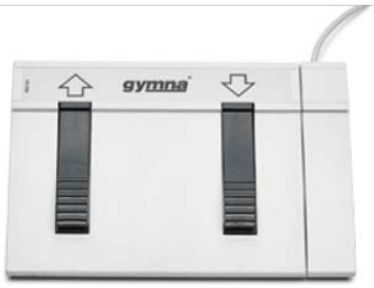

Dane techniczne:

Wymiary (dł. x szer.) [cm]:	205 x 120/100
Waga [kg]:	104-114
Maksymalne obciążenie [kg]:	49 - 99
Zasilanie [VAC, Hz]:	100-240, 50/60

Lojer.Bobath | Bobath Mat Table - stół do terapii Bobath i Vojty

LOJER® For easy care

Długość: **200 cm** | Wysokość: **40-95 cm** | Szerokość: **100-120 cm** | Masa: **145 kg** | Obciążenie: **400 kg**

Bobath Mat Table to stół rehabilitacyjny przeznaczony do terapii neurologicznych i terapii metodą Bobath. Konstrukcja jest wytrzymała oraz zaprojektowana w taki sposób, aby terapeuta mógł w większym stopniu mieć dostęp do rehabilitowanego pacjenta. Posiada elektryczną regulację wysokości w zakresie 40 - 95 cm oraz indywidualnie blokowane kółka.

Stół **Bobath Mat Table** został zaprojektowany i wykonany z materiałów wysokiej jakości. Wykorzystany rodzaj tapicerki wykonany został z materiałów odpornych na zadrapania i łatwych do czyszczenie. Pianka użyta do wykonania ma grubość 30 mm. Najniższa wysokość stołu to 40 cm, co ułatwia pajentom na wózkach inwalidzkich możliwość przetransportowania się na powierzchnię stołu.

Cechy charakterystyczne:

- Dostępne dwa modele: blat jednoczęściowy lub dwuczęściowy,
- Szerokość stołów 100 lub 120 cm,
- Bezpieczne obciążenie robocze (SWL) 400 kg,
- Elektryczna regulacja wysokości za pomocą pilota,
- Elektryczna regulacja sekcji pleców za pomocą pilota (w modelu 4020XB),
- Podwójne kółka z centralnym zamkiem Ø150 mm,
- Prześwit 15 cm,
- Funkcje blokady bezpieczeństwa na sterowaniu ręcznym,
- Funkcja bezpieczeństwa: automatyczne podnoszenie w sytuacjach awaryjnych,
- Wytrzymały materiał obiciowy,
- Grubość pianki blatu to 30 mm.

Dostępne modele:

4010XB: 1-sekcyjny stół do terapii Bobath i Vojty.

4020XB: 2-sekcyjny stół do terapii Bobath i Vojty.

Ustawienia i wymiary:

4010XB

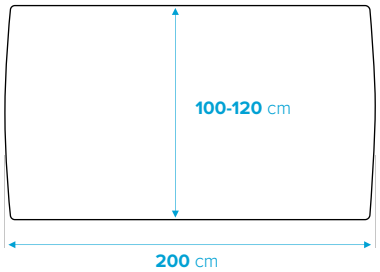

4020XB

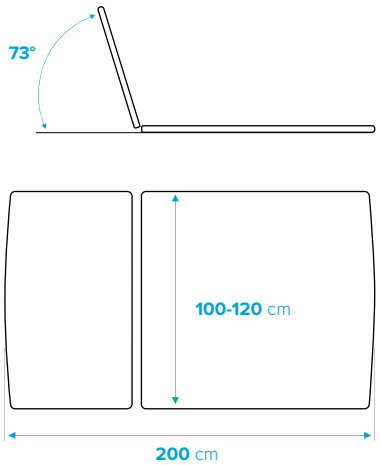

Safari Elephant | 1- i 2-sekcyjny stół do terapii metodami Bobath i Vojty

MEDEN INMED
PROFESJONALNA INŻYNIERIA MEDYCZNA

Długość: **200 cm** | Wysokość: **50-99 cm** | Szerokość: **120 cm** | Masa: **150 kg** | Obciążenie*: **200 kg**

Cechy charakterystyczne:

- 1- lub 2-sekcyjny stół do terapii według metody Bobath i Vojty,
- szerokie leżysko,
- 2-warstwowa tapicerka dostępna w wielu wersjach kolorystycznych,
- śruby mocujące leżysko wkręcane w metalowe wzmocnienia znajdujące się w desce tapicerki,
- malowana proszkowo stabilna konstrukcja stołu,
- **Personal Authorization System** – zintegrowany z podstawą stołu system zabezpieczający przed niepożądaną zmianą ustawień stołu wyposażony w 2 stożkowe, magnetyczne klucze dostępu. System służy zwiększeniu bezpieczeństwa nawet po odłączeniu sterowania zdalnego w postaci pilota bądź pedału nożnego,
- **Hallotronic®** - system elektrycznej regulacji wysokości za pomocą ramki wokół podstawy stołu, który dzięki wyeliminowaniu przełączników mechanicznych i stykowych obniża hałas przy regulacji wysokości,
- obciążenie dynamiczne do 200 kg, a statyczne do 275 kg.
- zintegrowany sterownik elektroniczny umiejscowiony w podstawie stołu,
- gumowe stopki z regulacją wysokości do 1 cm umożliwiające wypoziomowanie stołu,
- możliwość podjechania podnośnikiem pod stół,
- możliwość wyboru szerszego leżyska 140 cm (opcja),
- dla stołów Safari Elephant B-S2: 2-sekcyjny stół z zagłówkiem regulowanym (od 0° do +85°) za pomocą sprężyny gazowej.

Opcje:

- grzanie (tylko w wersji elektrycznej stołu),
- okrągły otwór na twarz (rogal + zatyczka),
- dostępny również w wersji hydraulicznej.

Dostępne modele:

B-S1.F0: 1-sekcyjny stół do terapii według metody Bobath i Vojty z systemem jezdnym, składającym się z 2 małych kółek i 2 gumowych stopek.

B-S1.F4: 1-sekcyjny stół do terapii według metody Bobath i Vojty, składający się z 4 unoszonych kół kierunkowych z centralnym mechanizmem blokowania oraz 4 gumowych stopek.

B-S2.F0: 2-sekcyjny stół do terapii według metody Bobath i Vojty, składający się z 2 małych kółek i 2 gumowych stopek.

B-S2.F4: 2-sekcyjny stół do terapii według metody Bobath i Vojty, składający się z 4 unoszonych kół kierunkowych z centralnym mechanizmem blokowania oraz 4 gumowych stopek.

Ustawienia i wymiary:

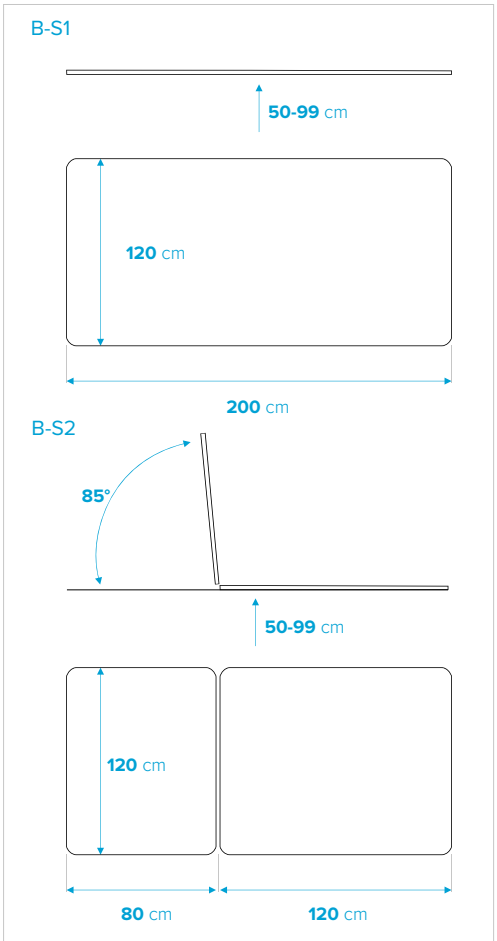

*dynamiczne

Vertimo | 1- i 2-sekcyjny stół do pionizacji

Vertimo Classic to stabilny jednoczęściowy stół do pionizacji z elektryczną regulacją kąta wychylenia. Stała wysokość na poziomie 53 cm umożliwia łatwe przeniesienie pacjenta z wózka lub łóżka na stół.

Cechy charakterystyczne:

- 1-sekcyjny stół do pionizacji,
- elektryczna regulacja kąta nachylenia stołu za pomocą pilota ręcznego wyposażonego w klucz do autoryzacji dostępu,
- mocny i wytrzymały siłownik elektryczny,
- funkcjonalne relingi do zamocowania pasów,
- bogaty wybór opcji i akcesoriów dodatkowych,
- zestaw pasów umożliwiających komfortowe zabezpieczenie pacjenta podczas pionizacji,
- 2-warstwowa tapicerka dostępna w wielu wersjach kolorystycznych,
- śruby mocujące leżysko wkręcane w metalowe wzmocnienia znajdujące się w desce tapicerki,
- malowana proszkowo stalowa rama,
- system jezdny składający się z czterech kół kierunkowych z indywidualnym systemem blokowania.

Dane techniczne:

Wymiary (dł. x szer.) [cm]:	190 x 69
Regulacja kąta pionizacji [°]:	0-87 (+3)
Regulacja wysokości [cm]:	stała wysokość - 53
Maksymalny udźwig [kg]:	200 (150 dla funkcji pionizacji)
Masa [kg]:	75

Vertimo Hi-Lo to stół do pionizacji pacjentów, charakteryzujący się łatwą regulacją kąta wychylenia i wysokości, co zapewnia komfort podczas pracy z pacjentem neurologicznym.

Możliwość wyboru modelu **Hi-Lo Duo** z regulowanym zagłówkiem, który ułatwia wykonywanie na stole zabiegów z zakresu fizykoterapii.

Cechy charakterystyczne:

- 1-sekcyjny lub 2-sekcyjny (Duo) stół do pionizacji z 2 niezależnie regulowanymi podnóżkami,
- elektryczna regulacja kąta nachylenia i wysokości stołu za pomocą pilota ręcznego wyposażonego w klucz autoryzacji dostępu,
- 2 mocne i wytrzymałe siłowniki elektryczne,
- funkcjonalne szyny do zamocowania pasów i akcesoriów,
- bogaty wybór opcji i akcesoriów dodatkowych,
- zestaw pasów umożliwiających komfortowe zabezpieczenie pacjenta podczas pionizacji,
- 2-warstwowa tapicerka dostępna w wielu wersjach kolorystycznych,
- śruby mocujące leżysko wkręcane w metalowe wzmocnienia znajdujące się w desce tapicerki,
- malowana proszkowo stalowa rama,
- system jezdny składający się z czterech kół kierunkowych z indywidualnym systemem blokowania.

Dane techniczne:

Wymiary [dł. x szer.] [cm]:	190 x 69
Regulacja kąta pionizacji [°]:	0-87 (+3)
Regulacja wysokości [cm]:	48-98
Maksymalny udźwig [kg]:	200 (150 dla funkcji pionizacji)
Masa [kg]:	115

Stoły do masażu

CLAPTZU
THERAPIE WELLNESS BEAUTY

Economy Comfort

Voyage

Firma **Clap Tzu** specjalizuje się w produkcji praktycznych stołów do masażu, które są wykonane z wysokiej jakości materiałów.

Dostępne modele:

Clap Tzu Economy Comfort - elegancki i przenośny stół do masażu z bogatym wyposażeniem. Waga ok. 18 kg.

Clap Tzu Voyage - dobrze wyposażony, lekki, przenośny stół do masażu. Jego waga wynosi 11 kg, co sprawia, że jest jednym z lżejszych dostępnych na rynku stołów do masażu. Stabilna aluminiowa rama oraz zastosowanie rozciągliwego płótna jako bazy wysokiej jakości tapicerowanego leżyska. Clap Tzu Voyage posiada możliwość regulacji wysokości stołu oraz system podwieszki na ramiona.

Leżanka metalowa

MEDEN INMED
PROFESJONALNA INŻYNIERIA MEDYCZNA

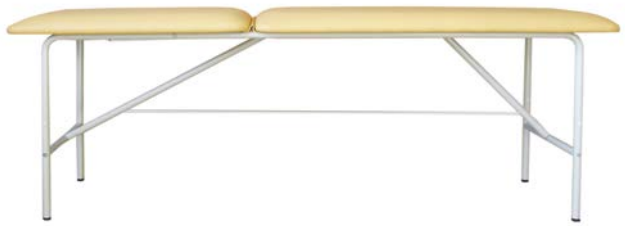

Leżanka metalowa LZM-3:

Metalowa leżanka zabiegowa LZM typ 1 jest przeznaczona do prowadzenia zabiegów fizykoterapeutycznych w celu leczenia urazów i upośledzeń za pomocą naturalnych czynników fizycznych. Wykorzystywana jest w oddziałach i gabinetach fizykoterapii oraz odnowy biologicznej. Może być wykorzystywana również jako kozetka w gabinetach lekarskich. Leżanka umożliwia ułożenie pacjenta w pozycji leżącej oraz zmianę kąta uniesienia podgłówka.

Cechy charakterystyczne:

- regulowany zagłówek (od 0° do 50°),
- 2-warstwowa tapicerka wykonana z atestowanych materiałów dostępna w wielu wersjach kolorystycznych,
- śruby mocujące leżysko wkręcane w metalowe wzmocnienia znajdujące się w desce tapicerki,
- malowana proszkowo, stabilna stalowa rama,
- uchwyt na papier w opcji.

Ustawienia i wymiary:

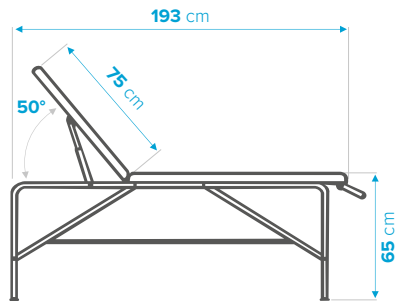

Dane techniczne:

Kąt regulacji zagłówka [°]:	0/+50
Wymiary (dł. x szer.) [cm]:	193 x 61
Wysokość całkowita [cm]:	65
Maks. szerokość papieru [cm]:	60
Masa [kg]:	16

Triton | Trakcja mechaniczna

Stół **Triton** jest przeznaczony do prowadzenia zabiegów trakcji kręgosłupa przy współpracy z ciągnikiem trakcyjnym. Zabiegi trakcyjne wykonuje się w celu zwiększenia sprawności statodynamicznej kręgosłupa przez rozluźnienie napiętych mięśni, a także zwiększenie przestrzeni i otworów międzykręgowych. Rezultatem jest redukcja ucisku i podrażnienia korzeni nerwowych oraz polepszenie krążenia w obszarze tętnicy kręgowej.

Urządzenie wyposażone jest w obrotowy panel sterujący – zakres obrotu 270°. Łatwa i precyzyjna regulacja parametrów fazy progresji, trakcji oraz regresji.

Trakcja manualna i mechaniczna wykorzystywane są od lat jako bezpieczne rozwiązania w leczeniu schorzeń kręgosłupa i ich następstw, takich jak uszkodzenia korzeni nerwów i nieprawidłowości krzywizn kręgosłupa w płaszczyźnie strzałkowej. Wśród obecnych na rynku urządzeń do trakcji na szczególną uwagę zasługują systemy trakcyjne **Chattanooga Triton**, oferujące dopasowania ich możliwości do potrzeb klinicznych placówki.

Cechy charakterystyczne:

- kolorowy ekran dotykowy LCD,
- tryb pracy: statyczny, przerywany i cykliczny,
- graficzny atlas anatomiczny,
- encyklopedia terapii zawierająca zdjęcia i opisy metodologii,
- system kart „chipowych" do archiwizacji terapii,
- gotowe procedury terapeutyczne,
- procedury użytkownika: 80,
- siła trakcji (rozciąganie): 0-90 kg,
- zegar zabiegowy: 0-90 minut,
- niezależna regulacja czasu impulsu i czasu relaksacji: 0-90 s,
- regulacja prędkości: 30%, 50%, 100%,
- funkcja „pretension" - ustalanie wstępnego napięcia linki,
- wskaźnik kąta trakcji,
- wyłącznik bezpieczeństwa dla pacjenta,
- możliwość rozbudowy o moduł sEMG,
- wysuwany, regulowany zaczep do mocowania na stole.

Dane techniczne:

Wymiary (dł. x szer. x wys.) [cm]:	45 x 24 x 45
Zasilanie [V, Hz]:	100-240, 50/60
Moc [W]:	75
Klasa bezpieczeństwa:	Klasa I, typ BF
Waga [kg]:	14

Dodatkowe akcesoria:

A - QuickWrap DTS Belt Set - Rozmiar uniwersalny, zastosowanie przy trakcji miednicy lub lędźwi do 100 kg

B - Naugahyde® Knee Bolster - Zapewnia optymalną pozycję ciała podczas zabiegu, pokryty wytrzymałą tapicerką Naugahyde®

W modelach 6E i 6M stołów do trakcji firma **Chattanooga** zastosowała nową generację urządzeń do trakcji. W ten sposób rozszerzono możliwości oraz spektrum zastosowań współczesnej trakcji mechanicznej.

Opracowując i dostarczając sprzęt do rehabilitacji firma **Chattanooga** zyskała uznanie jako partner zaangażowany we współpracę z terapeutami walczącymi o zdrowie powierzonych im pacjentów.

Triton 6E | Stół do trakcji z 6 siłownikami

Długość: **217 cm** | Wysokość: **48-95 cm** | Szerokość: **69 cm** | Masa: **200 kg** | Obciążenie: **200 kg**

Triton 6E to w pełni elektryczny stół, który może współpracować z opcjonalnym ciągnikiem marki Chattanooga oraz posiada szereg funkcji mogących ułatwić pracę terapeuty.

Cechy charakterystyczne:

- elektryczny stół do trakcji, wspomagany przez 6 siłowników do regulacji sekcji głowy, klatki piersiowej, miednicy i kończyn dolnych,
- optymalne umieszczenie pilota zdalnego sterowania zapewnia łatwy dostęp do stołu,
- 6-sekcyjny stół zabiegowy zapewniający maksymalny komfort pacjenta w pozycji na brzuchu i na wznak, podczas terapii manualnej i trakcji,
- pochylenie sekcji miednicy regulowane w zakresie od 0° do 20°, aby zapewnić prawidłowe zgięcie kręgosłupa lędźwiowego i rozwiązanie problemu asymetrii miednicy,
- sekcja zagłówka z regulacją pochylenia w zakresie od -30° do +40°, aby umożliwić łatwy dostęp do kręgosłupa piersiowego i szyjnego,
- system oświetlenia LED w ramie stołu, tryb cykliczny lub stały,
- składane uchwyty do trakcji w podwieszeniu,
- podgrzewanie sekcji stołu zapewnia większy komfort pacjenta,
- transport i unieruchomienie w miejscu docelowym,
- pełna gama akcesoriów zaspokoi wymagania terapii każdego pacjenta.

Dane techniczne:

Wymiary (dł. x szer. x wys.) [cm]:	217 x 69 x 48-95
Zasilanie [V, Hz]:	100-240, 50/60
Obciążenie [kg]:	dynamiczne 200, statyczne 275
Klasa bezpieczeństwa elektrycznego:	Klasa I, typ B
Masa [kg]:	200

Ustawienia i wymiary:

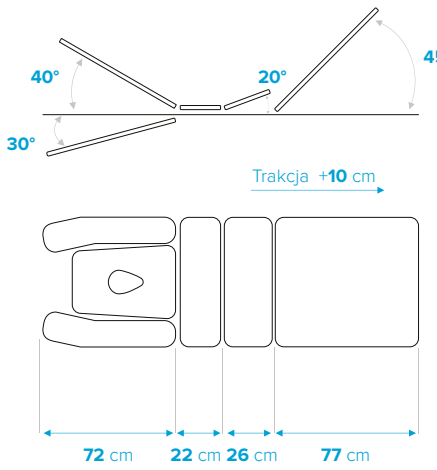

Triton 6M | Stół do trakcji

Długość: **217 cm** | Wysokość: **48-95 cm** | Szerokość: **69 cm** | Masa: **165 kg** | Obciążenie: **200 kg**

6-sekcyjny stół do trakcji **Triton 6M** wykorzystuje sprężyny gazowe i siłowniki elektryczne, aby zapewnić łatwą kontrolę ustawień stołu. Regulacja ustawienia każdej sekcji zapewnia wiele możliwych opcji pozycjonowania pacjenta.

Stół do trakcji **Triton 6M** wraz z urządzeniem do mechanicznej trakcji kręgosłupa marki Chattanooga to optymalny wybór sprzętu niezbędnego w praktyce każdego terapeuty.

Cechy charakterystyczne:

- 6-sekcyjny stół zabiegowy zapewniający optymalny komfort pacjenta w pozycji na brzuchu i na wznak podczas terapii manualnej i trakcji,
- pochylenie sekcji miednicy regulowane w zakresie od 0° do 20°, aby zapewnić prawidłowe zgięcie kręgosłupa lędźwiowego i rozwiązanie problemu asymetrii miednicy,
- sekcja zagłówka z regulacją pochylenia w zakresie od -30° do + 40°, aby umożliwić łatwy dostęp do kręgosłupa piersiowego i szyjnego,
- składane uchwyty do trakcji w podwieszeniu,
- sekcja kończyn dolnych z regulacją od 0° do 45°,
- możliwość łatwej regulacji sekcji głowy, miednicy, klatki piersiowej i kończyn dolnych, które stają się łatwo dostępne z każdej strony stołu dzięki sprężynom gazowym,
- sterownik nożny / ręczny umożliwia łatwą regulację wysokości stołu i stosowanie, blokowanego mechanizmu bezpieczeństwa.
- pełna gama akcesoriów zaspokoi wymagania terapii każdego pacjenta.

Dane techniczne:

Wymiary (dł. x szer. x wys.) [cm]:	217 x 69 x 48-95
Zasilanie [V, Hz]:	100-240, 50/60
Obciążenie [kg]:	dynamiczne 200, statyczne 275
Klasa bezpieczeństwa elektrycznego:	Klasa I, typ B
Masa [kg]:	165

Ustawienia i wymiary:

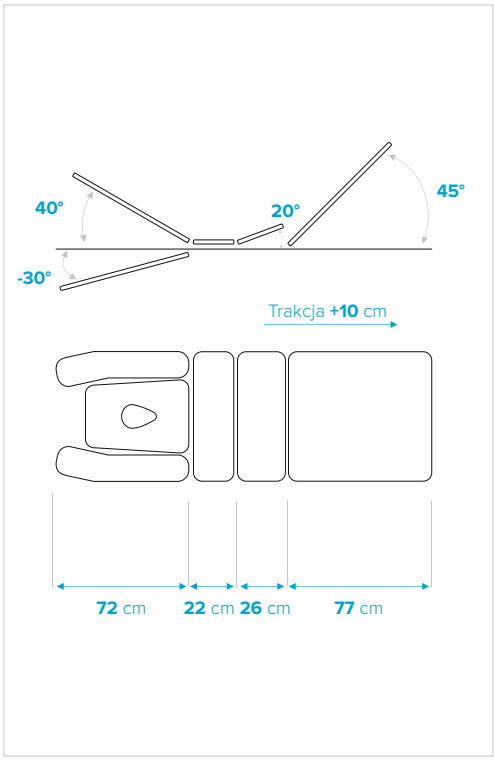

Galaxy Traction | Stoły do trakcji

MEDEN INMED
PROFESJONALNA INŻYNIERIA MEDYCZNA

Długość: **202 cm** | Wysokość: **48-98 cm** | Szerokość: **70 cm** | Waga: **128 kg** | Obciążenie: **200 kg**

Stoły **GALAXY Traction T3** (3-sekcyjny) oraz **T4** (4-sekcyjny) przeznaczone do zabiegów trakcji kręgosłupa z użyciem ciągnika trakcyjnego. Zabiegi trakcyjne wykonuje się w celu zwiększenia sprawności statodynamicznej kręgosłupa poprzez rozluźnienie napiętych mięśni oraz zwiększenie przestrzeni i otworów międzykręgowych. W wyniku terapii następuje redukcja ucisku i podrażnienia korzeni nerwowych oraz poprawa krążenia w obszarze tętnicy kręgowej.

Cechy charakterystyczne:

- dostępny w wersji 3- lub 4-sekcyjnej,
- elektryczna regulacja za pomocą ramy wokół podstawy stołu,
- regulowany zagłówek od -30 do 80° z wyprofilowanym otworem na twarz i zaślepką,
- specjalny uchwyt na pasy do trakcji ukryty pod zaślepką,
- szeroka gama kolorów tapicerki,
- stabilna konstrukcja krzyżakowa,
- regulowana półka pod aparat do trakcji,
- system jezdny F0 (2 kółka i 2 antypoślizgowe stopki) lub F4 (4 unoszone kółka i 4 antypoślizgowe stopki),
- **PAS** (Personal Authorization System) - magnetyczny klucz dostępu,
- kompatybilność z pasami do trakcji **QuickWrap DTS** oraz urządzeniem do trakcji kręgosłupa **TRU-TRAC/TRITON** marki **Chattanooga**.

Dane techniczne:

	T3	T4
Ilość sekcji:	3	4
Kąt regulacji zagłówka [°]:	-10°/+80°	-10°/+80°
Kąt regulacji sekcji tylnej [°]:	-	0°/+70°
Regulacja wysokości [cm]:	48-98	48-98
Regulacja przesuwu sekcji tylnej [cm]:	0-10	0-10
Wymiary (długość x szerokość) [cm]:	202 x 70	202 x 70
Waga [kg]:	128	128
Maksymalne obciążenie [kg]:	dynamiczne 200, statyczne 275	dynamiczne 200, statyczne 275
Zasilanie [V; Hz]:	100-240; 50/60	100-240; 50/60

Dodatkowe akcesoria:

- urządzenie do mechanicznej trakcji kręgosłupa marki Chattanooga,
- zestaw specjalistycznych pasów do trakcji **QuickWrap DTS**,
- 2-sekcyjna podstawka do fleksji,
- pasy do stabilizacji.

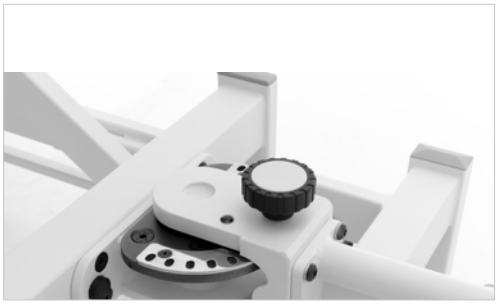

Japet.W+ | Egzoszkielet wspierający kręgosłup

Japet.W+ to urządzenie przeznaczone dla osób dorosłych cierpiących na przewlekły i ostry ból dolnego odcinka kręgosłupa. Jego działanie polega na ambulatoryjnej dekompresji odcinka lędźwiowego, co może przynieść ulgę i poprawić komfort życia.

Zastosowanie:

- łagodzi ból związany z bólem dolnego odcinka kręgosłupa,
- ogranicza obciążenie kręgosłupa,
- stabilizuje ruchy i postawę,
- utrzymuje mobilność i aktywność mięśniową.

Dane techniczne:

Wymiary [cm]:	104 x 30 x 10
Waga urządzenia [kg]:	2,4
Klasyfikacja wyrobu:	klasa IIa
Żywotność baterii:	4 kg na każdy z 4 siłowników
Rozmiary systemu:	2 rozmiary systemu

Warunki użytkowania

Temperatura [°C]:	od 0 do +40
Wilgotność powietrza [%]:	5 - 95
Ciśnienie atmosferyczne [hPa]:	570 - 1060

Przeciwwskazania:

- poważny deficyt neurologiczny,
- zmiany skórne lub nadmierna otyłość tułowia,
- historia złamań kręgosłupa piersiowego lub lędźwiowego,
- ostatnie złamanie żebra (< 3 miesiące),
- choroby zakaźne lub zapalenie kręgów,
- obecny blok zewnątrzoponowy,
- osteoporoza,
- niewydolność oddechowa,
- ciąża (> 4 miesiące),
- nowotwór z przerzutami do kręgosłupa,
- operacja przepukliny krążka miedzykręgowego (< 3 miesiące),
- złamanie w obrębie kręgosłupa lędźwiowego (< 3 miesiące).

Saunders Lumbar Traction

Przenośne, pneumatyczne urządzenie do trakcji odcinka lędźwiowego kręgosłupa. Opatentowany system trakcji, aplikujący siłę rozciągającą za pomocą pneumatycznie rozsuwanego leżyska.

Cechy charakterystyczne:

- aktywnie rozsuwane dwuczęściowe leżysko,
- możliwość generowania siły od 1 do 90 kg,
- mechanizm leżyska eliminujący siłę tarcia w trakcie trwania zabiegu,
- prowadzona w pełni komfortowy dla pacjenta sposób trakcja w pozycji pronacji i supinacji,
- możliwość wykonania trakcji symetrycznej i asymetrycznej (jednostronnej),
- komfortowe i nie ślizgające się po ciele pacjenta pasy zapewniające doskonałą stabilizację w trakcie zabiegu,
- możliwość swobodnego transportowania i stosowania zestawu np. w domu pacjenta,
- prosta, nie wymagająca osoby trzeciej obsługa pozwalająca na samodzielne stosowanie zabiegu w warunkach domowych,
- prosty, pneumatyczny mechanizm płynnego generowania siły, który daje możliwość prowadzenia trakcji zarówno w sposób statyczny jak i przerywany,
- torba umożliwiająca łatwy transport zestawu,
- wymiary: 60 x 65 x 10 cm (po złożeniu),
- waga: 11 kg.

Saunders Cervical Traction

Przenośne, pneumatyczne urządzenie do trakcji odcinka szyjnego kręgosłupa. Opatentowany system trakcji, aplikujący siłę poprzez kość potyliczną za pomocą ruchomych klinów.

Cechy charakterystyczne:

- bezpośrednie skierowanie siły rozciągającej przez potylicę, zapobiegające obciążeniom stawów skroniowo-żuchwowych,
- aplikowanie siły trakcyjnej nawet do 20 kg,
- wygodne i w pełni stabilne ułożenie pacjenta w trakcie zabiegu w pozycji leżenia tyłem,
- możliwość swobodnego transportowania i stosowania zestawu np.: w domu pacjenta,
- nie wymagająca osoby trzeciej obsługa pozwalająca na samodzielne stosowanie zabiegu w warunkach domowych,
- łatwa w montażu stopka umożliwiająca wykonanie zabiegu pod kątem 15, 20 lub 25°,
- pneumatyczny mechanizm płynnego generowania siły, który daje możliwość prowadzenia trakcji zarówno w sposób statyczny jak i przerywany,
- możliwość wykonania trakcji symetrycznej i asymetrycznej (jednostronnej),
- komfortowe, regulowane na szerokość, obracające się kliny, łatwo dopasowujące się do indywidualnego kształtu głowy pacjenta (możliwość mycia i dezynfekcji), łatwe w demontażu,
- waga: 5,5 kg.

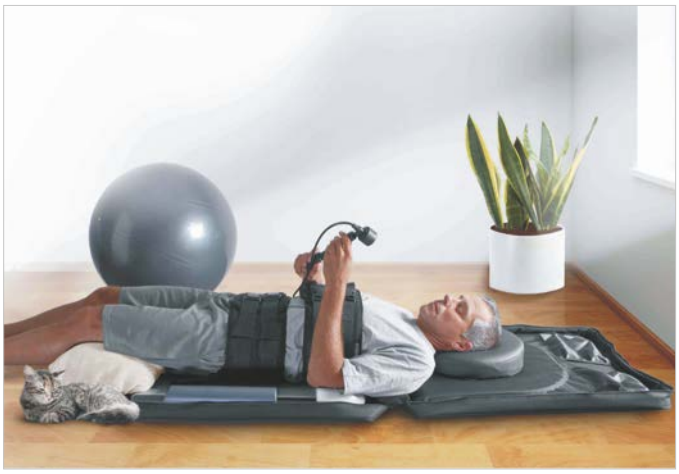

Szyny CPM | Terapia bierna i mobilizacja pacjenta

Terapia CPM

Continuous Passive Motion (CPM) therapy – terapia ciągłym ruchem biernym. Badania kliniczne przeprowadzone w latach 70. i 80. XX w. wykazały pozytywny wpływ mobilizacji na chrząstkę stawową, mięśnie, więzadła i nerwy. Bazując na ich wynikach od tamtej pory, po ostrych urazach lub zabiegach inwazyjnych wymagających rekonwalescencji, stosuje się zabiegi na szynach **CPM**, przyspieszające odzyskanie ruchomości w stawie, gojenie ran oraz zmniejszające poziom odczuwanego bólu.

„Im szybciej staw zostanie zmobilizowany, tym lepiej”[1] – R. Salter

Efekty stosowania szyn CPM:

- regeneracja i mobilizacja stawów i struktur towarzyszących dzięki ciągłemu wymuszaniu ruchu,
- dokładna kontrola nad zakresem wymuszanego ruchu pozwala prowadzić terapię celowaną, zmniejszając poziom odczuwanego bólu,
- delikatny ruch stawu wspomaga odżywianie i metabolizm chrząstki,
- wczesna mobilizacja zapobiega powstawaniu zrostów.

Korzyści ze stosowania szyn CPM:

- widoczna poprawa zakresu ruchomości i funkcjonalności stawu w porównaniu do rekonwalescencji bez zastosowania szyny CPM,
- skrócenie okresu hospitalizacji pacjenta, dzięki wzrostowi efektywności terapii,
- szybszy powrót do sprawności.

Urządzenia do rehabilitacji kończyny górnej:

Centura

Szyna do ćwiczeń biernych stawu barkowego oraz ćwiczeń izolowanych i zsynchronizowanych, pozwalająca na zwiększenie zakresu ruchu w warunkach kontrolowanych. Polecana dla pacjentów po operacjach, silnych urazach i złamaniach, zapobiega usztywnianiu się stawów, zrostom tkanki miękkiej i atrofii mięśni. Dostępna w kilku wersjach, także z oprogramowaniem **Data Capture V2 Centura**.

Moduł CEM

Pozwala na przeprowadzanie ćwiczeń z wyprostem/zgięciem łokcia ze stałą pronacją i supinacją, we wszystkich płaszczyznach odwiedzenia barku. Dostępny w dwóch wersjach – osobne urządzenie lub dodatkowy moduł do szyny **Centura.**

Moduł Abduction

Pozwala na przeprowadzenie ćwiczeń z ruchem odwodzenia horyzontalnego.

Centura B&W

Szyna umożliwiająca natychmiastową rehabilitację pacjenta po operacji. Umożliwia terapię w łóżku lub w pozycji siedzącej. Posiada regulację wysokości.

kinetec®

Centura

Moduł CEM

Centura B&W

Bibliografia:

1. Salter, RB; Simmonds, DF; Malcom, BW; Rumble, EJ; MacMichael, D; Clements, ND. The biological effect of continuous passive motion on the healing of full-thickness defects in articular cartilages. An experimental investigation in the rabbit. J Bone Joint Surg. 1980; 62A: 1231-12151.

Centura | Szyna CPM do ćwiczeń biernych stawu barkowego

Dane techniczne:

Zakres ruchu (ROM)	Centura 1 Motor (Flex / Ext)	Centura 2 Motors	Moduł Kinetec CEM™	Moduł odwodzenia horyzontalnego
Odwodzenie / przywodzenie [°]:	○	20 do 160	○	○
Odwodzenie / przywodzenie z zsynchronizowaną rotacją [°]:	○	20 do 160 / -30 do 90	○	○
Rotacja wew./zew. barku [°]:	○	-30 do 90	○	○
Zgięcie / wyprost barku [°]:	20 do 180	20 do 180	○	○
Zgięcie / wyprost łokcia [°]:	○	⊙ →	-10 do 135	○
Odwodzenie horyzontalne [°]:	○	⊙	○ →	-30 do 110
Parametry urządzenia				
Ruch aktywny i pasywny ciągły:	●	●	●	●
Sygnalizacja maksymalnego ROM: pacjenta (manualna lub w trybie BYPASS):	●	●	●	●
Regulacja prędkości [°/min]:			50-140 (5 poziomów)	
Ćwiczenia przeprowadzane w pozycji leżącej:				
Ćwiczenia przeprowadzane w pozycji siedzącej:	●	●	●	●
Parametry użytkownika				
Maksymalna waga użytkownika [kg]:			130	
Wzrost użytkownika (min./maks.) [cm]:			140/200	
Cechy urządzenia				
Liczba programów:			16	
Pilot zdalny:			●	
Regulacja siły inwersji:			6 poziomów	
Automatyczne resetowanie ustawień przy zmianie rodzaju ruchu:			●	
Pauza w wyproście / zgięciu [s]:			0-900	
Tryb BYPASS:[1]			● (niedostępny w ruchu zsynchronizowanym)	
Waga urządzenia [kg]:	38	41		
Wymiary (dł. x szer. x wys.) [cm:]	56 x 100 x 76	56 x 100 x 76		
Bezpieczeństwo				
Przycisk START / STOP / REVERSE:			●	
Regulacja progu bólu:			●	
Zmiana kierunku ruchu przy oporze (autorewers przy spastyce):			●	
Blokada pilota:			●	
Wersja Data Capture (DC)				
Raport pacjenta:			⊙	
Programowanie przez komputer:			⊙	
Analiza danych:			⊙	
Liczba dostępnych programów / ustawień pacjenta:			nieograniczona	
Dane ogólne				
Napięcie [V]:			100 do 240	
Pobór mocy [W]:			50	
Klasa bezpieczeństwa:			typ B / klasa I	
Kompatybilność				
Moduł Vibramoov for Kinetec:			⊙	

● Standard ○ Brak ⊙ Opcja

[1] Tryb BYPASS umożliwia dostosowanie zakresu ruchomości do tolerancji pacjenta (progu bólu) w trakcie sesji.

Maestra | Szyna CPM do ćwiczeń biernych dłoni, nadgarstka i przedramienia

Maestra

Szyna do pasywnej mobilizacji kciuka i palcow, nadgarstka i przedramienia to podstawowe wyposażenie placowek prowadzących rehabilitację funkcjonalną kończyny gornej. Umożiwia ćwiczenie do 9 ruchów anatomicznych mobilizujących 14 stawów. Szyna posiada intuicyjny pilot z przyciskami do każdego ruchu.

Dane techniczne:

Zakres ruchu (ROM)	
Ręka (stawy MCP - PIP - DIP) [°]:	-30 do 225
Zgięcie nadgarstka [°]:	0 do 90
Wyprost nadgarstka [°]:	0 do 90
Zgięcie / wyprost nadgarstka + stawów MCP [°]:	-50 do 140
Pronacja / supinacja [°]:	-90 do 90
Odwodzenie kciuka [°]:	0 do 180
Odchylenie w stronę kości łokciowej [°]:	-30 do 60
Odchylenie w stronę kości promieniowej [°]:	0 do 90
Selektywna mobilizacja stawu DIP [°]:	0 do 70
Parametry urządzenia	
Elektroniczna regulacja ROM:	●
Regulacja prędkości [°/min]:	150-440 (9 poziomów)
Parametry użytkownika	
Wielkość ręki użytkownika:	od 7 roku życia
Cechy urządzenia	
Liczba programów:	16
Pilot zdalny:	●
Pauza w wyproście / zgięciu [s]:	0-900
Tryb MANUAL:[1]	●
Tryb BYPASS:[2]	●
Waga urządzenia [kg]:	8
Wymiary (dł. x szer. x wys.) [cm]:	35 x 41 x 30
Bezpieczeństwo	
Przycisk START / STOP / REVERSE:	●
Regulacja progu bólu:	●
Blokada pilota:	●
Dane ogólne	
Napięcie [V]:	100-240
Pobór mocy [W]:	56-60
Klasa bezpieczeństwa:	typ B / klasa I
Kompatybilność	
Moduł Vibramoov for Kinetec:	⊙

● Standard ○ Brak ⊙ Opcja

[1] Tryb MANUAL pozwala na wprowadzenie wartości granicznych dla ruchu przed rozpoczęciem sesji.
[2] Tryb BYPASS umożliwia dostosowanie zakresu ruchomości do tolerancji pacjenta (progu bólu) w trakcie sesji.

Spectra Kompanion™ | Technologia CPM

Poznaj Spectra Kompanion™:

Poszerz możliwości Spectra Kompanion™ kupując profesjonalny tablet umożliwiający:

- jednoczesny monitoring kilku pacjentów w czasie rzeczywistym,
- programowanie urządzenia na cały czas terapii,
- konsultacje wideo na żywo z lekarzem lub fizjoterapeutą,
- zdalne tworzenie i wysyłanie protokołów terapeutycznych.

Cechy i zalety:

Technologia **Kinetec Spectra Kompanion™** to spełnienie oczekiwań lekarzy i terapeutów oraz przewodnik dla ich pacjentów, prowadzący przez efektywny proces rehabilitacji z zastosowaniem szyny CPM do ćwiczeń biernych stawu biodrowego i kolanowego.

LEKARZE:

- codzienna kontrola terapii i postępów pacjenta,
- konsultacje w formie wideokonferencji z pacjentem (obraz/głos/chat),
- poufność danych.

FIZJOTERAPEUCI:

- tworzenie protokołów według wskazań lekarzy lub potrzeb terapii,
- programowanie urządzenia na cały czas terapii,
- znacznie krótszy czas szkolenia personelu i konfigurowania urządzenia (intuicyjny interfejs),
- codzienna kontrola terapii i postępów pacjenta.

PACJENCI:

- intuicyjny panel,
- efektywne tryby ćwiczeń funkcjonalnych,
- możliwość wyboru języka interfejsu (polskie menu),
- komunikaty motywujące i ułatwiające obsługę w czasie sesji,
- wykresy codziennych celów i osiągnięć,
- edukacyjne materiały wideo i ćwiczenia, które umożliwiają indywidualne dopasowanie oraz maksymalizację efektów.

Dane techniczne:

- panel dotykowy z systemem Android,
- 2 wersje aplikacji: dla pacjenta oraz profesjonalna (opcja),
- wybór języka użytkownika,
- bluetooth 4.0 dla pewnej i bezpiecznej łączności,
- zdalny dostęp poprzez Wi-Fi,
- możliwość blokady zmian parametrów,
- funkcja Start/Stop/Powrót,
- 2 lata gwarancji.

Spectra Kompanion™ | Technologia CPM

Intuicyjny panel sterowania:

- prosta i łatwa obsługa,
- większość funkcji dostępna po 3 kliknięciach,
- możliwość wyboru języka (pozwala uniknąć błędów),
- polskie menu.

Ewaluacja pacjenta:

- dostęp do pełnego raportu pacjenta i łatwy transfer danych poprzez e-mail bezpośrednio z tabletu,
- monitoring i badania kontrolne postępów oraz prawidłowości prowadzonej terapii,
- zdalny dostęp poprzez profesjonalny tablet Spectra Kompanion™.

Dostosowywanie protokołu:

- łatwy i szybki dostęp do inteligentnych funkcji,
- fizjologiczne ruchy odwzorowują terapię prowadzoną przez terapeutę,
- 3-poziomowa ewaluacja ćwiczeń z oporem czynnym.

Monitorowanie pacjenta:

- profesjonalny tablet Kinetec Kompanion™ umożliwia pełne monitorowanie bazy danych pacjenta.

Indeksy produktów:

Kinetec Spectra Kompanion™	**4621K06002**
wkładki higieniczne deluxe z komfortowymi podkładkami	**4621K06042**
zestaw uzupełniający ze wsparciem stopy	**4670027282**
zestaw uzupełniający bez wsparcia stopy	**4670026979**
profesjonalny tablet dla terapeuty, umożliwiający programowanie terapii i łączność z pacjentem + aplikacja	**4670027290**

Zestaw uzupełniający dla Kinetec Spectra™ (kolano)

Profesjonalny tablet z aplikacją

Kinetec Spectra Kompanion™

Tryby ćwiczeń:

Spectra Kompanion™ oferuje liczne dodatkowe tryby terapeutyczne, umożliwiające adaptację ćwiczeń do indywidualnych potrzeb danego pacjenta.

TRYB USTAWIEŃ PACJENTA

Wystarczy jedno kliknięcie, aby aparat ustawił się w bezpieczniej pozycji zgięcia 20° (możliwość zmiany ustawień).

TRYB ROZGRZEWKA

Rozpocznij sesję od 70% zakresu ruchu i zwiększaj go w krokach po 5%, aż do osiągnięcia maksymalnego, wcześniej ustawionego zakresu ruchu.

TRYB SPRĘŻYNOWANIA

Powtórz 3 razy ostatnie 10° prostowania i zginania (możliwość zmiany ustawień).

TRYB WOLNY POCZĄTEK I KONIEC

Minimalna prędkość ruchu podczas pierwszych i ostatnich 10° zakresu ruchu. W pozostałym zakresie ruch odbywa się z większą prędkością (możliwość zmiany ustawień).

TRYB EWALUACJA

Trening z 3 poziomami czynnego oporu, podczas którego wykonuje się od 5 do 10 ćwiczeń polegających na zginaniu kończyny w stawie kolanowym i pokonywaniu oporu generowanego przez aparat. Tryb pozwala na ocenę postępów terapeutycznych w procesie rehabilitacji.

TRYB DYNAMICZNY STRECHING

Stosowany u pacjentów z trudnościami osiągnięcia pełnego wyprostu. Aparat stopniowo prostuje kończynę w stawie kolanowym, z przerwami między kolejnymi etapami prostowania.

Szyny CPM | Terapia bierna kończyny dolnej

Urządzenia do rehabilitacji kończyny dolnej:

Spectra Essential

Cyfrowo sterowana szyna do ćwiczeń biernych stawu biodrowego i kolanowego z uproszczoną obsługą. Możliwość regulacji: zakresu ruchu, prędkości, pauza. Blokada parametrów, przycisk START/STOP/REVERSE.

Spectra

Cyfrowo sterowana szyna do ćwiczeń biernych stawu biodrowego i kolanowego z funkcjonalnością wersji ESSENTIAL oraz dodatkowo: program rozgrzewka i modulacja, regulacja zakresu ruchu w trakcie ćwiczeń, mechaniczna zmiana kierunku ruchu, nieograniczona liczba programów własnych. Wyposażona w plastikowe podkładki pod nogi, pilot z wejściem USB (możliwość rozbudowy do wersji DataCapture)

Performa

Cyfrowo sterowana szyna do ćwiczeń biernych stawu biodrowego i kolanowego, odwzorowująca naturalny ruch kolana.

Prima Advanced

Analogowa szyna do ćwiczeń biernych stawu biodrowego i kolanowego.

Breva

Szyna do ćwiczeń biernych stawu skokowego, oferująca ruch w zakresie zgięcia podeszwowego/grzbietowego oraz inwersji/ewersji, możliwość ćwiczenia w pozycji leżącej lub siedzącej.

Spectra Kompanion

Cyfrowo sterowana szyna do rehabilitacji przy patologiach kolan i bioder. Umożliwia aktywną ocenę pacjenta podczas sesji. Ekran dotykowy pozwala na zarządzanie sesją i dopasowanie jej do potrzeb pacjenta.

Oprogramowanie do szyn CPM Centura i Spectra:

Centura / Spectra DC V2

Oprogramowanie dedykowane szynom Centura i Spectra, pozwalające na aktualizację wersji podstawowej. Piloty sterujące, które są wyposażone w port USB mogą być rozszerzone do wersji Data Capture poprzez zakup oprogramowania. Zestaw zawiera: pendrive z oprogramowaniem Data Capture oraz 5 pustych kluczy USB do zapisywania indywidualnie ustalanych sesji. Oprogramowanie pozwala między innymi na generowanie graficznych raportów z postępów, feedback i analizę przebiegu terapii oraz programowanie urządzenia. Urządzenie dostępne również w zestawie bez pilota dla urządzeń z kompatybilnym pilotem.

Akcesoria dodatkowe do szyn CPM dla kończyn dolnych:

- wymienne wkładki z froty do szyn Spectra, Performa, Prima Advanced, Spectra XL, Breva,
- wymienne podkładki plastikowe do szyn Spectra, Performa, Prima Advanced, Spectra XL,
- uniwersalny wózek transportowy do wszystkich rodzajów szyn,
- wózek do szyn Spectra i Prima Advanced, pozwalający na pracę urządzenia przy łóżku. Możliwość zastosowania z szyną Performa po dokupieniu adaptera do mocowania.

kinetec®

Spectra Essential

Performa

Prima Advance

Breva

Szyny CPM | Terapia bierna kończyny dolnej

Dane techniczne:

Zakres ruchu (ROM)	Prima Advance	Spectra Kompanion	Spectra Essential	Spectra XL	Performa	Breva
Zgięcie kolana [°]:	115	120	120	120	130	○
Wyprost kolana [°]:	-5	-10	-10	-10	-3	○
Zgięcie w biodrze [°]:	75	75	75	75	80	○
Wyprost w biodrze [°]:	10	10	10	10	10	○
Zgięcie podeszwowe stawu skokowego [°]:	40	40	40	40	40	40
Zgięcie grzbietowe stawu skokowego [°]:	30	30	30	30	30	30
Odwodzenie / przywodzenie [°]:	○	30	30	30	30	○
Inwersja / ewersja stawu skokowego [°]:	○	○	30	○	30	25
Parametry urządzenia						
Zgodność anatomiczna:	częściowa	częściowa	częściowa	częściowa	pełna	○
Ruch aktywny:	○	○	○	○	●	○
Elektroniczna regulacja ROM:	○	●	●	●	●	○
Manualna regulacja ROM:	●	○	○	○	○	○
Regulacja prędkości [°/min]:	40-145	45-155	45-155	60-170	50-220	50-150
Regulacja długości podparcia całej kończyny [cm]:	71-99	71-99	71-99	71-99	71-99	○
Regulacja długości podparcia łydki [cm]:	38-53	38-53	38-53	38-53	38-53	○
Regulacja długości podparcia uda [cm]:	33-46	33-46	33-46	33-46	33-46	○
Ćwiczenia przeprowadzane w pozycji leżącej:	●	●	●	●	●	●
Ćwiczenia przeprowadzane w pozycji siedzącej:	○	○	○	○	○	●
Parametry użytkownika						
Maksymalna waga użytkownika [kg]:	135	135	135	227	135	○
Wzrost użytkownika (min./maks.) [cm]:	145/195	145/195	145/195	145/195	112/206	dł. stopy 19/29
Długość całej KD (min./maks.) [cm]:	71/99	71/99	71/99	71/99	58/110	○
Długość kości piszczelowej (min./ maks.) [cm]:	38/53	38/53	38/53	38/53	32/60	○
Długość kości udowej (min./maks.) [cm]:	33/46	33/46	33/46	33/46	26/50	○
Wolna przestrzeń w obrębie krocza:	○	○	○	○	●	○
Cechy urządzenia						
Liczba programów:	○	○	○	○	○	16
Pilot zdalny:	○	○	○	○	●	●
Wyłącznik czasowy:	○	○	●	○	○	○
Pauza w wyproście / zgięciu [s]:	○	○	0-900	○	0-900	0-900
Licznik czasu pracy urządzenia:	○	●	○	●	●	○
Manualna regulacja znaczników min./maks. ROM:	●	○	○	●	○	○
Manualna regulacja znaczników progu bólu:	○	○	○	●	●	○
Tryb WARM-UP:[1]	○	●	○	●	●	●
Tryb BYPASS:[2]	○	○	○	●	●	●
Tryb MODULATION:[3]	○	●	○	●	●	○
Tryb SPRING:	○	○	○	○	●	○
Tryb EVALUATION:	○	○	○	○	●	○
Tryb DYNAMIC STRETCH:	○	○	○	○	●	○
Tryb EXTREMITY FOCUS:	○	○	○	○	●	○
Waga urządzenia [kg]:	11	12,5	12	13	15	12,5
Wymiary (dł. x szer. x wys.) [cm]:	95 x 33	95 x 33	95 x 33	94 x 37	109 x 33	56 x 37 x 45
Szerokość transportowa [cm]:	25	25	33	32	25	○
Uchwyt transportowy:	○	●	●	●	●	○
Miejsce do przechowywania pilota:	○	●	●	●	●	●
Dostępna wersja z podkładkami z froty:	●	●	●	●	●	○
Dostępna wersja z podkładkami plastikowymi:	na zatrzask	○	na zatrzask	na paski	na paski	○
Dane ogólne						
Napięcie [V]:	100 do 240	100 do 240	100 do 240	100 do 240	100 do 240	100 do 240
Pobór mocy [VA]:	14-22	47-62	12-19	17-30	15-25	50
Kompatybilność						
Moduł Vibramoov for Kinetec	⊙	⊙	⊙	⊙	⊙	⊙

● Standard ○ Brak ⊙ Opcja

Vibramoov STIM | Terapia wibracyjna

Vibramoov STIM to nakładki dedykowane szynom CPM firmy Kinetec. Aplikacja funkcjonalnej proprioceptywnej stymulacji (**FPS**) na ścięgnie mięśnia aktywuje wrzecionka nerwowo-mięśniowe i wywołuje uczucie ruchu odpowiadające wydłużeniu mięśnia poddawanego wibracji. W połączeniu z ruchem pasywny szyny CPM, FPS stanowi stymulator ruchu działający na wszystkich płaszczyznach: neurosensorycznej, percepcyjnej i motorycznej.

Lepszy efekt terapii

FPS wspomaga powrót do prawidłowej ruchomości w stawie i skraca czas terapii poprawiając jednocześnie komfort pacjenta.

Dzięki zastosowaniu pilotowanych i kontrolowanych częstotliwości, **FPS** jest odczuwana jako przyjemny i komfortowy zabieg. W połączeniu z silnym i długotrwałym działaniem przeciwbólowym wspomaga ona działanie terapeutyczne

Dodanie **FPS** do mobilizacji biernej znacznie zwiększa odczucie płynnego ruchu i ułatwia związaną z nim antagonistyczną aktywację ruchową (odpowiedź motoryczną), dzięki czemu leczenie jest bardziej skuteczne.

Przyspieszenie procesu rehabilitacji

Patologiczne lub pooperacyjne ograniczenia ruchomości w stawie częściowo lub całkowicie pozbawiają ośrodkowy układ nerwowy informacji proprioceptywnych o ruchu i głęboko ograniczają na poziomie korowym zarówno reprezentację ruchu, jak i struktury ośrodkowe odpowiedzialne za jego świadomą kontrolę.

Wczesna aktywacja wywołana przez FPS ma na celu maksymalizację aktywności pętli sensomotorycznych, wzmocnienie propriocepcji oraz przywrócenie płynnego i wolnego od bólu ruchu.

Zalety:

- kompatybilność ze wszystkimi urządzeniami Kinetec® CPM,
- automatyczna stymulacja wyzwalana przez detekcję ruchu,
- lepsze efekty terapii,
- silne i długotrwałe działanie przeciwbólowe
- zwiększenie komfortu zabiegu,
- mniejsza kompensacja mięśniowa.

Wskazania:

- artroplastyka (TKA, TKR, THR...),
- rekonstrukcja więzadła,
- złamanie, skręcenie,
- zerwanie więzadła,
- zwyrodnienie stawów,
- meniscektomia.

Najważniejsze korzyści zdrowotne:

- szybszy powrót ruchomości w stawie,
- działanie przeciwbólowe,
- większy komfort zabiegu z szyną CPM,
- wzmocnienie proprioceptywne,
- wzmocnienie mięśni,
- mniejsza kompensacja mięśniowa,
- mniejszy odruch obronny.

Zakres ruchu z FPS

Zakres ruchu bez FPS

OxyCycle II | Rotor elektryczny do biernej rehabilitacji kończyn

OxyCycle II to kompaktowy rotor z mechaniczną regulacją oporu, który pozwala na wykonywanie ćwiczeń biernych, również w warunkach domowych. Rotor postawiony na podłodze umożliwia trening mięśni nóg, natomiast położony na stole pozwala na ćwiczenie mięśni rąk. Uniwersalność urządzenia doceniło wielu specjalistów oraz pacjentów na całym świecie.

Regularny trening na rotorze przyczyni się do stopniowego wzmacniania mięśni kończyn górnych i dolnych, zwiększenia ruchomości stawów oraz poprawy cyrkulacji krwi. **OxyCycle II** rozwija także ogólną sprawność fizyczną. Rotor posiada wspomaganie na poziomie 60 W, dzięki czemu można utrzymać stałą rotację.

Dane techniczne:

Zakres regulacji prędkości [rpm]:	25 - 65
Wymiary (dł. x szer. x wys.) [cm]:	50 x 46 x 38
Waga [kg]:	8,5
Kolor:	Biało-zielony

Cechy charakterystyczne:

- cichy,
- przenośny,
- kompaktowy,
- lekki,
- czytelny, wielofunkcyjny wyświetlacz LCD - posiada timer, licznik obrotów i wskaźnik orientacyjnego spalania,
- bezprzewodowy pilot zdalnego sterowania z wyświetlaczem,
- indywidualne dostosowanie ćwiczeń i prędkości,
- możliwość wykorzystania przez osoby w pełni sprawne, jak również przez osoby z dysfunkcjami ruchowymi,
- mata w zestawie,
- przycisk bezpieczeństwa, który może zostać użyty w przypadku wystąpienia obrażeń lub skurczu mięśni,
- możliwość szybkiej zamiany pedałów na korby.

Avior, Draco, Pictor

Urządzenia do rehabilitacji z oporem elastycznym i grawitacyjnym

Avior umożliwia wykonywanie ćwiczeń biernych i pozwala na odciążenie fizjoterapeuty przy pracy, który jednocześnie może poświęcić czas kilku pacjentom. Pacjent, pracując sam, samodzielnie określa granice bólowe, dopasowując zakresy ruchu do swoich możliwości, co może mieć korzystny wpływ na zmniejszenie dyskomfortu podczas wykonywanych ćwiczeń.

Draco odciąża terapeutę umożliwiając mu pracę z kilkoma pacjentami jednocześnie bez narażenia na urazy kręgosłupa. Dzięki silnemu zaangażowaniu pacjenta w wykonywane ćwiczenia, trening jest efektywny i dopasowany do indywidualnych możliwości podczas całej rehabilitacji. Ćwiczenia czynne oraz ćwiczenia z oporem są wykonywane w kolejnej fazie rehabilitacji po uzyskaniu zadowalających rezultatów ćwiczeń biernych. Precyzyjne odwzorcowanie anatomicznych osi ruchów w stawach pozwala na idealna imitację naturalnego ruchu kończyny podczas ćwiczeń, przywracajac sprawność w oczekiwanym zakresie.

Pictor dzięki swojej adaptacyjności umożliwia wykonywanie trzech niezależnych przemieszczeń w anatomicznych osiach stawów: zginania i prostowania, przywodzenia oraz odwodzenia, a także nawracania i odwracania stawu łokciowego. Możliwość wykonywania ćwiczeń biernych pozwala na odciążenie fizjoterapeuty przy pracy, który jednocześnie może poświęcić czas kilku pacjentom.

Dane techniczne:

	Avior	Draco	Pictor
Przeznaczenie:	staw skokowy i kolanowy	staw skokowy	staw nadgarstkowy
Wskazania:	urazy chrząstki i ścięgien, nadwyrężenia i naciągnięcia mięśni oraz wiązadeł, skręcenia, zwichnięcia, złamania, schorzenia neurologiczne powodujące dysfunkcje kończyn dolnych	urazy chrząstki i ścięgien, nadwyrężenia i naciągnięcia mięśni oraz wiązadeł, skręcenia, zwichnięcia, złamania, schorzenia neurologiczne powodujące dysfunkcje kończyn dolnych	różnego typu urazy stawu nadgarstkowego, zmiany zwyrodnieniowe i reumatyczne, schorzenia neurologiczne powodujące dysfunkcje kończyn górnych
Wykonywane ruchy:	w stawie skokowym: zginanie i prostowanie, pronacja i supinacja; w stawie kolanowym: zginanie i prostowanie	zginanie i prostowanie, pronacja i supinacja, ruchy rotacyjne	zginanie i prostowanie oraz odwodzenie i przywodzenie w stawach nadgarstkowych, ruchy rotacyjne przedramienia
Rodzaje ćwiczeń:	samowspomagane (zginanie i prostowanie w stawie skokowym, zginanie i prostowanie w stawie kolanowym), czynne (wszystkie wskazane w wierszu powyżej), oporowe (wszystkie wskazane w wierszu powyżej)	samowspomagane, czynne i oporowe	samowspomagane, czynne i oporowe
Zakresy ruchu:	zgięcie podeszwowe 47 stopni, zgięcie grzbietowe 40 stopni, pronacja i supinacja po 34 stopnie w każdą ze stron	-	-
Rodzaj oporu:	elastyczny	grawitacyjny	grawitacyjny
Waga [kg]:	25	16	17
Wymiary [cm]:	39 x 89,2 x 91	40 x 68 x 94	62 x 36 x 24
Atuty:	odciążenie rehabilitanta, samodzielność pacjenta, świadomość wykonywanych ćwiczeń, osie przemieszczeń w aparacie zgodne z osiami anatomicznymi, adaptacyjność względem indywidualnych warunków antropometrycznych, efektywność rehabilitacji, mobilność, spójne wzornictwo, ergonomia. Urządzenia mogą zostać wyposażone w biofeedback, który uzbraja proces rehabilitacji w sprzężenie zwrotne, stymulujące układ nerwowy, zwiększając tym samym efektywność rehabilitacji oraz wpływając na komfort ćwiczeń.		

Pozostały sprzęt do kinezyterapii

Przyłóżkowe Urządzenie Rehabilitacyjne (**PUR**) wraz z osprzętem (linki, podwieszki, obciążniki, pasy stabilizujące) daje możliwość wykonywania szeregu ćwiczeń rehabilitacyjnych. PUR umożliwia prowadzenie usprawniania równolegle z leczeniem podstawowym. Zamontowane kółka jezdne z hamulcem pozwalają na łatwe przemieszczanie PUR-a.

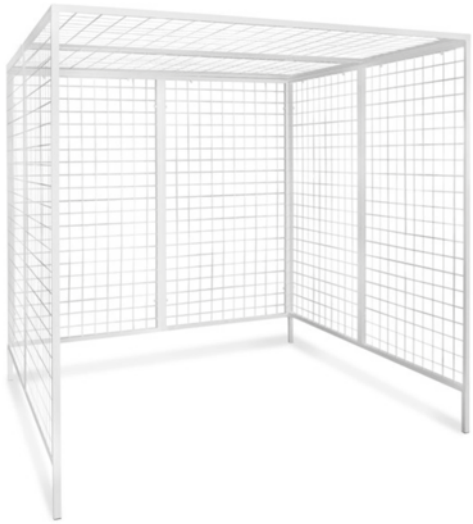

Kabina **KC** jest podstawowym elementem Uniwersalnego Gabinetu Usprawniania Leczniczego (UGUL). Przeznaczona jest do stosowania kinezyterapii indywidualnej z kilkoma pacjentami równocześnie. Stosuje się w niej zawieszenia całkowite, ćwiczenia czynne w odciążeniu oraz czynne z oporem i z zastosowaniem systemu bloczkowo-ciężarkowego. Istnieje możliwość zastosowania wyciągu Perschl'a. Przewieszka wraz z kabiną tworzy dodatkowo dobrze oprzyrządowane stanowisko.

Rotor **RG** jest to rotor do ćwiczeń kończyn górnych z łatwą regulacją oporu. Idealnie nadaje się do mocowania na kracie kabiny UGUL.

Rotor **RD** to rotor do ćwiczeń kończyn dolnych z łatwą regulacją oporu. Wyposażony jest w wysuwany dyszel zakończony chwytakiem do stabilizacji na pionowym lub poziomym przedmiocie.

Pozostały sprzęt do kinezyterapii

Poręcze do nauki chodzenia typ **PC** są wykonane na stalowej konstrukcji i przystosowane do ćwiczeń związanych z reedukacją chodu. Dzięki możliwości regulacji wysokości poręcze mogą być wykorzystane do ćwiczeń z dziećmi z wadami rozwojowymi kończyn dolnych.

Tablice do ćwiczeń manipulacyjnych ręki z oporem i bez. Dzięki regulacji wysokości, obrotowemu statywowi oraz licznym przyrządom do ćwiczeń ręki są to bardzo funkcjonalne urządzenia, niezbędne w każdej przychodni rehabilitacyjnej.

Fotel **UPR-01 B** stosowany do ćwiczeń oporowych stawu kolanowego oraz mięśni okołostawowych. Daje możliwość profesjonalnej rehabilitacji pacjentów po przebytych zabiegach operacyjnych w obrębie stawów obwodowych oraz po różnego typu urazach stawów i układu kostno-mięśniowego. Konstrukcja zwykła nierozkładana. Wyposażony jest w dodatkowy uchwyt do ćwiczeń kończyn górnych, komplet ciężarków 10 kg oraz komplet pasów stabilizacyjnych. W ofercie znajdują się również inne fotele do ćwiczeń oporowych kończyn dolnych i górnych.

Wzmocniona, rozkładana tablica z nadrukowaną siatką posturograficzną rozwijana z aluminiowej, stabilnej kasety. Nadruk siatki posturograficznej naniesiony na trwały i odporny laminat o wymiarach 85 x 200 cm.

Lustra korekcyjne **LK typ 1** są wyposażone w kółka ułatwiające przesuwanie. Rama lustra wykonana jest z kształtowników stalowych. Środkowy element lustra posiada naciętą siatkę posturograficzną.

Karta Inwestycji

Centrum Rehabilitacji i Opieki Medycznej DONUM CORDE, Budy Głogowskie

DONUM CORDE Centrum Rehabilitacji i Opieki Medycznej to nowoczesny ośrodek rehabilitacyjny, zajmujący się całodobową opieką medyczną i nowoczesną rehabilitacją Pacjentów w różnym stanie klinicznym, z wykorzystaniem innowacyjnej technologii.

W DONUM CORDE przebywają Pacjenci z różnymi schorzeniami przewlekłymi, m.in.: po urazach, udarach niedokrwiennych i krwotocznych, a także po zabiegach ortopedycznych i chirurgicznych oraz w wyniku sytuacji nagłej, również Pacjenci w śpiączce i z mechaniczną wentylacją czy żywieniem dojelitowym.

Wykwalifikowany personel medyczny dba o kontynuację leczenia i możliwość powrotu do zdrowia Pacjentów przebywających w ośrodku. Istnieje możliwość skorzystania ze specjalistycznych konsultacji lekarskich, specjalistycznych terapii psychologicznych, neurologopedycznych, a także dostępnej diagnostyki dla Pacjenta. Świadczenia rehabilitacji są przeprowadzane w formie pobytu stacjonarnego oraz ambulatorium.

Pacjenci uwzględniając obecny stan zdrowia, mają indywidualnie dobieraną rehabilitację często ze wsparciem nowoczesnych technologii. Ośrodek DONUM CORDE dysponuje jedynimi w Polsce urządzeniami w zakresie rehabilitacji, m.in.: urządzenia do reedukacji chodu, a także do terapii kończyny górnej. Pacjentom dorosłym i dzieciom zapewnia się wczesną rehabilitację, wykorzystując przy tym dostępną robotykę.

Dla Pacjentów przygotowane są również takie rozwiązania jak rehabilitacja w wodzie, w kameralnym basenie, dostępnym na terenie ośrodka DONUM CORDE.

W swojej ofercie ośrodek posiada również wachlarz możliwości dla Pacjentów tych najmłodszych. Pobyt dziecka i opiekuna w placówce daje możliwości przeprowadzania zróżnicowanej rehabilitacji z wykorzystaniem technik w indywidualnej terapii z fizjoterapeutą. Zaopatrzenie najmłodszych Pacjentów w sale doświadczeń świata, w salę integracji sensorycznej, a także użytkowanie robotyki w zakresie rehabilitacji Pacjentów daje w takim aspekcie zadowalające efekty.

Zastosowanie robotyki w rehabilitacji Pacjentów oraz uzupełnienie kompleksowości działań medycznych, również w stosunku opieki medycznej, daje szansę na powrót do zdrowia i samodzielności. Dokłada się wszelkich starań, aby opieka medyczna i rehabilitacja Pacjentów odbywała się w najwyższym standardzie.

Rozwiązania wykorzystywane w ośrodku:

- Armeo® Power,
- Vibramoov™ Pro,
- Vibramoov™ Physio,
- Erigo® Pro z funkcją FES,
- C-Eye® Pro,
- FESIA Walk,
- FESIA Grasp,
- sala integracji sensorycznej,
- sala doświadczania świata,
- bieżnia Dyaco.

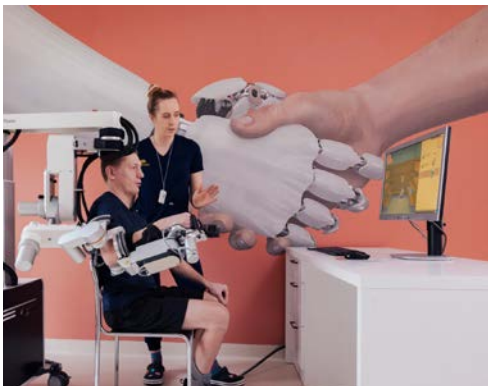

Fizykoterapia

nesaWORLD®

Technologia medyczna nieinwazyjnej neuromodulacji **NESA®** zrodziła się z potrzeby ustabilizowania prawidłowego funkcjonowania autonomicznego układu nerwowego pacjentów. Wiąże się to z faktem, że wielu pacjentów ma zaburzoną regulację układu nerwowego, co powoduje wzrost stresu, niepokoju, niską jakość snu i / lub zwiększony ból korowy.

Nieinwazyjna neuromodulacja **NESA®** to bezbolesna dla pacjenta elektroterapia aplikowana za pomocą urządzenia do emisji mikroprądów **XSIGNAL**. Urządzenie zostało zaprojektowane tak, aby wysłać nawet 19 000 impulsów bioelektrycznych na minutę, czyli ponad 1 100 000 impulsów na godzinę. Impulsy posiadają parametry maksymalnie zbliżone do fizjologicznych tj. częstotliwość od 1 do 15 Hz i natężenie od 0,1 do 1 mA.

Terapia podawana jest przy użyciu 4 kabli emitujących mikroprądy. Każdy z nich dzieli się na 6 podelektrod, rozmieszczonych strategicznie na nerwach obwodowych kończyn górnych i dolnych. Piątym najistotniejszym elementem jest elektroda kierująca.

NESA® XISIGNAL działa bezpośrednio na poziomie mózgu regulując fale delta snu i aktywując głęboki, regenerujący sen. Zwiększamy jakość snu poprzez regulację rytmu dobowego, który warunkuje aktywność organizmu na poziomie hormonalnym, metabolicznym i ruchowym, głównie za pośrednictwem melatoniny. Aby organizm mógł się zregenerować, niezbędna jest repolaryzacja komórek, która przywraca równowagę jonową.

W procesach fizjologicznych wiążących się z bólem układ nerwowy jest wystawiony na nadmiar aktywności interakcyjnej. Technologia **NESA®** łagodzi ból poprzez dostarczanie wolnych, niezauważalnych sygnałów elektrycznych, które aktywują neuromodulację stanu hiperpolaryzacji i zmniejszają ją stabilizując poziom aktywności elektrycznej.

Rodzaj leczenia ustala personel medyczny, który umieszcza elektrodę kierunkową, na której koncentrują się impulsy elektryczne. Elektroda kierująca ogniskuje impulsy elektryczne. Jej lokalizacja ma zasadnicze znaczenie dla prawidłowego przebiegu terapii.

Wyróżniamy 3 rodzaje terapii:

- leczenie centralne w wyrostku kolczystym kręgów C6-C7 zapewnia leczenie globalne,
- leczenie odcinkowe kieruje działanie na obszar poszczególnych odcinków,
- leczenie ogniskowe na określonym obszarze koncentruje działanie na tym punkcie.

Leczenie centralne

Leczenie odcinkowe

Leczenie ogniskowe

NESA® | Neuromodulacja

Zastosowania:

- łagodzenie bólu przewlekłego i neuropatycznego,
- poprawa jakości snu,
- redukcja stresu i lęku,
- optymalizacja rekonwalescencji po urazach,
- redukcja zmęczenia mięśniowego i przewlekłego,
- poprawa objawów pęcherza nadreaktywnego,
- ograniczenie zmęczenia poprzez zwiększenie poziomu energii,
- wzrost neuroefektywności.

Największe zalety urządzenia:

- **Proste i łatwe użycie** - intuicyjne i uniwersalne programowanie. Szybka nauka obsługi.
- **Niezależność** - zabiegi trwają od 30 do 60 minut w przypadku terapii aktywnej oraz nie więcej niż 10 godzin dziennie w przypadku terapii pasywnej.
- **Bezbolesność zabiegu** - impulsy elektryczne są całkowicie nieodczuwalne dla pacjenta.
- **Długotrwałe efekty** - utrzymanie wyników klinicznych z upływem czasu.
- **Mobilność** - łatwość transportu umożliwiająca zastosowanie zarówno w klinice, jak i w domu pacjenta.

Dane techniczne:

Częstotliwości [Hz]:	1-15
Intensywność [V]:	3-6
Natężenie [mA]:	0,1-0,9
Wymiary (dł. x szer. x wys.) [cm]:	15,7 x 11 x 4,5
Waga sprzętu [kg]:	ok. 1,2
Liczba elektrod emitujących:	24
Liczba elektrod celujących:	1
Autonomiczna bateria:	bateria 6000 mA to ok. 8 godzin
Zasilanie:	5V/1A
Impuls:	dwufazowy i jednofazowy naprzemienny

Badania naukowe:

Skuteczność leczenia neuromodulacyjnego NESA® w przypadku pęcherza nadreaktywnego i snu.[1]

Cel badań:

Ocena skuteczności, jakości snu i jakości życia, zastosowania nieinwazyjnej neuromodulacji **NESA®** w leczeniu pacjentów z pęcherzem nadreaktywnym.

Metody:

46 pacjentów z dwóch różnych ośrodków podzielono na dwie grupy: interwencyjną (19 osób) i placebo (24 osoby). Analizie poddano jakość snu (test Pittsburgha), samoocenę kontroli pęcherza moczowego, międzynarodowy test nietrzymania moczu oraz jakości życia (test ICIQ_IO SF).

Wyniki:

Porównując wyniki kliniczne pacjentów za pomocą kwestionariusza kontroli nadreaktywnego pęcherza, uzyskano istotne różnice dla grupy interwencyjnej w czasie pod względem objawów CACV i dyskomfortu związanego z CACV. Jeśli chodzi o sen, stwierdzono znaczące różnice w grupie interwencyjnej w czasie, z poprawą o 1 punkt w teście Pittsburgha. Grupa interwencyjna charakteryzowała się 15% spadkiem częstości oddawania moczu w nocy i epizodów nietrzymania moczu z parcia naglącego.

Rys. Szczegółowy protokół NESA® zastosowany podczas 10 sesji. Zabiegi odbywały się 2 razy w tygodniu przez 60 min.

Wniosek:

Wykazano, że nieinwazyjna neuromodulacja **NESA®** jest skutecznym leczeniem pęcherza nadreatywnego z potencjałem do poprawy jakości snu, nietrzymania moczu i jakości życia.

Bibliografia:

1. Conde, G.Martin, A. Medina-Ramire, R.Baez, A.Montesdeoca-Quintana, Maternal-Infant Insular Hospital Complex of Las Palmas de Gran Canaria; Hospiten Bellevue; University of Las Palmas, Quiron Hospital Tenerife: "Efficacy of NESA Neuromodulation treatment in overactve bladder and sleep: a Randomized Controlled Clinical Trial".

Gymna - seria 400

Poznaj zalety serii 400:

Elastyczność dopasowana do Twoich potrzeb:

Terapie oznaczone kolorami

Każdy rodzaj terapii jest oznaczony indywidualnym kolorem dla szybkiej identyfikacji.

Przewodnik rozmieszczenia elektrod

Dokładne fotograficzne instrukcje wskazują rozmieszczenie elektrod, elektrod podciśnieniowych lub głowic do laseroterapii i terapii ultradźwiękowej.

Kreator personalizacji

Można dostosować interfejs użytkownika i funkcje urządzenia do potrzeb swojej praktyki.

Pełnoekranowy podgląd parametrów

Poszczególne parametry terapii mogą być wyświetlane w trybie pełnoekranowym, dla lepszej kontroli procesu zabiegu.

Terapia z wykorzystaniem aparatów serii 400:

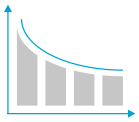

ULGA W BÓLU

Wydajna i skupiona

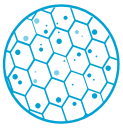

EFEKTY KOMÓRKOWE

Skuteczna i elastyczna

STYMULACJA MIĘŚNIOWA

Dynamiczna i szybka

Duo 400 | Aparat do elektroterapii

gymna®

GTS

GUIDED THERAPY SYSTEM

Duo 400 to aparat do elektroterapii, który łączy w sobie łatwość obsługi z aktualną technologią dzięki ciekłokrystalicznemu wyświetlaczowi i przejrzystemu menu.

Cechy charakterystyczne:

- 2 niezależne kanały umożliwiające jednoczesne leczenie 2 pacjentów,
- 2 oddzielne regulatory natężenia prądu,
- tryb prądu stałego (CC) i tryb stałego napięcia (CV),
- pamięć zabiegowa z wbudowanymi protokołami leczniczymi (137 celów, 145 wskazań, 48 programów zabiegowych),
- 9 programów diagnostycznych (krzywa I/t, reobaza, chronaksja),
- kolorowy, dotykowy wyświetlacz TFT, o przekątnej 10,4" (SVGA: 800 x 600 px),
- obrazy 3D ułatwiające prawidłowe umieszczenie elektrod,
- czytelne menu: klawisze bezpośredniego dostępu umożliwiające wybór pożądanego typu zabiegu z menu poprzez wybór z listy celów terapeutycznych, z listy wskazań lub poprzez wybór konkretnego numeru programu,
- zintegrowana lista przeciwwskazań,
- biblioteka anatomiczna (118 obszarów ciała),
- pomoc i ekrany informacyjne,
- port USB do aktualizacji protokołów,
- możliwość indywidualizacji interfejsu użytkownika.

Akcesoria standardowe:

- kable do elektrod (2 szt.),
- elektrody gumowe 6 x 8 cm (4 szt.),
- torebki wiskozowe 6 x 8 cm (4 szt.),
- pasy mocujące 5 x 60 cm (4 szt.),
- skala VAS,
- rysik do ekranu dotykowego,
- złącze do testowania.

Sprawdź również model **Duo 400 V** – wyposażony dodatkowo w dwukanałowy moduł podciśnienia na:

www.meden.com.pl/oferta

Dostępne prądy:

- prąd stały,
- prąd impulsowy prostokątny,
- prąd 2-5 (Ultra Reiz),
- prąd impulsowy trójkątny,
- prąd impulsowy prostokątny średniej częstotliwości,
- jonoforeza,
- prąd impulsowy prostokątny średniej częstotliwości,
- prądy diadynamiczne: MF, RS, DF, CP, LP,
- TENS (konwencjonalny, niskiej częstotliwości, uderzeniowy, krótki intensywny, modulowany),
- prądy NMES (elektryczna stymulacja nerwowo-mięśniowa),
- przebieg prostokątny,
- przebieg trójkątny,
- przebieg bifazowy,
- przebieg z przerwą między impulsami,
- rosyjska stymulacja,
- 2-polowa interferencja,
- 4-polowa interferencja, typu Isoplanar vector field,
- 4-polowa interferencja, typu Dipole vector field,
- mikroprądy,
- uderzenie impulsem mikroprądowym,
- wysokonapięciowe prądy impulsowe,
- uderzenie wysokonapięciowym prądem impulsowym,
- autotest,
- punkty spustowe.

Duo 200 | Aparat do elektroterapii i elektrodiagnostyki

gymna®

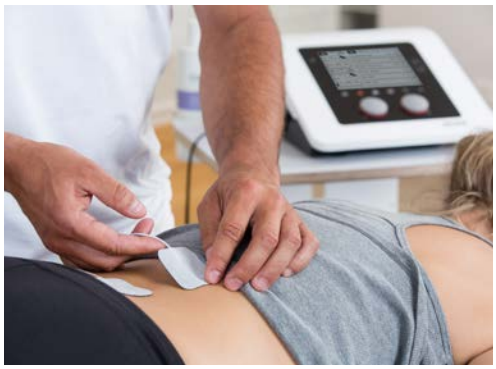

Duo 200 to 2-kanałowy, uniwersalny aparat do elektroterapii i elektrodiagnostyki z dotykowym wyświetlaczem. Prosta obsługa, klawisze szybkiego dostępu i obrazy graficzne sprawiają, że **DUO 200** to optymalny wybór dla użytkowników ceniących funkcjonalny design, prostą obsługę oraz efektywność terapii.

Cechy charakterystyczne:

- 2 niezależne kanały,
- ciekłokrystaliczny, dotykowy wyświetlacz,
- ponad 20 różnych typów prądów,
- 170 wskazań terapeutycznych, 128 celi zabiegowych,
- możliwość wprowadzenia 50 własnych programów zabiegowych,prosta obsługa,
- czytelne menu: wybór pożądanego typu zabiegu z menu poprzez wybór z listy zabiegów terapeutycznych, z listy wskazań lub poprzez wybór konkretnego numeru programu,
- graficzne przedstawienie wykresów poszczególnych prądów, a w programach sekwencyjnych poszczególnych faz zabiegowych,
- szeroki zakres elektrodiagnostyki: automatyczne określanie reobazy, chronaksji, krzywej I/t oraz pomiar współczynnika akomodacji (9 programów diagnostycznych),
- zestaw zawiera: przewód zasilający, przewód 2-żyłowy (2 szt.), pas mocujący 5 x 60 cm (2 szt.), elektroda 6 x 8 cm (4 szt.), torebki wiskozowe 6 x 8 cm (4 szt.), złącze do testowania, skala VAS,
- dostępne 2 wersje kolorystyczne: biała i czarna.

Akcesoria dodatkowe:

- elektroda punktowa śr. 15 mm,
- torebki wiskozowe na elektrodę punktową (10 szt.),
- elektroda 4 x 6 cm - (2 szt.),
- elektroda gumowa 6 x 8 cm (2 szt.),
- elektroda 8 x 12 cm (2 szt.),
- torebki wiskozowe 4 x 6 cm (4 szt.),
- torebki wiskozowe 6 x 8 cm (4 szt.),
- torebki wiskozowe 8 x 12 cm (4 szt.),
- elektrody samoprzylepne,
- specjalnie dedykowany wózek transportowy,
- torba transportowa.

Dostępne prądy:

- prąd prostokątny średniej częstotliwości,
- prąd impulsowy prostokątny,
- prąd impulsowy trójkątny,
- prąd impulsowy wg. Traberta,
- prądy diadynamiczne: LP, CP, MF, DF,
- konwencjonalny TENS, symetryczny,
- konwencjonalny TENS, asymetryczny,
- konwencjonalny TENS, przemiennie symetryczny,
- konwencjonalny TENS, przemiennie asymetryczny,
- TENS uderzeniowy,
- TENS uderzeniowy, przemienny,
- TENS modulowany,
- prąd niskiej częstotliwości, dwukierunkowy, symetryczny (czas impulsu 10-650 µs, częstotliwość 1-150 Hz),
- prąd 2-biegunowy interferencyjny średniej częstotliwości,
- prąd 4-biegunowy interferencyjny (4000 Hz),
- interferencyjny tetrapolarny ze zmiennym wektorem,
- NMES przebieg prostokątny,
- NMES przebieg trójkątny,
- NMES przebieg bifazowy,
- NMES przebieg z przerwą między impulsami,
- NMES 2-biegunowy modulowany przebieg średniej częstotliwości,
- prąd faradyczny,
- sekwencyjne przebiegi prądów,
- jonoforeza,
- reedukacja mięśni dna miednicy,
- stymulacja Han Stim,
- rosyjska stymulacja.

Intelect® Mobile 2 Stim | Aparat do elektroterapii

chattanooga®

Zestaw zawiera:

- Intelect Mobile 2 Stim,
- elektrody węglowe,
- elektrody samoprzylepne,
- przewody Stim,
- opaski do mocowania elektrod,
- kabel zasilania,
- dysk zewnętrzny USB,
- przewodnik szybkiego startu.

Intelect® Mobile 2 Stim to aparat do elektroterapii z możliwością dalszej rozbudowy o wózek bądź moduł do terapii podciśnieniowej Vacuum. Urządzenie pozwala na dostosowanie generowanego przebiegu prądu, tym samym zapewniając terapeucie obszerny wybór możliwości leczenia. Interfejs użytkownika pozwala na szybkie dostosowanie parametrów, zawiera również wytyczne odnośnie zalecanego miejsca do umieszczenia elektrod.

Cechy charakterystyczne:

- 7-calowy ekran dotykowy o wysokiej rozdzielczości,
- wbudowana pamięć podręczna oraz funkcja aktualizacji oprogramowania,
- interaktywne lampki informujące o statusie urządzenia i portów,
- system procedur terapeutycznych,
- wybór przebiegu z dostępnych procedur terapeutycznych bądź zasobów klinicznych znajdujących się w menu.

Dane techniczne:

Wejście:	100-240 V AC, 1.0 do 0,42 A, 50/60 Hz
Klasa ochronności:	II
Tryb pracy:	ciągły
Waga (bez akumulatora) [kg]:	2,9
Waga wózka [kg]:	10,1 (z modułem do terapii podciśnieniowej vacuum: 11,5)
Maksymalne obciążenie robocze wózka [kg]:	6,5

Dostępne przebiegi prądowe:

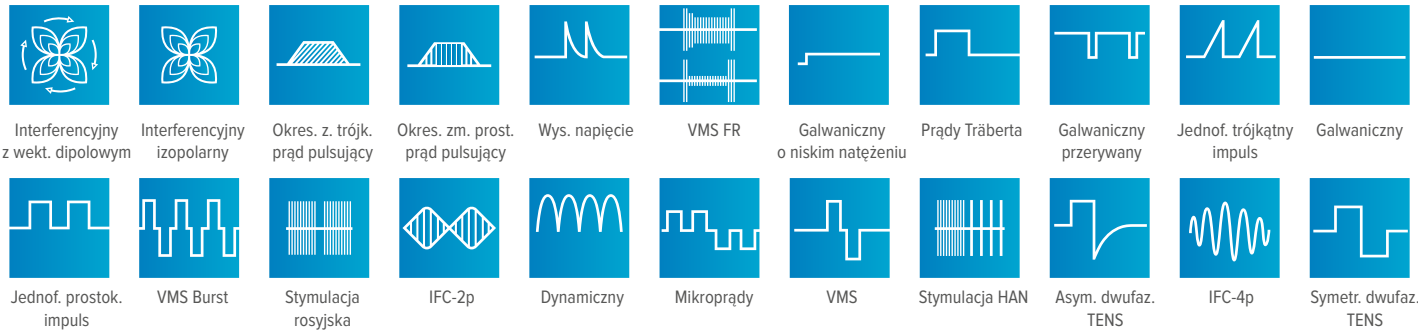

Multitronic MT-3

Multitronic MT-3 to podstawowy aparat do elektroterapii umożliwiający wykorzystanie 40 rodzajów modulacji prądu oraz szerokie zakresy ich regulacji. Może współpracować z urządzeniem do masażu podciśnieniowego **Invacmed**.

Cechy charakterystyczne:

- design z możliwością doboru kolorystyki przez klienta,
- funkcjonalne złącza typu Lemo,
- gotowe parametry zabiegów dla typowych schorzeń (ponad 100 pozycji),
- indywidualna regulacja parametrów dla każdego pacjenta,
- ustawianie sekwencji prądów diadynamicznych,
- pamięć własnych ustawień parametrów zabiegu wybranych przez obsługę (50 pozycji),
- niezależna regulacja natężenia prądu w każdym kanale,
- przyjazny program elektrodiagnostyki,
- automatyczne wyliczanie podstawowych parametrów diagnostycznych,
- funkcja elektrogimnastyki z szeroką możliwością regulacji,
- duży ekran ciekłokrystaliczny, ułatwiający odczyt parametrów,
- wykrywanie przerwy w obwodzie zabiegowym,
- liczniki czasu i liczby zabiegów.

Dane techniczne:

Częstotliwość interferencyjna [Hz]:	21-200
Natężenie prądu interferencyjnego RMS [mA]:	0-60
Natężenie prądu galwanicznego [mA]:	0-50
Natężenie prądu diadynamicznego:	
- prąd średni dla DF 0-30 [mA]:	30
- prąd średni dla MF 0-15 [mA]:	15
Częstotliwość TENS, HV [Hz]:	1-200
Czas impulsu TENS, HV [µs]:	50-250
Amplituda prądu TENS, HV, KOTZ, UR, faradycznego i neofaradycznego [mA]:	0-100
Szerokość impulsu modulowanego [ms]:	5-990
Czas przerwy [ms]:	100-4000
Czas opóźnienia [ms]:	5-150
Amplituda prądów impulsowych i tonolizy [mA]:	0-100
Zasilanie [V/Hz]:	230/50
Waga aparatu [kg]:	3

Primera TENS

Primera TENS to 2-kanałowy, zasilany bateryjnie przenośny elektrostymulator do terapii przeciwbólowej z wykorzystaniem prądów TENS oraz elektrycznej stymulacji nerwowo-mięśniowej (NMES).

Cechy charakterystyczne:

- rozwinięta gama programów: 8 TENS i 6 NMES,
- przebieg HAN TENS,
- solidna konstrukcja stworzona aby wytrzymać 10 lat eksploatacji,
- pełne opakowanie zawiera: jednostkę primera, futerał, baterie, przewody, elektrody dura stick, pas pozycjonujący elektrody i instrukcję obsługi,
- 2 letnia gwarancja (nie dotyczy akcesoriów).

Dane techniczne:

Ilość kanałów:	2
Ilość programów:	14
Stałe napięcie [CV]:	do 1000 Ohm
Maksymalna amplituda:	40 mA/1000 Ohms, 250 µs
Maksymalna długość impulsu [µs]:	do 250
Kształt impulsu:	bifazowy asymetryczny
Częstotliwość maksymalna [Hz]:	1,000
Źródło zasilania:	baterie PP3 Alkaliczne, 9V
Wymiary (dł. x szer. x wys.) [cm]:	10,8 x 6,5 x 2,3
Klasa bezpieczeństwa elektrycznego:	Klasa II, Typ BF

Przebieg fali:

Asymetryczny, prostokątny, dwufazowy bez prądu DC.

Elektrostymulatory

Przegląd modeli		Uśmierzanie bólu	Rehabilitacja mięśni	Gojenie ran	Nietrzymanie moczu	Poprawa krążenia
	Rehab X2	•	•	•		•
	Peristim PRO	•			•	
	Basic	•		•		
	Easy	•				
	Femina	•	•			•

Chattanooga | Elektrostymulatory dla profesjonalistów

Obecnie z zalet elektroterapii korzystają zarówno terapeuci, jak i lekarze pracujący ze sportowcami, czy pacjentami wymagającymi terapii przeciwbólowej. Praca z produktami **Chattanooga** oznacza wybór wysokiej jakości rozwiązań terapeutycznych i zadowolenie z szerokiej gamy produktów, które zaspokoją potrzeby bez względu na metodologię pracy czy grupę klientów.

Nowa linia przenośnych urządzeń rozbudowana przez szwajcarski zespół inżynierski otrzymała logo marki **Chattanooga**. Posiada ona technologię znaną z urządzeń marki **Compex** - światowego lidera w elektrostymulacji z blisko 30-letnim doświadczeniem. Jest to efekt wzmocnienia dodatkowymi cechami, nowym oprogramowaniem oraz wzornictwem dziedzictwa starszej linii produktów 4CH Portable.

		REHAB	THETA	PHYSIO	WIRELESS PRO 2CH STANDARD	WIRELESS PRO 4CH STANDARD	WIRELESS PRO 4CH FULL
PRZEWODOWY/BEZPRZEWODOWY		Przewodowy	Przewodowy	Przewodowy	Bezprzewodowy	Bezprzewodowy	Bezprzewodowy
KONFIGURACJA PROGRAMÓW		Standardowa	Pełna	Optymalna	Standardowa	Standardowa	Pełna
KANAŁY	Liczba kanałów stymulacji	4	4	4	2 Moduły	4 Moduły	4 Moduły
KATEGORIE PROGRAMÓW	**RODZAJE PROGRAMÓW**						
REHABILITACJA I	Atrofia, Wzmocnienie, Punkt motoryczny...	●	●	●	●	●	●
DZIAŁANIE PRZECIWBÓLOWE I	TENS - bramka kontrolna, Endorfiny...	●	●	●	●	●	●
PROGRAMY NACZYNIOWE	Ciężkie nogi, Kapilaryzacja...	●	●	●	●	●	●
PROGRAMY KONDYCYJNE I	Wytrzymałość, Siła, Odnowa...	●	●	●	●	●	●
REHABILITACJA II	ACL, Stożek rotatorów, Stabilizacja odcinka lędźwiowego...		●	●			●
DZIAŁANIE PRZECIWBÓLOWE II	Odcinek lędźwiowy, Odcinek szyjny, Zapalenie nadkłykcia...		●	●			●
REHABILITACJA NEUROLOGICZNA	Spastyczność, Stopa opadająca...		●	●			●
PROGRAMY KONDYCYJNE II	Wytrzymałość, Siła eksplozywna, Masaż...		●	●			●
NIETRZYMANIE MOCZU	Wysiłkowe, Z parć naglących, Mieszane...			●			
ODNERWIENIE	Całkowite i częściowe, Programy automatyczne i manualne...			●			
PRĄD STAŁY	Jonoforeza, Obrzęki, Nadmierna potliwość...			●			
FUNKCJE DODATKOWE							
2+2 LUB OPCJA +TENS	Połączenie dwóch różnych programów	●	●	●	●	●	●
PUNKT MOTORYCZNY	Wyszukiwanie punktów motorycznych przy pomocy elektrody punktowej	●	●	●	●	●	●
SKIP	Przejście do następnej fazy programu	●	●	●	●	●	●
PROGRAMOWALNOŚĆ	Tworzenie własnych programów	●	●	●	●	●	●
MI-SCAN	Dopasowuje długość impulsu na podstawie chronaksji	Mi-ready	2 kable Mi	4 kable Mi	2 kanały	4 kanały	4 kanały
MI-TENS	Eliminuje skurcze mięśniowe podczas stosowania programów TENS	Mi-ready	2 kable Mi	4 kable Mi	2 kanały	4 kanały	4 kanały
MI-RANGE	Pomaga w doborze natężenia prądu w programach o niskiej częstotliwości	Mi-ready	2 kable Mi	4 kable Mi	2 kanały	4 kanały	4 kanały
MI-ACTION	Aktywuje elektrostymulację po wykryciu skurczu mięśnia	Mi-ready	2 kable Mi	4 kable Mi	2 kanały	4 kanały	4 kanały
MULTI-SESSIONS™	2 piloty + stacja dokująca (przeprowadzenie kilku sesji równocześnie)					●	●
TRIGGER	Rozpoczęcie stymulacji na żądanie		●	●			●
OPROGRAMOWANIE	Tworzenie listy pacjentów, historia zabiegów				●	●	●
AUTOM. WYSZUKIWANIE RAMPY	Częściowe odnerwienie			●			
GWARANCJA	2 lata	●	●	●	●	●	●

chattanooga®

REHAB

THETA

PHYSIO

WIRELESS PRO
2CH STANDARD

Muscle Intelligence Technology:

Mi-Technology - jest rozwiązaniem dostarczanym z urządzeniami Chattanooga oraz Compex. Oprogramowanie dostosowuje stymulację mięśniową w zależności od indywidualnych czynników fizjologicznych pacjenta.

Mi-Sensor - czujniki tworzą interaktywne połączenie między mięśniami, a stymulatorem; umożliwia to dostęp do 4 funkcji:

- **Mi-SCAN** - funkcja ta wykorzystuje czujnik w celu określenia i dostosowania optymalnych parametrów stymulacji (chronaxia) indywidualnie dla każdego pacjenta i dla każdej sesji,
- **Mi-TENS** - funkcja ta zapewnia płynną regulację intensywności stymulacji w celu eliminacji niepożądanych skurczów podczas programu niwelującego ból,
- **Mi-ACTION** - funkcja w połączeniu z aktywnymi ćwiczeniami manualnymi pozwala terapeucie lepiej włączyć elektroterapię do terapii, mi-ACTION pozwala wywołać stymulację z własnej aktywności skurczu mięśni,
- **Mi-RANGE** - funkcja pozwala na zwiększenie optymalnych drgań mięśni w programach z niską częstotliwością. Korzystanie z tej funkcji zmniejsza zaangażowanie terapeuty do minimum.

Funkcje **Mi-SCAN**, **Mi-TENS**, **Mi-RANGE** i **Mi-ACTION** są opracowane według najnowszych zastrzeżonych technologii i dostępne we wszystkich przedstawionych urządzeniach. Niektóre urządzenia są przystosowane do użycia technologi Mi™ (Mi-ready), ale trzeba dokupić odpowiednie przewody, inne posiadają je już w zestawie.

Jakość i precyzja

Technologia Muscle Intelligence w urządzeniach Chattanooga Compex automatycznie dostosowuje parametry stymulacji do parametrów każdego pacjenta. Taka automatyczna personalizacja sprawia, że leczenie jest bardziej efektywne i komfortowe.

Chattanooga | Elektrostymulatory dla profesjonalistów

Rehab to 4-kanałowy stymulator wyprodukowany z myślą o fizjoterapeutach oraz klinikach rehabilitacji, które wymagają standardowych przewodowych rozwiązań. Łączy w sobie wszystkie cechy wymagane przez profesjonalistów. Wyposażony jest w podstawowe zestawy programów.

Grupy programów:

- Rehabilitacja I,
- Terapia przeciwbólowa I,
- Programy kondycyjne I,
- Terapia naczyniowa.

Cechy charakterystyczne:

- Technologia Muscle Intelligence™ dostępna na wszystkich 4 kanałach: Mi-Scan, Mi-Tens, Mi-Range, Mi-Action.
- brak kabli Mi w zestawie,
- 2+2 - wybór jednego programu dla kanałów 1 i 2, a następnie innego programu z listy 2+2 dla kanałów 3 i 4; pozwala to na terapię dwóch różnych części ciała lub dwóch pacjentów w tym samym czasie lub też na łączenie NMES i TENS w jedną procedurę terapeutyczną,
- skip - kontrola czasu sesji i przejście bezpośrednio do następnej fazy w razie potrzeby,
- programowalność - pozwala na stworzenie i personalizację programów w celu dostosowania ich do indywidualnych potrzeb pacjenta,
- szczegółowy przewodnik praktyczny - porady, rekomendacje leczenia jak i techniczne parametry dla wszystkich programów są zawarte w przewodniku; rozkładana okładka zawiera również ilustracje sugerujące rozmieszczenie elektrod,
- elektroda do wyszukiwania punktów motorycznych,
- szybkie ładowanie - pełen cykl ładowania przy użyciu ładowarki dołączonej do zestawu wynosi maksymalnie 2,5 godziny,
- kształt fali: symetryczny impuls bifazowy 100% skompensowany.

chattanooga

Theta to 4-kanałowy elektrostymulator obsługujący technologię Mi™, wspomaga leczenie zaburzeń czynności mięśni po zabiegach chirurgicznych i leczeniu zachowawczym oraz leczenie bólu. Zasilany bateryjnie, w zestawie adaptery zatrzaskowe, elektrody samoprzylepne oraz przewód Mi-sensor.

Grupy programów:

- Rehabilitacja I i II,
- Terapia przeciwbólowa I i II,
- Terapia naczyniowa,
- Rehabilitacja Neurologiczna,
- Programy kondycyjne I i II.

Cechy charakterystyczne:

- Technologia Muscle Intelligence™ dostępna na wszystkich 4 kanałach: Mi-Scan, Mi-Tens, Mi-Range, Mi-Action,
- dwa kable Mi w zestawie,
- 2+2 - wybór jednego programu dla kanałów 1 i 2, a następnie innego programu z listy 2+2 dla kanałów 3 i 4; pozwala to na terapię dwóch różnych części ciała lub dwóch pacjentów w tym samym czasie lub też na łączenie NMES i TENS w jedną procedurę terapeutyczną,
- trigger - rozpoczęcie stymulacji na żądanie poprzez wciśnięcie przycisku wyzwalającego,
- automatyczne wyszukiwanie rampy dla mięśni częściowo odnerwionych,
- skip - kontrola czasu sesji i przejście bezpośrednio do następnej fazy w razie potrzeby,
- przycisk I - pozwala on na równoczesne regulowania energii wszystkich czterech kanałów; umożliwia bezpośredni dostęp do menu Top 5 wyświetlającego pięć najczęściej stosowanych programów oraz daje wgląd do aktualnych statystyk (liczba skurczów, poziom natężenia) w czasie sesji,
- programowalność - pozwala na stworzenie i personalizację programów w celu dostosowania ich do indywidualnych potrzeb pacjenta,
- tryb pauzy - wstrzymuje aktualną sesję kiedy wymagane jest przemieszczenie elektrod,
- elektroda do wyszukiwania punktów motorycznych,
- szybkie ładowanie - pełen cykl ładowania przy użyciu ładowarki dołączonej do zestawu wynosi maksymalnie 2,5 godziny,
- kształty fali: symetryczna 2-fazowa, 100% kompensowana.

Chattanooga | Elektrostymulatory dla profesjonalistów

Physio jest 4-kanałowym elektrostymulatorem posiadającym optymalny zestaw programów oraz kompletne wyposażenie. Pozwala na przeprowadzenie zabiegów z obszaru niemal wszystkich dziedzin elektrostymulacji. Posiada programy standardowe (TENS/NMES) i specjalistyczne (rehabilitacja neurologiczna, ortopedyczna, urologiczna). Ponadto, umożliwia wykonanie elektrostymulacji mięśni odnerwionych, jonoforezy, a także leczenia nadpotliwości czy prewencji obrzęków.

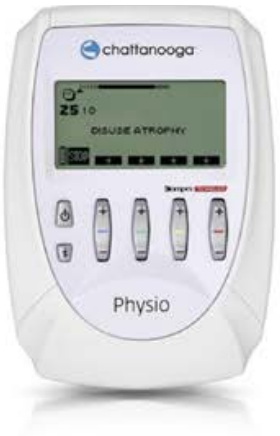

Grupy programów:

- Rehabilitacja I i II,
- Terapia przeciwbólowa I i II,
- Rehabilitacja Neurologiczna,
- Programy kondycyjne I i II,
- Nietrzymanie moczu,
- Mięśnie odnerwione,
- Prąd stały.

Cechy charakterystyczne:

- Technologia Muscle Intelligence™ dostępna na wszystkich 4 kanałach: Mi- Scan, Mi-Tens, Mi-Range, Mi-Action,
- cztery kable Mi w zestawie,
- 2+2 - wybór jednego programu dla kanałów 1 i 2, a następnie innego programu z listy 2+2 dla kanałów 3 i 4; pozwala to na terapię dwóch różnych części ciała lub dwóch pacjentów w tym samym czasie lub też na łączenie NMES i TENS w jedną procedurę terapeutyczną,
- trigger - rozpoczęcie stymulacji na żądanie poprzez wciśnięcie przycisku wyzwalającego,
- automatyczne wyszukiwanie rampy dla mięśni częściowo odnerwionych,
- skip - kontrola czasu sesji i przejście bezpośrednio do następnej fazy w razie potrzeby,
- programowalność - pozwala na stworzenie i personalizację programów w celu dostosowania ich do indywidualnych potrzeb pacjenta,
- elektroda do wyszukiwania punktów motorycznych,
- szybkie ładowanie - pełen cykl ładowania przy użyciu ładowarki dołączonej do zestawu wynosi maksymalnie 2,5 godziny,
- kształty fali: symetryczny impuls bifazowy 100% skompensowany, monofazowy (trójkątny, prostokątny, ciągły), prąd stały.

Wireless Pro 2CH Standard to bezprzewodowy 2-kanałowy stymulator wyprodukowany dla fizjoterapeutów oraz klinik rehabilitacyjnych, które wymagają standardowej bezprzewodowej opcji dla elektrostymulacji. Dostarczone z 2 modułami i 1 pilotem oraz podstawową stacją dokującą, spełnia wszystkie wymagania i potrzeby zawodowców. Urządzenie niweluje ograniczenia dla ciebie i twojego pacjenta. Daje pacjentowi pełną swobodę ruchów, ułatwia jego manipulację i pozwala na jednoczesne wykonywanie ćwiczeń i elektrostymulacji w celu osiągnięcia lepszych wyników.

Grupy programów:

- Rehabilitacja I,
- Terapia przeciwbólowa I,
- Programy kondycyjne I,
- Terapia naczyniowa.

Cechy charakterystyczne:

- Technologia Muscle Intelligence™ dostępna na obu kanałach: Mi- Scan, Mi-Tens, Mi-Range, Mi-Action,
- zdalne sterowanie,
- bezprzewodowa technologia - niweluje ograniczenia dla ciebie i swojego pacjenta,
- urządzenie przystosowane do profesjonalnego użytku,
- OPCJA + TENS - wybierz jeden program i dodaj TENS do innego kanału. Pozwala to na terapię dwóch różnych części ciała, dwóch pacjentów w tym samym czasie lub łączy TENS i NMES, kiedy tego rodzaju stymulacja jest wymagana,
- skip - kontrola czasu sesji i przejście bezpośrednio do następnej fazy w razie potrzeby,
- programowalność - pozwala na stworzenie i personalizację programów w celu dostosowania ich do indywidualnych potrzeb pacjenta,
- elektroda do wyszukiwania punktów motorycznych,
- szybkie ładowanie - pełen cykl ładowania przy użyciu ładowarki dołączonej do zestawu wynosi maksymalnie 2,5 godziny,
- kształt impulsu: symetryczny dwufazowy 100% kompensowany.

Wireless Professional | Elektroterapia funkcjonalna w ruchu

chattanooga®

Wireless Professional jest urządzeniem do elektroterapii w ruchu, łączącym oszczędność czasu, intuicyjną obsługę i ergonomię wykonania. Wykorzystanie technologii mi-Technology oraz wbudowane profesjonalne programy rehabilitacji funkcjonalnej czynią urządzenie jednym z najlepszych na rynku. Połączenie elektrostymulacji z aktywnym ruchem pozwala na znaczącą poprawę wydajności rehabilitacji oraz osiąganych przez pacjenta postępów.

Spółki Compex oraz Chattanooga koncernu DJO Global we współpracy stworzyły rozwiązanie, którym jest w pełni bezprzewodowe urządzenie do elektroterapii funkcjonalnej. Połączenie technologii bezprzewodowej z elektrostymulacją łączy w sobie aktywną rehabilitację z elektroterapią w jednym urządzeniu, co dotychczas było niemożliwe ze względu na ograniczenia technologiczne.

Opatentowana technologia **Muscle Intelligence** w urządzeniu **Wireless Professional** dostosowuje się indywidualnie do fizjologii mięśniowej każdego pacjenta tak, aby uzyskać jak najwyższą sprawność terapeutyczną obranej rehabilitacji.

Zalety:

- **oszczędność czasu:**
  - oszczędność czasu pacjenta i fizjoterapeuty, dzięki zastosowaniu technologii bezprzewodowej,
  - dzięki bezpośredniemu dostępowi do niezbędnych funkcji i ulubionych programów elektroterapii czas sesji terapeutycznej skrócony został do niezbędnego minimum,
- **trwałość i niezawodność:**
  - do wyprodukowania **Wireless Professional** wykorzystuje się materiały, które muszą zapewnić przez cały okres użytkowania pełną funkcjonalność i niezawodność,
- **wygoda:**
  - **Wireless Professional** łączy w sobie cechy urządzenia stacjonarnego i w pełni przenośnego. Dołączone bezprzewodowe jednostki sterujące ładowane są za pomocą specjalnej stacji dokującej, która może pełnić także funkcję walizki transportowej, mieszczącej żel i elektrody,
  - dzięki 2 jednostkom sterującym i wykorzystaniu technologii Multi-Sessions możliwa jest terapia dwóch pacjentów jednocześnie lub tworzenie zaawansowanych sesji na 4 kanałach.

Wireless Professional jest rozwiązaniem do optymalizacji rehabilitacji funkcjonalnej poprzez kontrolę ruchu, zwinności i szybkości w każdej chwili. Taka pełna kontrola umożliwia pacjentowi powrót do poziomu aktywności sprzed kontuzji.

Zastosowanie elektroterapii jest czynnikiem, który często ułatwia wykonywanie zamierzonych ruchów umożliwiając w ten sposób powrót do zdrowia. Połączenie elektrostymulacji i aktywnego ćwiczenia może mieć wpływ na zwiększenie siły mięśni i przyczynić się do szybszej regeneracji.

Grupy programów:

Wireless Pro 4CH Standard:

- Rehabilitacja I,
- Terapia przeciwbólowa I,
- Programy kondycyjne I,
- Terapia naczyniowa.

Wireless Pro 4CH Full:

- Rehabilitacja I i II,
- Terapia przeciwbólowa I i II,
- Programy kondycyjne I i II,
- Terapia naczyniowa,
- Rehabilitacja neurologiczna.

Physio Invasiva 2.0

Kompaktowe urządzenie do wykonywania przezskórnej elektrolizy i neuromodulacji

Physio Invasiva 2.0 to kompaktowe urządzenie do przeprowadzania inwazyjnych zabiegów fizjoterapeutycznych, poprzez przezskórną aplikację prądu elektrycznego, w celu terapii schorzeń układu mięśniowo-szkieletowego i zespołów bólowych. Wykorzystywane są następujące przebiegi prądowe: galwaniczny, PES, PES 2.0, mikroprądy i TENS. Urządzenie może być stosowane zarówno w warunkach szpitalnych, jak i ambulatoryjnych.

Wykorzystanie w zakresie fizjoterapii inwazyjnej

Prąd galwaniczny: terapia tendinopatii i entezopatii (często ścięgna Achillesa, więzadła właściwego rzepki, ścięgna mięśnia nadgrzebieniowego, podgrzebieniowego), fasciopatii rozcięgna podeszwowego, mięśniowo-powięziowego zespołu bólowego, bursopatii.

PES (Percutaneous Electric Stimulation) oraz PES 2.0: terapia chronicznych zespołów bólowych takich jak lumbago, rwa kulszowa, bóle pooperacyjne, bóle neuropatyczne czy chroniczne zespoły bólowe odcinka szyjnego.

TENS: terapia chronicznych zespołów bólowych pochodzenia mięśniowo-szkieletowego.

Mikroprądy: terapia uszkodzeń mięśni i bólu wywołanego np. zapaleniem nadkłykcia, ścięgna Achillesa, przewlekłego bólu okolicy lędźwiowo-krzyżowej, spondylozy szyjnej czy bólu mięśni żwaczy i bólu zatok.

Cechy charakterystyczne:

- kolorowy wyświetlacz dotykowy,
- pomiar prądu wyjściowego i kontrola czasu aplikacji,
- automatyczne wykrywanie rodzaju podłączonego kabla/elektrody,
- niewielkie rozmiary oraz masa urządzenia,
- zasilanie bateryjne z możliwością samodzielnej wymiany baterii po jej zużyciu,
- możliwość aktualizacji oprogramowania przez gniazdo USB,
- elektroda galwaniczna kompatybilna z igłami o średnicy uchwytu od 0,8 - 1,4 mm,
- zalecana średnica igieł do pozostałych zabiegów (PES, TENS, mikroprądy) i współpracy z uchwytami tubularnymi to 0,25 lub 0,30 mm.

Parametry prądowe:

	Prąd galwaniczny	PES	PES 2.0	TENS	Mikroprądy
Natężenie [mA]:	0,1 - 15	-	-	12	maks. 0,8
Napięcie międzyszczytowe [Vpp]:	-	maks. 80	maks. 80	maks. 23	1,5
Czas impulsu [µs]:	-	20-400	100	50-400	100-250
Częstotliwość impulsów [Hz]:	-	1-100	100	1-200	1-30
Częstotliwość powt. wiązki (Burst) [Hz]:	-	-	-	1-7	-
Czas modulacji (TENS modulowany) [s]:	-	-	-	1-60	-

Wyposażenie podstawowe:

- elektroda galwaniczna,
- elektroda ołówkowa PES,
- elektroda PES z zakończeniami tubularnymi,
- elektroda PES 2.0,
- elektroda TENS / mikroprądy,
- elektroda zwrotna / neutralna w postaci uchwytu,
- złącze do elektrod neutralnych samoprzylepnych na zatrzask,
- elektrody samoprzylepne,
- bateria,
- ładowarka,
- instrukcja obsługi.

Akcesoria opcjonalne:

- elektroda galwaniczna z zakończeniem tubularnym (1 odprowadzenie),
- elektroda galwaniczna z zakończeniem tubularnym (6 odprowadzeń),
- torba transportowa.

Urządzenie Physio Invasiva 2.0 zostało wyprodukowane zgodnie z Rozporządzeniem (UE) 2017/745 w sprawie wyrobów medycznych oraz Dyrektywą 2011/65/UE RoHS dotyczącą produktów elektrycznych i elektronicznych.

Dane techniczne:

Wymiary [cm]:	22 x 13,5 x 9
Masa [kg]:	1,05
Bateria [V, mAh]:	7,4, 5200 (litowo-jonowa)
Klasa wyrobu medycznego:	IIa

chattanooga®

Sondy:

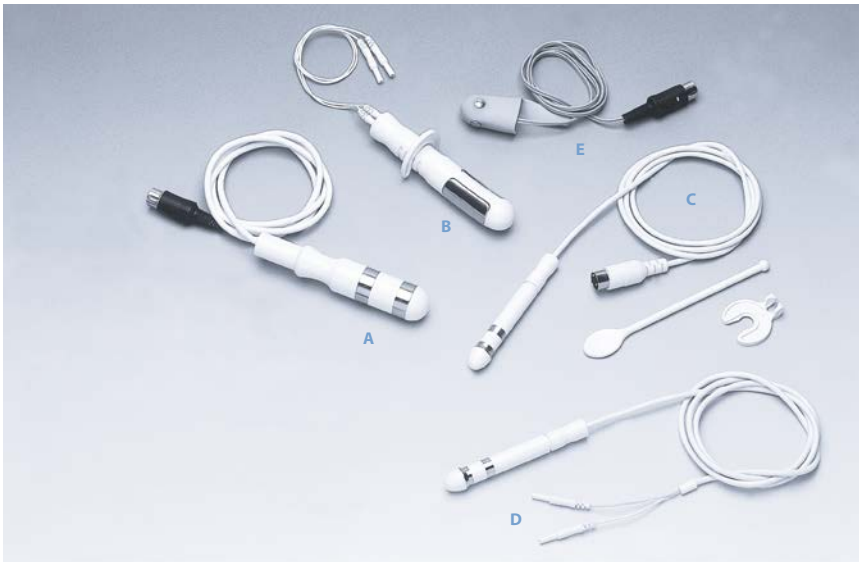

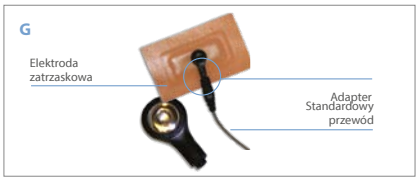

A - SAINT-CLOUD CLASSIC dwupierścieniowa sonda waginalna
Elektrody pierścieniowe pozwalają na stymulację całej ścianki waginalnej. Wydłużona końcówka poprawia uchwyt. Przewężony kształt zmniejsza ryzyko wypadnięcia podczas terapii.

B - SAINT-CLOUD PLUS sonda waginalna
Niska, boczna pozycja dużych elektrod ułatwia pracę mięśni i poprawia komfort stymulacji. Specjalny kołnierz utrzymuje sondę na optymalnej głębokości. Rozłączane przewody umożliwiają pełne zanurzenie sondy w kąpieli dezynfekującej.

C - SAINT-CLOUD sonda analna
Pierścień o kącie zakrzywienia 110 stopni umożliwia pracę mięśni dźwigacza odbytu i zwieracza. Wydłużona końcówka poprawia uchwyt. Specjalna budowa zmniejsza ryzyko wypadnięcia podczas terapii.

D - SAINT-CLOUD sonda analna

E - WSKAŹNIK PALCOWY
Do manualnego wyszukiwania punktów stymulacyjnych.

F - ELEKTRODY EMG DURA-STICK

G - ADAPTERY ZATRZASKOWE
Adaptery służące do podłączenia elektrod do przewodów. Adaptery te pozwalają na podłączenie elektrod do dowolnego urządzenia typu Intelect®.

Akcesoria:

1. Pas stymulujący Cefar Easy 111.947+
2. Walizka na Compex 3 680031
3. Żel CefarCompex 602048
4. Złączka do pasa Compex 3 949000
5. Szybka ładowarka 1,2V 1570
6. Przewody mi-Sensor 601160
7. Ładowarka 9V, 1,4A EU 683010
8. Smycz Cefar 1495
9. Stacja dokująca Compex 3 683028
10. Wskaźnik w formie rysika 980026
11. Adapter kabla 6P do podłączenia sondy 601161
12. Przewody ze złączami zatrzaskowymi 601131
13. Kabel USB do urządzenia Compex 3 601162
14. Przewód ze złączkami wtykowymi 601132

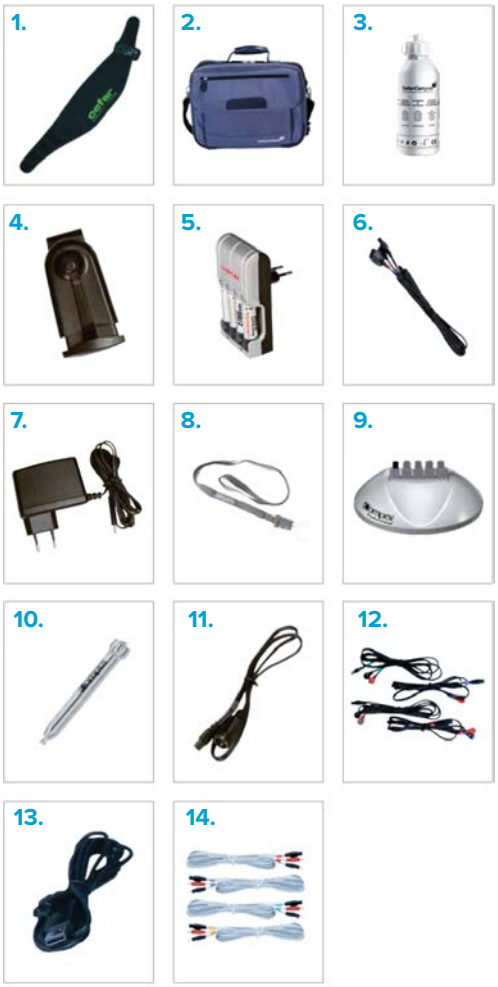

Invacmed | Urządzenie do masażu podciśnieniowego

MEDEN INMED
PROFESJONALNA INŻYNIERIA MEDYCZNA

Urządzenie **Invacmed** jest przeznaczone do wykonywania masażu podciśnieniowego oraz do mocowania elektrod w czasie zabiegów elektroterapii. Urządzenie InVacMed umożliwia przeprowadzanie łączonych zabiegów elektroterapii i masażu podciśnieniowego w trybie ciągłym ze stałą wartością podciśnienia panującego w przestrzeni pod elektrodami-przyssawkami oraz w trybie pulsacyjnym ze zmienną wartością podciśnienia w zakresie regulacji od 60 do 400 mbar.

Cechy charakterystyczne:

- 2-kanałowe, uniwersalne urządzenie do masażu podciśnieniowej współpracujące z większością aparatów dostępnych na rynku (dedykowany kabel ma tylko EiE, inne aparaty można połączyć za pomocą dodatkowych przewodów przejściowych),
- wyświetlacz ustawiony pod kątem ułatwiającym pracę z aparatem,
- intuicyjna obsługa,
- możliwość aplikacji prądu poprzez przyssawki ze zintegrowanymi elektrodami,
- mocowanie samouszczelniających się przyssawek z elektrodami w trudno dostępnych miejscach,
- niezależne przyłącza na elektrody,
- możliwość wykonywania masażu podciśnieniowego bez aplikacji prądów,
- skokowa regulacja podciśnienia pozwalająca na dostosowanie wartości podciśnienia do potrzeb terapii,
- wyświetlacz obrazujący ustawiony i bieżący poziom podciśnienia w przyssawkach oraz częstotliwość pulsacji,
- sygnalizacja wypełnienia zbiornika wodą.

Dane techniczne:

Częstotliwość pulsacji fali podciśnieniowej [imp./min]:	15-90
Maksymalne podciśnienie [mbar]:	400
Liczba elektrod:	4
Zasilanie [V/Hz]:	230/50-60
Maksymalny pobór prądu [A]:	0,1
Wymiary* (wys. x szer. x gł.) [cm]:	13,5 x 33,5 x 28,5
Masa (bez akcesoriów i opakowania) [kg]:	ok. 3,4

*bez akcesoriów i opakowania

Akcesoria standardowe:

- 4 elektrody (60 mm) z wkładkami wiskozowymi (8 szt.),
- komplet przewodów (4 szt.) do elektrod,
- 2 zaślepki przyłącza pneumatyki (czerwona i czarna).

Akcesoria dodatkowe:

- elektrody (30 i 90 mm),
- dodatkowe wkładki wiskozowe (30 i 90 mm),
- przewód połączeniowy z aparatem do elektroterapii wg. zamówienia klienta.

Vaco 400 | Aparat do terapii podciśnieniowej

gymna®

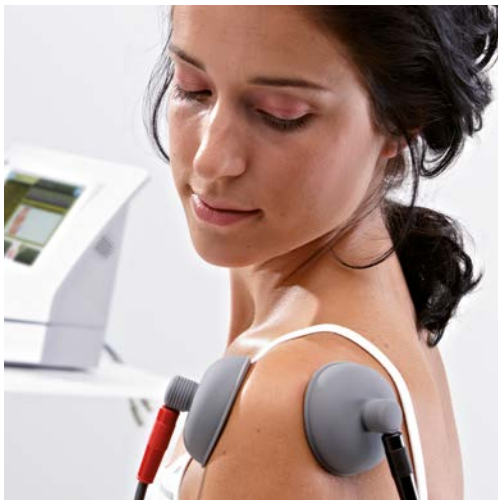

Vaco 400 to 2-kanałowy aparat do terapii podciśnieniowej, kompatybilny z aparatami Combi 400 i Duo 400. Efekt masażu wywołany jest przez pulsującą falę podciśnieniową, która skojarzona z elektroterapią podnosi efektywność oraz intensywność zabiegu terapeutycznego. Przeznaczony do użytku w gabinetach urody, gabinetach rehabilitacyjnych, sanatoriach oraz klinikach.

Cechy charakterystyczne:

- aparat do terapii podciśnieniowej z dwoma niezależnymi kanałami,
- współpraca z jednostką do elektroterapii (Combi 400, Duo 400),
- możliwość stosowania 2 lub 4 elektrod podciśnieniowych oraz elektrod tradycyjnych,
- tryb pracy: ciągły i pulsacyjny,
- elektroniczna regulacja podciśnienia,
- regulacja pulsacji,
- sterowanie modułem podciśnienia odbywa się poprzez ekran dotykowy w jednostce do elektroterapii,
- zintegrowana funkcja masażu,
- prosta obsługa.

Dane techniczne:

Zasilanie [V/Hz]:	240/50
Pobór mocy [W]:	30
Wymiary (szer. x wys. x gł.) [cm]:	26,5 x 9,5 x 27
Masa [kg]:	3,65
Masa z akcesoriami [kg]:	4,6
Klasa bezpieczeństwa:	Klasa I (wymaga uziemionego gniazda)
Część aplikacyjna:	Typ BF

Akcesoria standardowe:

- przewód podciśnieniowy jasnoszary (2 szt.),
- przewód podciśnieniowy ciemnoszary (2 szt.),
- kabel połączeniowy (1 x 5-pinowy, 1 x 6-pinowy),
- gąbka do elektrody podciśnieniowej (4 szt.),
- elektroda podciśnieniowa Ø 60 mm (2 kpl.).

Akcesoria dodatkowe dla Vaco 400:

- elektrody podciśnieniowe Ø 60 mm (2 szt.),
- elektrody podciśnieniowe Ø 90 mm (2 szt.),
- wkłady wiskozowe do elektrod o średnicy Ø 60 mm (4 szt.),

Combi 400 | Aparat do terapii skojarzonej

gymna®

GTS
GUIDED THERAPY SYSTEM

Aparat **Combi 400** jest wyposażony w oprogramowanie, którego obsługa jest intuicyjna i w przejrzysty sposób prowadzi terapeutę przez dostępne funkcje.

Możliwości zabiegowe:

- elektroterapia (2 niezależne kanały),
- terapia ultradźwiękowa (1 i 3 MHz), jono- i fonoforeza,
- laseroterapia,
- terapia skojarzona,
- jednoczesne leczenie dwóch pacjentów.

Cechy charakterystyczne:

- hybrydowe głowice ultradźwiękowe z wizualną i akustyczną kontrolą kontaktu,
- 2 oddzielne regulatory natężenia,
- port USB do aktualizacji protokołów,
- ekran dotykowy,
- ponad 700 wbudowanych protokołów leczniczych,
- 12 programów diagnostycznych (krzywa I/t, reobaza, chronaksja),
- obrazy 3D ułatwiające prawidłowe umieszczenie elektrod,
- czytelne menu: klawisze bezpośredniego dostępu umożliwiające wybór pożądanego typu zabiegu z menu poprzez wybór z listy celów terapeutycznych, z listy wskazań lub poprzez wybór konkretnego numeru programu,
- zintegrowana lista przeciwwskazań,
- biblioteka anatomiczna,
- kolorowy dotykowy wyświetlacz TFT, o przekąt. 10,4 cala (SVGA: 800 x 600 px),
- każdy rodzaj terapii oznaczony innym kolorem,
- możliwość indywidualizacji interfejsu użytkownika.

Sprawdź również model **Combi 400 V** – wyposażony dodatkowo w dwukanałowy moduł podciśnienia na:

www.meden.com.pl/oferta

Akcesoria standardowe:

- kable do elektrod (2 szt.),
- elektrody gumowe 6 x 8 (4 szt.),
- torebki wiskozowe 6 x 8 cm (4 szt.),
- pasy mocujące 5 x 60 cm (4 szt.),
- głowica ultradźwiękowa 4 cm^2 (1 i 3 MHz),
- skala VAS,
- rysik do ekranu dotykowego,
- żel kontaktowy 500 ml,
- złącze do testowania.

Akcesoria dodatkowe:

- głowica ultradźwiękowa 1 cm^2 (1 i 3 MHz),
- sonda laserowa 1-diodowa o mocy 70,5 mW,
- sonda laserowa prysznicowa o mocy 54 mW.

Combi 200 | Aparaty do terapii skojarzonej

gymna®

Combi 200 to 2-kanałowy aparat do elektroterapii (2- i 4-polowy), terapii kombinowanej, terapii ultradźwiękowej i jonoferezy oraz elektrodiagnostyki, wyposażony w standardowy zestaw akcesoriów. Wytrzymały, dotykowy wyświetlacz prosta obsługa, klawisze szybkiego dostępu i obrazy graficzne sprawiają, że Combi 200 to optymalny wybór dla użytkowników - prosta obsługa oraz efektywna terapia.

Możliwości zabiegowe:

- elektroterapia (2 niezależne kanały),
- terapia ultradźwiękowa (1 i 3 MHz), jono- i fonoforeza,
- terapia skojarzona,
- jednoczesne leczenie dwóch pacjentów.

Cechy charakterystyczne:

- dotykowy wyświetlacz z graficznymi podpowiedziami umiejscowienia elektrod,
- ponad 20 różnych typów prądów,
- pamięć zabiegowa z wbudowanymi programami standardowymi (143 cele, 207 wskazań, 12 programów),
- możliwość wprowadzenia 50 własnych programów zabiegowych,
- prosta obsługa,
- czytelne menu: wybór pożądanego typu zabiegu z menu poprzez wybór z listy celów terapeutycznych, z listy wskazań lub poprzez wybór konkretnego numeru programu,
- graficzne przedstawienie wykresów poszczególnych prądów, a w programach sekwencyjnych poszczególnych faz zabiegowych,
- ultradźwięki - fala ciągła i pulsacyjna,
- automatyczne określanie reobazy, chronaksji, krzywej I/t oraz pomiar współczynnika akomodacji,
- dostępne 2 wersje kolorystyczne: biała i czarna.

Sprawdź również model **Combi 200 L** – wyposażony dodatkowo w moduł do laseroterapii na:

www.meden.com.pl/oferta

Dostępne prądy:

- prąd prostokątny średniej częstotliwości,
- prąd impulsowy prostokątny,
- prąd impulsowy trójkątny,
- prąd impulsowy wg. Träberta,
- prądy diadynamiczne: LP, CP, MF, DF,
- konwencjonalny TENS, symetryczny,
- konwencjonalny TENS, asymetryczny,
- konwencjonalny TENS, przemiennie symetryczny,
- konwencjonalny TENS, przemiennie asymetryczny,
- TENS uderzeniowy,
- TENS uderzeniowy, przemienny,
- TENS modulowany,
- prąd niskiej częstotliwości, dwukierunkowy, symetryczny (czas impulsu 10-650 µs, częstotliwość 1-150 Hz),
- prąd 2-biegunowy średniej częstotliwości,
- prąd 4-biegunowy interferencyjny (4000 Hz),
- interferencyjny tetrapolarny ze zmiennym wektorem,
- NMES przebieg prostokątny,
- NMES przebieg trójkątny,
- NMES przebieg bifazowy,
- NMES przebieg z przerwą między impulsami,
- NMES 2-biegunowy modulowany przebieg średniej częstotliwości,
- prąd faradyczny,
- sekwencyjne przebiegi prądów,
- jonoforeza,
- reedukacja mięśni dna miednicy, stymulacja HAN Stim,
- rosyjska stymulacja.

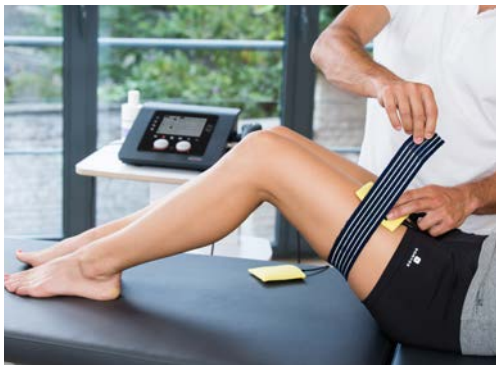

Intelect® Mobile 2 Combo | Aparat do terapii skojarzonej

chattanooga®

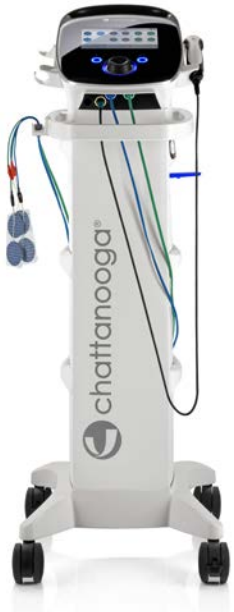

Intelect® Mobile 2 Combo to aparat do elektroterapii, ultradźwięków i terapii skojarzonej, z możliwością rozbudowy o wózek z modułem podciśnienia lub bez oraz baterię. Urządzenie posiada bogatą bibliotekę generowanych przebiegów prądowych, między innymi: interferencyjny, VMS, wysokonapięciowy, asymetryczny 2-fazowy TENS, symetryczny 2-fazowy TENS, pracuje w zakresie 1 i 3 MHz oraz posiada 2 niezależne kanały do elektroterapii.

Zestaw zawiera:

- Intelect® Mobile 2 Combo,
- elektrody węglowe,
- elektrody samoprzylepne,
- przewody Stim,
- opaski do mocowania elektrod,
- głowica ultradźwiękowa 5 $cm^{2.}$
- kabel zasilania,
- przewodnik szybkiego startu.

Cechy charakterystyczne:

- 7-calowy ekran dotykowy o wysokiej rozdzielczości,
- wbudowana pamięć podręczna oraz funkcja aktualizacji oprogramowania,
- interaktywne lampki informujące o statusie urządzenia i portów,
- system Procedur Terapeutycznych,
- dostępne przebiegi prądowe: interferencyjny, TENS (symetryczny i asymetryczny dwufazowy), wysokonapięciowy, VMS, 2-zakresowa terapia ultradźwiękowa: 1 i 3 MHz, 2 niezależne kanały elektroterapii.

Dane techniczne:

Wejście:	100-240V AC, 1.0 do 0,42 A, 50/60 Hz
Klasa ochronności:	II
Tryb pracy:	ciągły
Wymiary (d. x szer. x wys.) [mm]:	340 x 355 x 150
Waga (bez akumulatora) [kg]:	3,1
Waga wózka [kg]:	10,1 (z modułem do terapii podciśnieniowej vacuum: 11,5)
Maksymalne obciążenie robocze wózka [kg]:	6,5

Dostępne przebiegi prądowe:

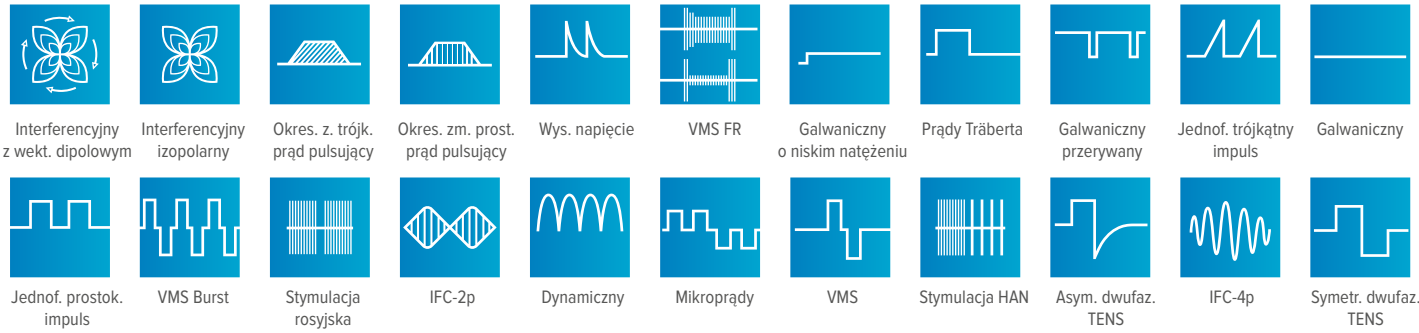

Etius U, PhysioGo

Aparaty do terapii skojarzonej

Etius U to ergonomiczny aparat typu combo do elektroterapii, terapii ultradźwiękowej, terapii kombinowanej i elektrofonoforezy.

Cechy charakterystyczne:

- 2 całkowicie niezależne kanały zabiegowe (możliwość wykonywania równocześnie różnych zabiegów na jednym lub dwóch pacjentach),
- aparat typu combo - elektroterapia i ultradźwięki w jednym,
- łatwe wykonywanie terapii skojarzonej i elektrofonoforezy,
- bardzo szeroka dostępność prądów 1- i 2-kanałowych,
- niewielkie rozmiary i waga - łatwość wykonywania zabiegów poza gabinetem (np. w domu pacjenta),
- bardzo szeroka baza programów wbudowanych (207),
- opcja definiowania programów ulubionych (osobna lista),
- możliwość tworzenia programów własnych użytkownika,
- elektrodiagnostyka z graficzną prezentacją krzywej I/t,
- wyłącznik pacjenta (do wstrzymywania zabiegu w przypadku złego samopoczucia lub dyskomfortu).

Dane techniczne:

Natężenie maks. pr. interferencyjne, Kotza, unipolarne falujące [mA]:	100
Natężenie maks. pr. TENS [mA]:	140
Natężenie maks. pr. diadynamiczne, impulsowe [mA]:	60
Natężenie maks. pr. galwanicznych [mA]:	40
Natężenie maks. mikroprądy [μA]:	1000
Natężenie maks. fali ultradźwiękowej [W/cm²]:	3
Częstotliwość w trybie pulsacyjnym [Hz]:	16, 48, 100
Wypełnienie w trybie pulsacyjnym [%]:	10, 25, 50, 75
Zasilanie [V/Hz]:	230/50
Pobór mocy [W]:	70
Wymiary (szer. x dł. x wys.) [cm]:	30 x 23 x 11
Masa [kg]:	3

PhysioGo to 2-kanałowy aparat do terapii skojarzonej, który sprawdza się w terapii środowiskowej oraz pracy stacjonarnej. Możliwość zastosowania wysokiej klasy akumulatora pozwala na pracę aparatu nawet do ośmiu godzin. Rozbudowanie aparatu o kolejny kanał, umożliwia jednoczesne wykonywanie do trzech niezależnych zabiegów.

Moduły do 5 terapii:

- **ELEKTROTERAPIA**

Aparaty oferują wszystkie typowe prądy stosowane w fizykoterapii, nowoczesne mikroprądy i specjalnie opracowane TENSy na potrzeby terapii porażeń spastycznych, wykonywanie półautomatycznej elektrodiagnostyki układu nerwowo-mięśniowego.

- **SONOTERAPIA**

Może być wykonywana głowicą z częstotliwością równą 1 MHz, bądź 3,5 MHz w zależności od głębokości tkanek, na jakie chcemy oddziaływać. Dostępne głowice o powierzchni roboczej 1 cm² oraz 4 cm², pozwalają na opracowywanie zarówno dużych, jak i małych powierzchni zabiegowych.

- **LASEROTERAPIA**

Urządzenie ma możliwość obsługiwania wszystkich dostępnych w ofercie sond punktowych, aplikatora prysznicowego oraz skanera. Znajduje zastosowanie w laseropunkturze, ponieważ posiada możliwość powtórzenia zabiegu bez konieczności obsługi aparatu. Ponadto w trybie programowym użytkownik ma dostęp do częstotliwości Nogiera i Volla.

- **TERAPIA SKOJARZONA**

Aparat pozwala na przeprowadzenie terapii skojarzonej. Podczas zabiegu głowica do sonoterapii pełni rolę elektrody czynnej jednocześnie emitując ultradźwięki, zaś klasyczna elektroda pełni funkcję elektrody biernej.

- **MAGNETOTERAPIA**

Aparat dostosowany jest do generowania pola magnetycznego niskiej częstotliwości. Urządzenie współpracuje z działającymi miejscowo aplikatorami płaskimi, dzięki którym wpływ pola magnetycznego jest skupiony w obszarze zabiegowym.

Pulson 400 | Aparat do terapii ultradźwiękowej

gymna®

GTS
GUIDED THERAPY SYSTEM

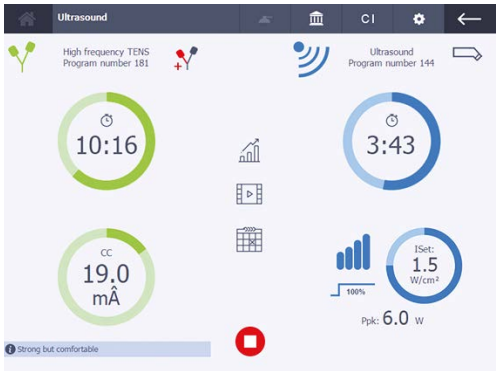

Pulson 400 to aparat do terapii ultradźwiękami z dwiema wieloczęstotliwościowymi głowicami 1 i 3 MHz o powierzchni 1 i 4 cm². Aparat **Pulson 400** został zaprojektowany z myślą o tym, aby codzienną pracę uczynić znacznie łatwiejszą.

Połączenie wysokiej jakości wykonania z prostą obsługą sprawia, że jest to aparat uniwersalny, stosowany w dużych ośrodkach rehabilitacyjnych.

Cechy charakterystyczne:

- 2-kanałowy aparat do terapii ultradźwiękowej i fonoforezy,
- 2 oddzielne regulatory natężenia,
- port USB do aktualizacji protokołów,
- wbudowane protokoły lecznicze,
- wbudowany program ułatwiający wykonywanie zabiegów fonoforezy,
- czytelne menu: klawisze bezpośredniego dostępu umożliwiające wybór pożądanego typu zabiegu z menu poprzez wybór z listy celów terapeutycznych, z listy wskazań lub poprzez wybór konkretnego numeru programu,
- zintegrowana lista przeciwwskazań,
- biblioteka anatomiczna pozwalająca na dobór zabiegu poprzez wskazanie części ciała podlegającej rehabilitacji,
- kolorowy, dotykowy wyświetlacz TFT o przekątnej 10,4" (SVGA: 800 x 600 px),
- system GTS 2,
- pomoc i ekrany informacyjne,
- możliwość indywidualizacji interfejsu użytkownika.

Akcesoria standardowe:

- głowica ultradźwiękowa 4 cm² (1 i 3 MHz),
- głowica ultradźwiękowa 1 cm² (1 i 3 MHz),
- skala VAS,
- rysik do ekranu dotykowego,
- żel kontaktowy 500 ml.

Sonotronic US-2 | Aparat do terapii ultradźwiękowej

Akcesoria standardowe:

- żel do terapii ultradźwiękowej,
- instrukcja użytkowania,
- bezpiecznik.

Akcesoria opcjonalne:

- głowice ultradźwiękowe:
  - SU-5: pow. 5 cm^2; częst. 1 MHz lub 3,3 MHz,
  - SU-1: pow. 1,33 cm^2; częst. 1 MHz lub 3,3 MHz,
- torba do przenoszenia sprzętu.

Sonotronic US-2 to nowoczesny aparat do terapii ultradźwiękowej, pozwalający na wykorzystanie głowic o różnych rozmiarach.

Cechy charakterystyczne:

- duży (4,3"), kolorowy, graficzny wyświetlacz z panelem dotykowym,
- przyjazna obsługa przyciskami oraz ekranem dotykowym,
- głowice 2-częstotliwościowe: 1 MHz i 3,3 MHz o powierzchni 5 cm^2 lub 1 cm^2,
- praca ciągła i impulsowa,
- do wyboru 2 wygodne, ergonomiczne wersje głowic,
- głowice wodoodporne,
- regulacja wypełnienia impulsów (5-100%) płynna lub skokowa,
- sygnalizacja świetlna i dźwiękowa sprzęgania głowicy z pacjentem,
- gotowe programy zabiegowe dla powszechnych schorzeń,
- programy własne – wygodny panel zapisu przez terapeutę (klawiatura ekranowa),
- liczniki czasu i liczby wykonanych zabiegów.

Zastosowanie:

- choroby zwyrodnieniowe stawów,
- zespoły bólowe,
- stany pourazowe, złamania, naderwania i stłuczenia,
- owrzodzenia, blizny, przykurcze,
- stany zapalne,
- choroby reumatyczne,
- nerwobóle, zapalenia nerwowe.

Dane techniczne:

Wymiary [cm]:	335 x 270 x 125
Masa sterownika [kg]:	2,5
Zasilanie:	sieć jednofazowa ~230 V 10%, 50 Hz, 50 VA
Klasa ochronności elektrycznej:	I typ B
Zegar sterujący czasem zabiegu:	1 sek. - 30 min.
Tryb pracy:	ciągły, impulsowy

Intelect® Mobile 2 Ultrasound | Terapia ultradźwiękowa

Głowica ultradźwiękowa 5 cm²

Wraz z aparatem **Intelect® Mobile 2 Ultrasound** w zestawie znajduje się również aplikator ultradźwiękowy o powierzchni 5 cm², natomiast głowice dostępne są opcjonalnie. Łatwy w obsłudze interfejs użytkownika zawiera wytyczne dotyczące obszaru leczenia.

Brak sprzężenia sygnalizowany jest akustycznie (ustawienia domyślne) bądź wizualnie (LED). Wskaźnik minutnika czasu zabiegu zatrzymuje się po odłączeniu głowicy, dzięki czemu moc ultradźwięków oraz czas trwania zabiegu jest dokładnie mierzony i odtwarzany.

Zestaw zawiera:

- aparat Intelect® Mobile 2 Ultrasound,
- głowica ultradźwiękowa 5 cm²,
- kabel zasilania,
- dysk zewnętrzny USB,
- przewodnik szybkiego startu.

Cechy charakterystyczne:

- kolorowy, 7-calowy ekran dotykowy o wysokiej rozdzielczości,
- wbudowana pamięć podręczna oraz funkcja aktualizacji oprogramowania,
- interaktywne lampki informujące o statusie urządzenia i portów,
- system Procedur Terapeutycznych,
- praca w zakresie 1 i 3 MHz,
- tryb pracy ciągły i pulsacyjny (10, 20, 50 i 100%),
- głowica ultradźwiękowa o powierzchni 5 cm² w zestawie, opcjonalnie dostępne głowice o powierzchni 1 cm²/2 cm².
- akustyczna bądź wizualna sygnalizacja braku sprzężenia.

Dane techniczne:

Wejście:	100-240V AC, 1.0 do 0,42 A, 50/60 Hz
Klasa ochronności:	II
Tryb pracy:	ciągły, impulsowy
Wymiary (dł. x szer. x wys.) [cm]:	34 x 35,5 x 15
Waga (bez akumulatora) [kg]:	2,8
Waga wózka [kg]:	10,1 (z modułem do terapii podciśnieniowej vacuum: 11,5)

WINBACK

Winback jest urządzeniem generującym prąd sinusoidalny wysokiej częstotliwości. W zależności od modelu może wykorzystywać również inne rodzaje prądu elektrycznego o charakterystyce impulsowej i modulowanej w celu wywołania różnych efektów terapeutycznych. Winback wykorzystuje dwa główne tryby pracy: **CET** (Capacitive Energy Transfer, pojemnościowy transfer energii) i **RET** (Resistive Energy Transfer, rezystywny transfer energii).

Nowa generacja urządzeń Winback

BACK3 TX oraz **Back4** to urządzenia wytwarzające prąd sinusoidalny wysokiej częstotliwości w trybie monopolarnym i multipolarnym.

Nowe rodzaje głowic Smart TX:

Głowica **TX** dostępna dla **Back3 TX** i **Back4**

Zastosowanie:

- łagodzenie bólu mięśniowego i objawowego (ostrego i przewlekłego),
- zmniejszenie napięcie mięśniowego,
- choroba zwyrodnieniowa stawów,
- poprawa funkcji stawów i mobilności,
- terapia uszkodzeń mięśni i ścięgien będących wynikiem urazu,
- poprawa mikrokrążenia i gojenia tkanek.

Zalety urządzeń Winback:

- możliwość jednoczesnego oddziaływania bodźcem fizykalnym oraz technikami manualnymi (skrócenie czasu terapii),
- możliwość pracy w wielu pozycjach dzięki dostępnym akcesoriom,
- 3 wersje urządzeń o różnych cechach i możliwościach terapeutycznych,
- nieustanny rozwój technologii i akcesoriów bazujący na sugestiach praktykujących terapeutów (międzynarodowa społeczność internetowa, zrzeszająca setki profesjonalistów, regularnie wymieniających doświadczenia w pracy z urządzeniami firmy Winback).

Dostępne tryby i funkcje:

- **Tryb pojemnościowy (CET**) używany jest do powierzchownego oddziaływania na tkanki miękkie o dużej zawartości wody. Przy wykorzystaniu opcji Dynamic, możliwa jest cykliczna zmiana częstotliwości.
- **Tryb rezystywny (RET)** służy do opracowania tkanek o dużej rezystancji (kości, ścięgna, więzadła, torebki stawowe itp.) również leżących głęboko. Obszary o dużej gęstości i małej zawartości wody przy wykorzystaniu elektrod rezystywnych gromadzą większą ilość energii niż obszary o dużej zawartości wody.
- **Tryb Hi-TENS (RET)** tryb ten pozwala na użycie prądu wysokiej częstotliwości wraz z prądem pulsacyjnym o częstotliwości 2, 5 i 25 Hz. Używany jest w celu zmniejszenia dolegliwości bólowych oraz w celu lokalnego zmniejszenia napięcia mięśniowego.
- **Tryb Hi-EMS** dzięki zastosowaniu średnich częstotliwości 1,5 i 4 kHz umożliwia pobudzenie jednostek motorycznych i wywołanie skurczu mięśniowego.
- **Tryb multipolarny MIX** umożliwia miejscowe oddziaływanie na niewielkiej głębokości (skóra, tkanka podskórna) dzięki wysokiej częstotliwości i bardzo krótkiemu obwodowi elektrycznemu.

Winback | Terapia prądami wysokiej częstotliwości

Konfiguracje elektrod dostępne dla BACK4:

DELTA: konfiguracja równoległa (użycie 2x RET + płyta zwrotna)

Seria łańcuchowa (zastosowanie elektrod CET, RET oraz płyty zwrotnej)

Dane techniczne:

	Back 1S	**Back3 TX**	**Back4**
Moc [W]:	100	100	2 x 100
Procesor:	-	Dual Core (1 kanał)	Quad Core (2 kanały)
Częstotliwości:	500 kHz, 1000 kHz	TECAR: 300 kHz, 500 kHz, 1000 kHz Hi-TENS: 2 Hz, 5 Hz, 25 Hz Hi-EMS: 1500 Hz, 4000 Hz	TECAR: 300 kHz, 500 kHz, 1000 kHz Hi-TENS: 2 Hz, 5 Hz, 25 Hz Hi-EMS: 1500 Hz, 4000 Hz
Tryby:	CET: continuous, DEEPCET, Dynamic, LOWPULSE, SUPERPULSE RET: CONTINUOUS, LOWPULSE, SUPERPULSE	CET: deep, soft, dynamic Hi-TENS: static, dynamic Hi-EMS: radial, focal, dynamic CET, RET and MIX intensity: low, medium, boost SWAP: alternate RET and Hi-TENS	CET: deep, soft, dynamic Hi-TENS: manual, acute, chronic Hi-EMS: focal, radial, drain, dynamic MIX: pulse SWAP: alternate RET and Hi-TENS
Wyposażenie:	1x głowica CET 1x głowica RET 7 elektrod: 3x CET 3x RET 1x płyta zwrotna 1 kabel CET 1 kabel RET 1 kabel w kanale neutralnym 1 kabel do elektrod neutralnych samoprzylepnych 1 przycisk bezpieczeństwa Opcjonalnie: TECAR 2.0 TECAR 3.0 TECAR 5.0	1 x głowica TX 11 elektrod: • 4 CET • 4 RET • 1 Hi-RET • 2 elektrody multipolarne 2 elektrody bransoletki 1 “Y” kabel typu splitter 2 fix pad (el. mocowana rzepem) 1 kabel CET/RET 1 kabel kanału neutralnego 1 kabel do elektrod samoprzylepnych RET 1 kabel do elektrod samoprzylepnych neutralnych 1 uchwyt/ elektroda zwrotna 1 płyta zwrotna 1 wyłącznik bezpieczeństwa 1 wózek	2 x głowica TX 11 elektrod: • 4 CET • 4 RET • 1 Hi-RET • 2 elektrody multipolarne 2 elektrody bransoletki 1 “Y” kabel typu splitter 2 fix pad (el. mocowana rzepem) 1 kabel CET/RET 1 kabel kanału neutralnego 1 kabel do elektrod samoprzylepnych RET 1 kabel do elektrod samoprzylepnych neutralnych 1 uchwyt/ elektroda zwrotna 1 płyta zwrotna 1 wyłącznik bezpieczeństwa 1 wózek
Wymiary (szer. x wys. x gł.) [cm]:	15 x 33 x 34	33,65 x 35,31 x 16,13	40,36 x 37,9 x 19,05
Masa kg]:	4	4	6

Hi TENS by R-SHOCK | Terapia prądami wysokiej częstotliwości

WINBACK

Hi TENS by R-SHOCK to przenośne urządzenie do terapii prądami wysokiej częstotliwości wyposażone w głowicę Hi-RET, mobilną elektrodę rezystywną oraz elektrodę typu FIXPAD.

Łatwy transport i praca w terenie

Dzięki niewielkiej masie (1,2 kg), kompaktowym rozmiarom i wbudowanej baterii **Hi TENS by R-SHOCK** jest urządzeniem niezwykle poręcznym w transporcie.

Podłączenie do sieci elektrycznej

Podczas ładowania baterii istnieje możliwość pracy na urządzeniu podłączonym do sieci elektrycznej.

Łącze Wi-Fi:

Podłączenie urządzenia za pomocą Wi-Fi umożliwia aktualizowanie oprogramowania.

Dane techniczne:

Zasilanie [Vac, Hz]:	100-240, 50/60
Maksymalny pobór mocy [Va]:	90
Częstotliwość bazowa [kHz]:	300
Częstotliwości dodatkowe [Hz]:	Hi-TENS: 2, 3, 5; Hi-TENS+: 10, 15, 25
Czas terapii [min]:	1 - 10
Tryby i funkcje:	Hi-RET, Hi-TENS, Hi-TENS+, MIX, SWAP, SHOCK
Waga [kg]:	1,2
Wymiary (dł. x szer. x wys.) [mm]:	222 x 205 x 80
Gwarancja	sterownik 2 lata, akcesoria 1 rok
Akcesoria:	głowica Hi-RET, głowica neutralna wraz z elektrodą RET 40mm, fix pad dla kanału neutralnego, zestaw kabli, przycisk bezpieczeństwa, zasilacz

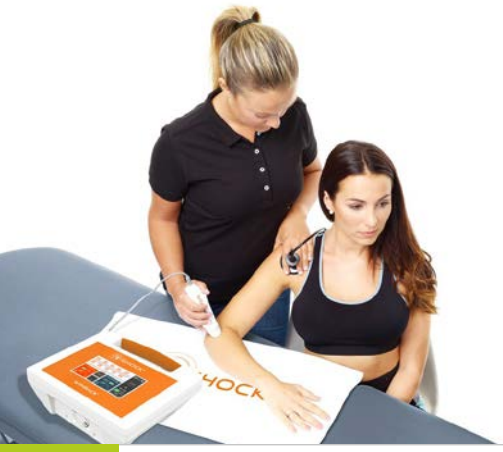

Nowe podejście do terapii

Lekki i wyposażony w baterię **Hi TENS by R-SHOCK** to znacznie więcej niż tylko proste, mobilne urządzenie do terapii TECAR.

Jak inne urządzenia marki Winback, **Hi TENS by R-SHOCK** wspiera Cię w codziennej pracy z pacjentami, zwiększając efektywność Twoich technik terapeutycznych oddziałując na poziomie komórkowym za pomocą prądu wysokiej częstotliwości.

Tryby pracy:

- **Hi-RET** - zastosowanie częstotliwości 300 kHz w kanale rezystywnym, skupienie większości energii w tkankach o wyższym oporze elektrycznym. Tryb ten jest stosowany głównie w terapii przykurczy i zwłóknień.
- **Hi-TENS & Hi-TENS+** - tryb ten pozwala na zmodulowanie prądu do częstotliwości do 2, 3, 5 Hz (tryb Hi-TENS) lub 10, 15 i 25 Hz (tryb Hi-TENS+) i służy głównie do oddziaływania przeciwbólowego.

Efekty:

- stymulowanie naturalnych mechanizmów uzdrawiania organizmu i usprawnienie wymiany komórkowej,
- działanie przeciwbólowe,
- zmniejszenie napięcia mięśniowego,
- poprawa funkcji stawów i mobilności.

Adaptacja bodźca i bezpieczeństwo

Wskaźnik połączony z pomiarem impedancji pozwala na wyświetlenie mocy dostarczanej do ciała pacjenta. Gdy moc jest znacząca, liczba zielonych pasków zwiększa się.

Thermo TK | Terapia prądami wysokiej częstotliwości

Zimmer MedizinSysteme

Thermo TK - urządzenie do głębokiego rozgrzewania tkanek wykorzystujące prąd wysokiej częstotliwości w trybie pojemnościowym i rezystywnym.

Głębokie rozgrzanie tkanek z wykorzystaniem prądów wysokiej częstotliwości jest znaną i skuteczną technologią wykorzystywaną w fizjoterapii. Dzięki ciągłej współpracy z grupą ekspertów ta forma terapii podlega ciągłemu rozwojowi.

Thermo TK wytwarza w tkankach precyzyjnie kontrolowane, głęboko penetrujące ciepło. Poprawia ono krążenie, rozszerza naczynia krwionośne, zmniejsza napięcie mięśniowe i działa przeciwbólowo w miejscu poddawanym terapii. W połączeniu z rozmaitymi, specjalistycznymi technikami wykorzystywanymi przez terapeutę może wywierać pozytywny wpływ na elastyczność tkanki łącznej.

Jakość w każdym szczególe

*do terapii głębszych i rezystywnych struktur

Thermo TK ma rozbudowane spektrum wskazań terapeutycznych. Może być stosowany zarówno w stanach ostrych jak i chronicznych. Terapia głębokim ciepłem w połączeniu z technikami terapii manualnej może podnieść szybkość oraz efektywność terapii.

Obszary aplikacji:

- fizjoterapia ortopedyczna,
- fizjoterapia sportowa,
- odnowa biologiczna.

Po konsultacji ze specjalistą **Thermo TK** może być stosowany w ostrych oraz chronicznych schorzeniach układu mięśniowo-szkieletowego.

Opcje aplikacji:

Thermo TK posiada kilka różnych opcji aplikacji: czynna, bierna i wspomagana. Pozwala to na idealne dopasowanie charakteru zabiegu do danego przypadku klinicznego.

Wyposażenie standardowe:

- 3 elektrody pojemnościowe o średnicy: 30, 50 i 70 mm,
- 3 elektrody rezystywne o średnicy: 30, 50 i 70 mm,
- głowica z wtykiem 8 pin,
- głowica z wtykiem 4 pin,
- elektroda dyspersyjna,
- kabel z wtykiem 8 pin,
- kabel z wtykiem 4 pin,
- stojak/uchwyt do elektrod i głowic,
- krem przewodzący,
- zestaw elektrod samoprzylepnych,
- kabel zasilający.

Dane techniczne:

Napięcie sieciowe [V; Hz]:	230; ~50
Pobór prądu [VA]:	maks. 300
Moc wyjściowa:	150 W efektywne przy 500 Ω w trybie rezystancyjnym, 250 VA efektywne przy 500 Ω w trybie pojemnościowym, 60 W efektywne przy 500 Ω w trybie bezobsługowym („hands free”)
Częstotliwość [kHz]:	460/560
Dokładność [%]:	± 20
Klasa bezpieczeństwa elektrycznego:	I
Rodzaj pracy:	ciągły / pulsujący
Tryby:	pojemnościowy / rezystywny
Wymiary obudowy (szer. x gł. x wys.) [cm]:	32,2 x 23,4 x 13,5
Waga [kg]:	3,5 (bez akcesoriów)

Salus Talent Pro

Aparat do głębokiej stymulacji elektromagnetycznej

Salus Talent Pro to pierwsze na rynku urządzenie magnetoterapeutyczne, za pomocą którego można uzyskać odczuwalną intensywność podczas stosowania, a także indukcję magnetyczną do 3 Tesli przy częstotliwości do 100 Hz. To wysoko indukcyjny, głęboko penetrujący, pulsacyjny stymulator elektromagnetyczny, pozwalający na miejscowe przyłożenie precyzyjnego pola elektromagnetycznego, przenikającego warstwy odzieży, tkanek oraz kości, stymulując wyznaczony obszar w głębi ciała.

Ludzkie ciało stanowi dobry przewodnik dla pola magnetycznego. W momencie przyłożenia wysokoenergetycznego pulsacyjnego pola magnetycznego, tkanki są stymulowane w miarę penetracji tego pola w głąb organizmu. W efekcie pobudzane są komórki nerwowe, mięśnie oraz naczynia krwionośne. W przeciwieństwie do stymulacji elektrycznej, działającej jedynie na powierzchni, stymulacja wywołana silnym polem magnetycznym przenika głęboko do wnętrza organizmu, pobudzając tkanki. Głębokość penetracji sięga do 10 cm.

Salus Talent Pro Uro

Salus Talent Pro Uro to połączenie urządzenia Salus Talent Pro lub Salus Talent z programami i fotelem **Comfichair**. Ze względu na swoje właściwości głęboka stymulacja elektromagnetyczna doskonale sprawdza się w terapii schorzeń uroginekologicznych, zapewniając skuteczną i komfortową terapię. Zaletą Salus Talent Pro Uro są bezinwazyjne zabiegi.

Właściwości:

- indukcja magnetyczna do 3 Tesli,
- częstotliwość do 100 Hz,
- kolorowy ekran dotykowy 8",
- duży aplikator ze specjalnym uchwytem, zapewniającym komfort użytkowania,
- mały aplikator do ręcznego opracowania obszaru zabiegowego,
- 20 programów automatycznych,
- 20 programów manualnych,
- 20 programów użytkownika,
- skuteczna bezinwazyjna terapia,
- bezpieczny w użyciu,
- programy i akcesoria do zabiegów uroginekologicznych (opcja dodatkowa).

Wskazania:

- schorzenia kręgosłupa,
- ostry/przewlekły ból odc. C, Th, L-S (lumbago),
- rwa kulszowa (ischialgia),
- spondyloza (zmiany zwyrodnieniowe kręgów),
- zaburzenia w obrębie układu mięśniowo-szkieletowego,
- bark zamrożony (ograniczenie ruchomości wskutek zmian zapalnych lub zwyrodnieniowych),
- zwyrodnienia stawów,
- reumatoidalne zapalenie stawów,
- uszkodzenie nerwów obwodowych,
- osłabienie / zanik mięśni,
- zaburzenia układu moczowo-płciowego,
- nietrzymanie moczu,
- ból prostaty,
- stany pourazowe.

Dane techniczne:

Ekran ["]:	8 (kolorowy ekran dotykowy)
Programy automatyczne:	20
Programy manualne:	20
Programy użytkownika:	20
Maksymalna indukcja magnetyczna [T]:	3
Maksymalna częstotliwość [Hz]:	100
Czas zabiegu [min]:	1 - 60
Liczba kanałów:	2
Aplikatory [cm]:	ø 16 (duży aplikator), ø 11,5 (mały aplikator)
Wymiary (wys. x szer. x dł.) [cm]:	54 x 50 x 107 - 173 (z uchwytem)
Waga [kg]:	60
Zasilanie [V, Hz]:	220-230, 50-60
Akcesoria opcjonalne:	fotel Uro, programy do zabiegów uroginekologicznych

emFieldPro | Wysokoenergetyczna terapia indukcyjna

Zimmer MedizinSysteme

emFieldPro to aparat do wysokoenergetycznej terapii indukcyjnej i stymulacji elektromagnetycznej. Zabiegi z wykorzystaniem wysokoenergetycznej terapii indukcyjnej, oprócz efektywnej redukcji bólu, minimalizują napięcie mięśniowe, wspomagają cyrkulację krwi i aktywują procesy regeneracyjne organizmu.

Wskazania kliniczne:

- ból odcinka szyjnego,
- zamrożony bark,
- syndrom cieśni nadgarstka,
- bóle odcinka lędźwiowego,
- rwa kulszowa,
- bóle miednicy,
- tendinopatia więzadła rzepki,
- reumatoidalne zapalenie stawów,
- leczenie złamań,
- regeneracja nerwów.

Leczenie w sposób naturalny

Urządzenie **emFieldPro**, dzięki zastosowaniu wysokoenergetycznej terapii indukcyjnej, wspomaga proces redukcji bólu.

Zabiegi z wykorzystaniem wysokoenergetycznej terapii indukcyjnej, oprócz efektywnej redukcji bólu, minimalizują napięcie mięśniowe, wspomagają cyrkulację krwi i aktywują procesy regeneracyjne.

Wysokoenergetyczna terapia indukcyjna

Ciało człowieka jest doskonałym przewodnikiem, także dla pola magnetycznego. Jony w komórkach, jak i błona komórkowa, posiadają ładunek elektryczny.

W przypadku zdrowych komórek ładunek błony komórkowej jest wyższy niż w przypadku komórek chorych bądź starych. Zbyt niski ładunek błony komórkowej powoduje, że komórka ma zbyt mało energii, aby móc spełniać swoje funkcje.

Pole elektromagnetyczne przenika przez komórki, tkanki, organy i kości - bez deformacji lub straty energii - dzięki czemu aktywuje elektrochemię tkanek, poprawiając funkcje komórek i błony komórkowej.

Urządzenie **emFieldPro** generuje pole magnetyczne o indukcji 3 tesli, czyli około 600 razy silniejsze niż wytwarzane przez tradycyjny magnes. Tak silne pole magnetyczne stymuluje komórki nerwowe, mięśnie i komórki krwi.

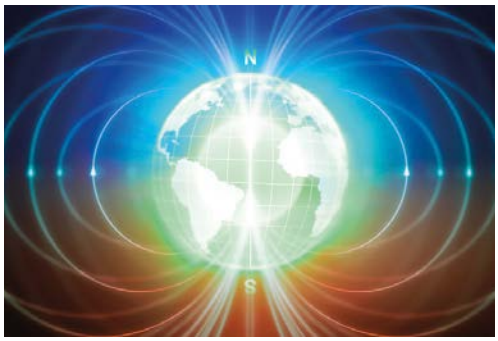

emFieldPro | Wysokoenergetyczna terapia indukcyjna

Zabiegi z emFieldPro

Terapia skojarzona – statyczna i dynamiczna

Ból zazwyczaj nie rozkłada się równomiernie. Przy wielu zespołach bólowych punkty maksymalnego jego odczucia, takie jak punkty spustowe i główne punkty bólowe, znajduja się w jednym regionie. Na punkty spustowe i główne punkty bólowe stosuje się terapię statyczną, natomiast na pozostałe obszary terapię dynamiczną. W przypadku leczenia skojarzonego należy najpierw zastosować terapię statyczną (na punkty bólu i spustowe), a następnie kontynuować zabieg terapią dynamiczną.

Terapia statyczna

Do terapii statycznej powinien zostać użyty duży aplikator, zamocowany na ramieniu. Przed zabiegiem należy wymasować punkty bólowe i spustowe, a później zastosować terapię statyczną z zadaną mocą wyjściową. Dzięki temu każdy punkt bólowy oraz spustowy zostanie objęty leczeniem. Należy pamiętać, że punkty spustowe mogą znajdować się poza obszarem odczuwania bólu.

Terapia dynamiczna

Do terapii dynamicznej należy stosować średniej wielkości aplikator. Jego bezpośredni kontakt ze skórą nie jest konieczny, skóra jednak musi być sucha i oczyszczona. Przed rozpoczęciem leczenia trzeba wymasować obszar występowania bólu lub planowanego zabiegu. Należy zastosować zadaną moc wyjściową i upewnić się, że aplikacja objęła cały leczony obszar.

Moc i czas zabiegu

Maksymalna wyemitowana dawka energii nie może być wyższa niż wskazana w rekomendacjach zabiegowych. Nie wolno stosować energii wyższej niż taka, którą może znieść pacjent.

Popraw swoje osiągnięcia terapeutyczne

Dane techniczne:

Moc magnetyczna [tesle]:	3 (duży aplikator), 2,5 (średni aplikator)
Kanały:	2
Częstotliwość [Hz]:	1 - 100
Protokoły zabiegowe:	20 programów, 20 ulubionych, 20 programów w trybie eksperta
Czas zabiegu [min]:	1 - 60
Wyświetlacz:	8” dotykowy LCD i centralny przycisk sterujący
Wymiary (dł. x szer. x wys.) [mm]:	542 x 501 x 993
Waga [kg]:	ok. 60

Thermo 500+ | Urządzenie do ciągłej i pulsacyjnej terapii krótkofalowej

gymna®

Urządzenie do krótkofalowej diatermii **Thermo 500+** umożliwia aplikację energii elektromagnetycznej. Fale energii przenikają w głąb ciała wywołując efekty termiczne i atermiczne w tkankach.

Cechy charakterystyczne:

Tryb ciągły i impulsowy:
- połączenie trybu ciągłego i pulsującego w jednym urządzeniu,
- optymalna praca w obu trybach przy zastosowaniu 2 elektrod 100 mm,
- w trybie pulsacyjnym możliwość podłączenia aplikatora indukcyjnego Monopulse.

Łatwość obsługi:
- kolorowy wyświetlacz dotykowy z możliwością obsługi w rękawiczkach chirurgicznych,
- przejrzysty interfejs i łatwa konfiguracja urządzenia,
- asystent użytkownika oraz przewodnik obrazkowy z protokołami klinicznymi.

Elastyczność:
- szeroki zakres częstotliwości i szerokości impulsu,
- praca w trybie ciągłym i pulsującym.

Dane techniczne:

Częstotliwość pracy [MHz]:	27,12
Moc wyjściowa [W]:	maks. 400 w trybie ciągłym, maks. 1000 w szczycie w trybie pulsacji
Tryb pracy:	ciągły, pulsacyjny
Szerokość impulsu [µs]:	20-400
Częstotliwość impulsu [Hz/sek]:	5-800
Dostrajanie:	automatyczne
Zegar zabiegowy [min]:	0-30, automatyczne wyłączanie i alarm po zakończeniu zabiegu
Wymiary (dł. x szer. x wys.) [cm]:	47 x 47 x 94
Waga [kg]:	38

Wskazania:

- przewlekłe problemy mięśniowo-szkieletowe,
- stany zapalne tkanki miękkiej,
- problemy z krążeniem.

Akcesoria standardowe:

- sterownik,
- 2 ramiona,
- 2 elektrody 100 mm z przewodami,
- tester energii,
- instrukcja obsługi.

Akcesoria dodatkowe:

- aplikator indukcyjny Monopulse,
- aplikator pojemnościowy Flexipulse,
- elektrody pojemnościowe 100 mm z przewodami,
- elektrody pojemnościowe 50 mm z przewodami,
- kpl. 2 szt. elektrod gumowych 180 x 120 mm z przekładkami filcowymi,
- kpl. 4 szt. przekładek filcowych do elektrod gumowych 180 x 120 mm,
- kpl. 2 szt. elektrod gumowych 260 x 180 mm z przekładkami filcowymi,
- kpl. 4 szt. przekładek filcowych do elektrod gumowych 260 x 180 mm.

Magnetronic MF-12 | Magnetoterapia

Magnetronic MF-12 to aparat do magnetoterapii, generujący pole magnetyczne o niskiej częstotliwości pozwalające na przeprowadzenie 2 zabiegów jednocześnie przy tych samych parametrach. Kolorowy ekran graficzny z panelem dotykowym zapewnia użytkownikowi przyjazną obsługę.

Cechy charakterystyczne:

- 2 kanały - w aparacie zastosowano system sterowania - każdy aplikator ma swój własny zegar zabiegowy i może być włączany niezależnie od drugiego. Umożliwia to wykonywanie 2 zabiegów magnetoterapii w tym samym czasie, przy tych samych parametrach zabiegu,
- podłączenie na 2 aplikatory,
- gotowe programy zabiegowe,
- możliwość zapisania własnych programów zabiegowych,
- indywidualna regulacja wszystkich parametrów zabiegowych,
- kolorowy, dużych rozmiarów (4,3") ekran graficzny z panelem dotykowym,
- obsługa przyciskami oraz ekranem dotykowym.

Kształty zmian pola magnetycznego:

- sinusoida, prostokąt, trójkąt - unipolarne i bipolarne
- MX1 - kolejna zmiana kształtów, przy stałej częstotliwości,
- MX2 - kolejna zmiana kształtów, z jednoczesną zmianą częstotliwości.

Dodatkowe zalety:

- szeroki zakres częstotliwości pracy pola magnetycznego - od 1 do 100 Hz,
- programy MX1 i MX2 - automatyczna zmiana modulacji,
- automatyczne wykrywanie aplikatora - zastosowane kodowanie przewodu aplikatora umożliwia automatyczne wykrywanie rodzaju podłączonego aplikatora,
- mały ciężar aparatu.

Wyposażenie opcjonalne:

- aplikatory szpulowe o różnych rozmiarach,
- aplikatory płaskie,
- leżanka do dużego aplikatora,
- stoliki pod aplikatory
- aparat.

Dane techniczne:

Zakres częstotliwości [Hz]:	1-100
Maksymalna indukcja [mT, Gs]:	20, 200
Parametry trybu modulowanego (impuls/przerwa) [s]:	1/0,5-8
Zegar zabiegowy [min]:	1-99
Zasilanie [V/Hz]:	230/50
Wymiary sterownika (szer. x gł. x wys.) [cm]:	33,5 x 27 x 12,5
Waga aparatu [kg]:	4,7

PMT Qs | Magnetoterapia

PMT Qs to urządzenie do magnetoterapii o ergonomicznym kształcie, proste w obsłudze, wyposażone w mobilny wózek, ułatwiający przemieszczanie. Generator pulsującego pola magnetycznego sterowany jest przez mikroprocesor obsługujący 3 niezależne kanały - każdy z dwoma wyjściami, do których można podłączyć łącznie 4 solenoidy i 2 miękkie aplikatory Flexa. Zestaw PMT Qs dostępny w wersji automatycznej lub manualnej składa się z leżanki, po której przemieszcza się solenoid o średnicy 80 cm, oraz z 2 aplikatorów Flexa z funkcją wibracji. Posiadany zestaw można rozbudować, podłączając kolejne akcesoria. Mogą zostać podłączone maksymalnie 4 leżanki (w tym maksymalnie 2 automatyczne) i 2 aplikatory Flexa.

Urządzenie **PMT Qs** generuje pole magnetyczne ELF (Extremely Low Frequency - ekstremalnie niskich częstotliwości) równolegle do podłużnej osi ciała za pomocą solenoidów lub prostopadle do powierzchni poddawanej zabiegowi za pomocą aplikatorów Flexa. Elastyczne aplikatory Flexa są szczególnie przydatne w zabiegach uzupełniających, np.: przy leczeniu złamań kości długich. Solenoidy o mniejszej średnicy przeznaczone są do przeprowadzania zabiegów magnetoterapii na kończynach, natomiast solenoidy o dużej średnicy służą do zabiegów na większych powierzchniach, w tym całego ciała (na przykład w przypadku choroby zwyrodnieniowej stawów lub przy rozproszonej osteoporozie).

Wszystkie akcesoria urządzenia **PMT Qs** są przystosowane do przeprowadzania zabiegów na pacjentach po osteosyntezie, ze śrubami lub endoprotezami, o ile w tkance nie następują zmiany termiczne.

Cechy charakterystyczne:

- generator pola magnetycznego PMT Qs na mobilnym wózku,
- leżanka z automatycznym przesuwnikiem solenoidu o średnicy 80 cm,
- 2 aplikatory Flexa,
- 3 całkowicie niezależne kanały,
- 6 wyjść (po 2 dla każdego kanału),
- baza programów podlegających modyfikacji, z możliwością zapisania zmian,
- częstotliwość od 0,5 do 100 Hz,
- regulacja nasilenia pola magnetycznego w zakresie od 5 do 100%,
- regulacja czasu zabiegu od 1 do 99 minut oraz tryb pracy ciągłej,
- wyświetlacz LCD,
- klawiatura pokryta membraną zabezpieczającą,
- zasilanie: 90-260 V, 50-60 Hz,
- moc maksymalna: 850 W.

Easy Qs | Mobilna magnetoterapia

Easy Qs jest praktycznym i przenośnym urządzeniem do magnetoterapii, łatwym i intuicyjnym w obsłudze, przeznaczonym głównie do przeprowadzania leczenia miejscowego. Dostarczane w zestawie elastyczne aplikatory Flexa dopasowują się kształtem do każdego obszaru ciała, a generowane przez nie pole magnetyczne jest stałe i jednorodne, o emisji prostopadłej do powierzchni ciała. Aplikatory Flexa wytwarzają również wibrację, dającą dodatkowy efekt terapeutyczny. Wprowadzone do pamięci urządzenia programy podlegają modyfikacji, umożliwiając dostosowanie parametrów do konkretnych wymagań pacjenta, takich jak rodzaj patologii, czy faza leczenia.

Dane techniczne:

Częstotliwość [Hz]:	0,5-100
Nasilenie pola magnetycznego zmienne w zakresie [%]:	5-100
Czas zabiegu [min]:	1-99 lub tryb pracy ciągły
Wyświetlacz LCD:	tak
Klawiatura pokryta membraną zabezpieczającą:	tak
Zasilanie [V/Hz]:	90-260, 50-60
Moc maksymalna [VA]:	300
1 kanał z dwoma wyjściami dla aplikatorów Flexa:	tak
Generator Easy Qs (dł. x szer. wys., waga) [cm, kg]:	28 x 38 x 13, 3
Aplikator Flexa (dł. x szer. wys., waga) [cm, kg]:	22 x 37 x 2,5, 1.2
Torba transportowa (dł. x szer. wys., waga) [cm, kg]:	50 x 38 x 18, 1

Aplikator Flexa z efektem wibracji, dzięki elastycznej budowie umożliwia dopasowanie swojego kształtu do obszaru ciała podlegajacego leczeniu, co pozwala na prostopadłą do tkanki emisję fal magnetycznych. Najlepiej sprawdzają się w leczeniu miejscowym, zwłaszcza złamań kości długich. Jest dostarczany w zestawie z urządzeniem w wersji **PMT Qs** Manual / Automatic i **Easy Qs**.

Metody aplikacji:

Istnieją 2 metody aplikacji pola magnetycznego:

- terapia ukierunkowana (kontaktowa) - przeprowadzana za pomocą aplikatorów elastycznych lub solenoidów o małej średnicy. Jest ona stosowana do leczenia urazów zogniskowanych, dysfunkcji i urazów ogólnych oraz jako uzupełnienie w terapiach przeciwbólowych,
- terapia ogólna (całościowa) - przeprowadzana za pomocą solenoidów o dużych średnicach, stacjonarnych oraz przesuwanych manualnie lub automatycznie na leżance. Duża średnica aplikatora pozwala na przeprowadzenie terapii większych partii ciała lub całego organizmu. Zastosowanie obu metod zwiększa efektywność działania pola magnetycznego.

ASAlaser | Neodymowo-yagowe lasery wysokoenergetyczne do Hilterapii®

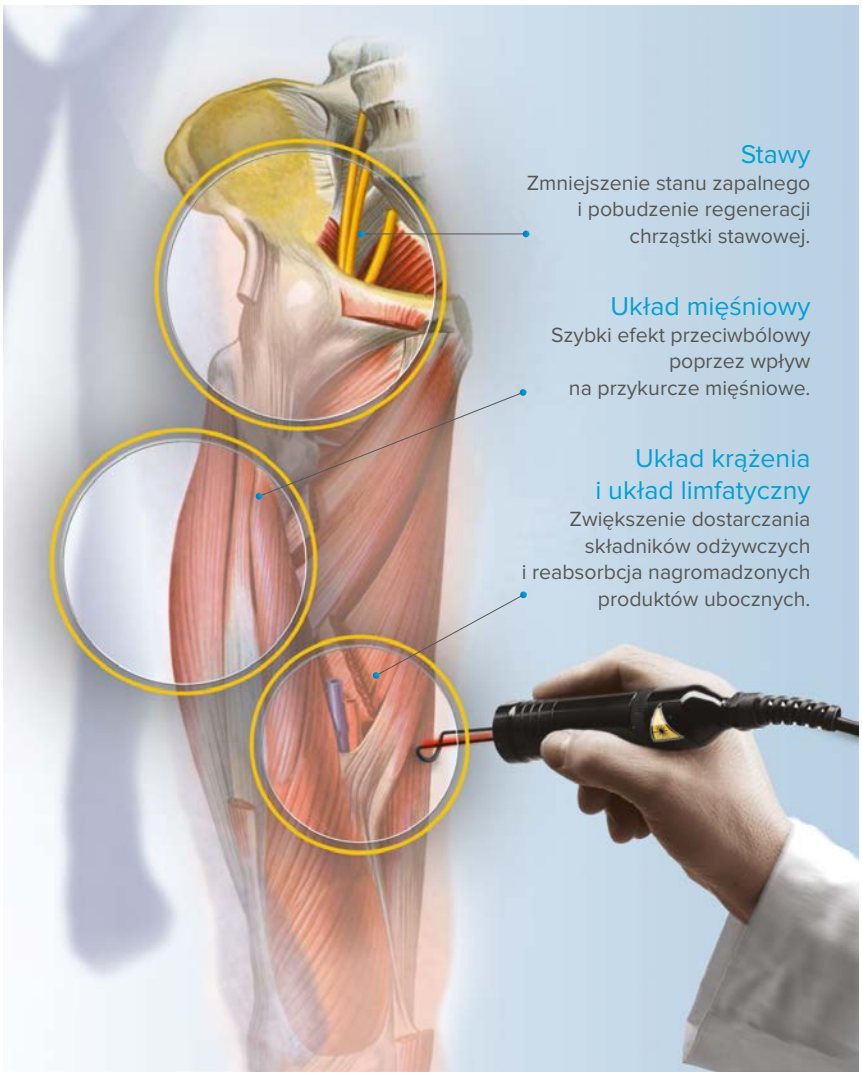

Zalety:

- pozwala na dostarczenie bardzo dużej dawki energii do tkanek położonych na dużych głębokościach,
- możliwość w pełni bezpiecznego działania bez zagrożenia uszkodzenia termicznego komórek dzięki przestrzeganiu czasu relaksacji termicznej,
- kontrolowane dostarczanie energii,
- głębokie, skuteczne działanie,
- możliwość pokrycia dużego obszaru zabiegowego.

Główne wskazania:

- zmiany dotyczące ścięgien (zapalenie ścięgna, zapalenie pochewki ścięgna, zapalenie przyczepu ścięgna, częściowe uszkodzenia ścięgien),
- zmiany mięśniowe,
- pourazowe obrzęki,
- zapalenie kaletki i błony maziowej,
- bóle kręgosłupa i lumbago,
- zapalenia i zmiany kostno-chrzęstne,
- fibromialgie,
- zapalenia kości i stawów,
- zmiany degeneracyjne chrząstek.

Laser wysokoenergetyczny, oferujący jednoczesne wywoływanie efektów:

- fotochemicznych,
- fotomechanicznych,
- fototermicznych.

Zastosowanie:

- umożliwia leczenie głęboko położonych tkanek: mięśni, ścięgien, więzadeł,
- przyspiesza regenerację,
- działa szybko i zapewnia bezpieczeństwo zabiegu.

Cechy charakterystyczne:

- kolorowy 15" ciekłokrystaliczny wyświetlacz dotykowy,
- 3-stopniowa procedura terapeutyczna z zaprogramowanymi krokami zabiegowymi, tzw. mix energetyczny, zapewniający penetrację na różnych głębokościach,
- zaprogramowane jednostki chorobowe ze zdjęciami obszaru zabiegowego oraz sposobem aplikacji z podziałem na obszar ciała,
- automatyczne przeliczanie wyemitowanej energii,
- kontrola: częstotliwość impulsów, dawka energii dla faz całego zabiegu,
- standardowa sonda o średnicy 5 mm do terapii przeciwbólowej z prowadnicą,
- sonda DJD do terapii regenerującej o śr. 5 mm (HIRO 3.0 oraz HIRO TT),
- laser chłodzony w zamkniętym obiegu wodnym,
- metalowa walizka do transportu.

Aparat wykorzystywany m.in. w:

- Centrum PARiS, Bydgoszcz,
- Związek Piłki Ręcznej w Polsce,
- Sanatorium Uzdrowiskowe „Pod Tężniami", Ciechocinek,
- Uniwersytet Medyczny, Warszawa,
- Uniwersytet Rzeszowski, Instytut Fizjoterapii, Rzeszów,
- Fontesmed, Bydgoszcz,
- NZOZ Wita, Włocławek,
- Arka Medical SPA, Kołobrzeg,
- Centrum Widzyk, Bielsko-Biała,
- MSW Jelenia Góra - CUMiPZ, Kowary,
- Adler SPA, Świeradów-Zdrój,
- Mazowieckie Centrum Rehabilitacji STOCER, Konstancin-Jeziorna,
- 7 Szpital Marynarki Wojennej, Gdańsk.

Hilterapia® | Zalety urządzenia w porównaniu z innymi laserami

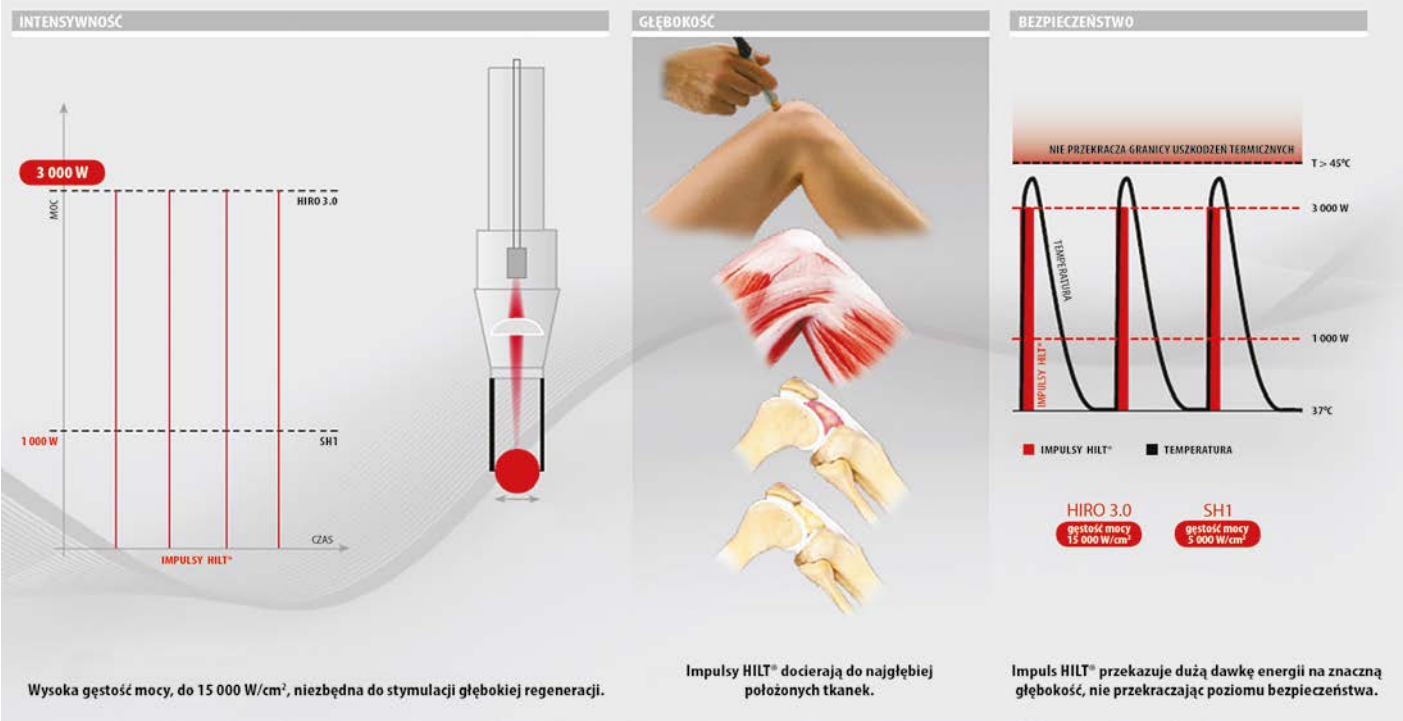

W ostatnich latach prestiż i skuteczność **Hilterapia®** skłoniły wielu terapeutów do zakupu laserów wysokoenergetycznych firmy ASA. **Hilterapia®** jako jedyna terapia została opatentowana w USA i certyfikowana przez FDA, zarówno jako innowacyjna technologicznie (impuls HILT) oraz jako metoda terapeutyczna. **Hilterapia®** to nie tylko urządzenie, to również specjalistyczny protokół terapeutyczny gwarantujący leczenie bólu, działanie przeciwobrzękowe oraz regeneracyjne.

Źródło:

Źródłem IMPULSU jest lampa Nd:YAG, która emituje promieniowanie fotonów o długości fali 1064 nm. Ten szczególny rodzaj źródła jest w stanie pracować w trybie impulsowym emitując bardzo krótki, wysokoenergetyczny impuls.

Głębokość penetracji:

Głębokość penetracji promieniowania laserowego zależy przede wszystkim od:

- długości emisji fali,
- typu tkanki.

Inne czynniki to:

- gęstość mocy,
- tryb emisji (ciągły lub pulsacyjny),
- czas naświetlania.

Gęstość Mocy (Intensywność) [W/cm^2]:

Wysoka intensywność emisji przyczynia się do zwiększenia skuteczności przenikania. W rzeczywistości im większa jest intensywność tym większa jest ilość energii dostarczonej w głąb tkanek. Intensywność [W/cm^2] jest wprost proporcjonalna do mocy [W], a odwrotnie proporcjonalna do średnicy wiązki [cm^2]. Dzięki wysokiej intensywności Hilterapia® jest w stanie dostarczyć duże ilości energii bardzo głęboko, wywołując znakomite oddziaływanie terapeutyczne.

Tryb emisji - emisja pulsacyjna:

Urządzenia Hilterapia® są w stanie generować impulsy charakteryzujące się bardzo krótkim czasem trwania oraz bardzo wysoką mocą szczytową. Parametry te są bardzo ważne w odniesieniu do skuteczności terapeutycznej i bezpieczeństwa leczenia. W rzeczywistości bardzo wysokie impulsy mocy szczytowej przyczyniają się do przenoszenia dużych ilości energii do głęboko położonych tkanek. Dodatkowo krótki czas trwania impulsu i niska częstotliwość, pozwalają uniknąć potencjalnie szkodliwej akumulacji cieplnej. Wyżej opisane zalety są bardzo trudne do osiągnięcia innymi rodzajami emisji.

Efekt biologiczny:

Hilterapia® umożliwia uzyskanie efektu fotomechanicznego. Można go osiągnąć tylko z impulsów charakteryzujących się krótkim czasem trwania i bardzo wysoką mocą w impulsie.

Hiro TT | Neodymowo-yagowy laser wysokoenergetyczny z systemem chłodzenia do Hilterapii®

Laser wysokoenergetyczny **Hiro TT** jest urządzeniem do Hilterapii. Emituje opatentowany kształt fali, która jest przekształcana na impulsy o bardzo dużej mocy, do 3 kW. Aparat ma wbudowany ciekłokrystaliczny ekran dotykowy. Posiada trzy rodzaje sond: dwie do terapii przeciwbólowej oraz jedna do regeneracyjnej.

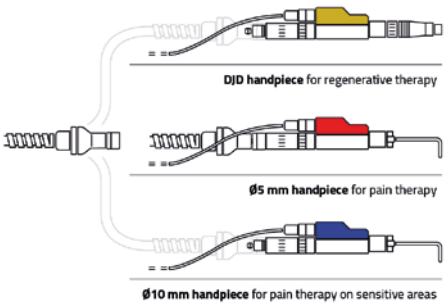

Cechy charakterystyczne:

- system chłodzenia skóry w przedziale 18-28°C, umożliwia dostarczenie dużych dawek energii bez ryzyka uszkodzeń termicznych,
- jeden światłowód i trzy wymienne sondy: DJD, 5 mm, 10 mm,
- emisja promieniowania przycisk nożny lub przycisk na sondzie,
- ekran o przekątnej 10".

Dane techniczne:

Laser neodymowo-yagowy:	Nd:YAG
Długość fali [nm]:	1064
Moc szczytowa [W]:	3000
Maks. energia impulsu [mJ]:	350
Moc średnia [W]:	10,5
Gęstość energii [mJ/cm^2]:	1780
Gęstość mocy [W/cm^2]:	15 000
Czas trwania impulsu [µs]:	≤ 100
Wymiary (wys. x szer. x gł.) [cm]:	40 x 85 x 103
Waga [kg]:	45
Klasa w oparciu o charakterystykę zastosowanych źródeł lasera (EN 60825-1):	4

Hiro | Wysokoenergetyczny laser do Hilterapii

ASA LASER
Research and Therapeutic Solutions

Hilterapia®

Laser wysokoenergetyczny **Hiro** jest urządzeniem do Hilterapii. Dzięki krótkiemu czasowi trwania impulsu i bardzo wysokiej intensywności **Hilterapia®** generuje istotny efekt fotomechaniczny zdolny do wyzwalania szeregu sygnałów biologicznych i oddziaływań na poziomie komórkowym, tkankowym i strukturalnym. Hilterapia® wspomaga drenaż limfatyczny, mikrokrążenie, regenerację tkanek oraz procesy gojenia.

Aplikator do terapii przeciwbólowej

Aplikator DJD do terapii regeneracyjej

Cechy charakterystyczne:

- system laserowy emitujący opatentowane impulsy Hilterapia®,
- pulsacyjne źródło Nd:YAG o wysokiej intensywności,
- automatyczna kalibracja emisji w celu optymalizacji dostarczania mocy do tkanek,
- graficzny interfejs użytkownika z kolorowym ekranem dotykowym 10”,
- w pełni konfigurowalne programy,
- każdy protokół posiada wsparcie graficzne (sekwencję obrazów i filmów), dzięki któremu pokazuje obszary docelowe i lokalizację zmian,
- w pełni konfigurowalne zabiegi zapewniają dopasowanie do potrzeb pacjenta przy zachowaniu pełnego bezpieczeństwa,
- dwa aplikatory: DJD oraz ⌀5 mm.

Dane techniczne:

Maks. moc impulsu [W]:	3000
Maks. intensywność [W/cm²]:	15000
Maks. energia impulsu [mJ]:	350
Częstotliwość [Hz]:	10-30
Maks. moc średnia [W]:	10,5
Maks. gęstość energii [mJ/cm²]:	1780
Czas trwania impulsu [µs]:	≤ 100
Wymiary (wys. x szer. x gł.) [cm]:	132 x 37 x 7545
Waga [kg]:	52
Źródło zasilania [V,Hz,VA]:	115/230, 50/60, 1840

MiS | Laser wysokoenergetyczny łączący terapię MLS i Hilterapię®

MiS to urządzenie łączące Terapię Laserową MLS® oraz Hilterapię®.

Cechy charakterystyczne:

- ponad 25 czujników kontrolnych dla bardzo wysokich poziomów wydajności i bezpieczeństwa,
- inteligentna bateria, która utrzymuje urządzenie w stanie gotowości oraz zapewnia chłodzenie diod,
- ekran dotykowy wysokiej rozdzielczości 10” LCD,
- zintegrowany uchwyt sondy i uchwyt złączy optycznych.

Dane techniczne:

Moc szczytowa [kW]:	1
Moc średnia [W]:	6 +/- 20%
1 dioda laserowa emisji ciągłej / częstotliwość - modulowana [nm]:	808
6 impulsowych diod laserowych (PW) [nm]:	905
Zsynchronizowana ciągła/ częstotliwość - modulowana i impulsowa przy maks. mocy szczytowej [nm]:	MLS® HPP 808+905
Zsynchronizowana ciągła/ częstotliwość - modulowana i impulsowa [nm]:	MLS® 808+905
Pojedyncza ciągła / częstotliwość - modulowana [nm]:	808
Pojedyncza impulsowa [nm]:	905
Częstotliwość:	zmienna zależnie od modulacji
Natężenie [%]:	1-100
Czas:	od 1 sekundy do 30 minut
Zasilanie [V/Hz]:	100-240/50-60
Wymiary (szer. x wys. x gł.)[cm]:	56 x 47,4 x 147
Waga [kg]:	25
Klasa w oparciu o charakterystykę zastosowanych źródeł lasera (EN 60825-1):	4

Wózek:

- wózek transportowy z systemem mocowania,
- 4 koła samonastawne, system blokad
- schowek na okulary.

Aplikator lasera:

- światłowód 1500 µm,
- system mechaniczny do szybkiego połączenia sondy z terminalem optycznym, ze zintegrowanym systemem rozpoznawania,
- ergonomiczna sonda z przyciskiem do kontroli emisji LED wskazującą stan naładowania urządzenia.

Sonda z końcówką optyczną 5 cm:

- jednorodny obszar docelowy o średnicy 5 cm,
- automatyczna regulacja parametrów w celu optymalizacji natężenia w tkance,
- idealna do zabiegów na dużych jednorodnych obszarach, krótszy czas leczenia.

Sonda z końcówką optyczną 2 cm:

- jednorodny obszar docelowy o średnicy 2 cm,
- wiązka skolimowana w celu utrzymania rozmiaru plamki zarówno w kontakcie, jak i na odległość,
- idealna do zabiegów na punktach spustowych,powierzchniach wewnątrzstawowych i grupach mięśni.

MiS | Laser wysokoenergetyczny łączący terapię MLS i Hilterapię®

Zaawansowana terapia MLS

Przejmuje udowodnioną efektywność i skuteczność zabiegową zsynchronizowanej emisji MLS® i zwiększa jej moc w szczególności (moc szczytową impulsu) dla jeszcze silniejszego i głębszego oddziaływania.

Jednorodność leczenia

Przestrzenne nakładanie się fal o różnych długościach zapewnia dyfuzję lasera **MiS** na napromieniowanym obszarze. Przejęta technologia optyczna umożliwia jednolity profil wiązki i jednorodny rozkład energii na docelowym obszarze.

Nowoczesna technologia

Sonda ręczna z 7-diodowym laserem, ciągłe i impulsowe promieniowanie laserowe osiągające moc szczytową 1kW i jakość emisji na bardzo wysokim poziomie.

Bezpieczeństwo

Bardzo wysoka moc impulsu do 1 kW, jest modulowana za pomocą bardzo krótkich impulsów, Rozwiązanie umożliwia kontrolę efektu cieplnego, gwarantując bezpieczne działanie.

Ergonomia i funkcjonalność

Lekka, kompaktowa i wielofunkcyjna sonda. Mechaniczny system połączeń końcówek optycznych został zaprojektowany w celu umożliwienia natychmiastowej wymiany. Sonda jest wyposażona w czujnik rozpoznający końcówki optyczne, automatycznie dostosowuje parametry emisji.

Światłowód

Łączy w jednej wiązce moc wielu źródeł, maksymalizując wydajność zabiegową. Elastyczny, poręczny i wytrzymały dzięki wewnętrznej stalowej osłonie.

MiS synchronizacja:

Specyficzne cechy emisji **MiS** pozwalają oddziaływać na ból i jego przyczyny.

Działanie przeciwzapalne: leczenie za pomocą **MiS** silnie hamuje wytwarzanie cząstek prozapalnych.

Gojenie tkanek: leczenie za pomocą **MiS** przyspiesza gojenie i poprawia jakość nowo powstałej tkanki.

Działanie na ból i jego przyczyny: leczenie z zastosowaniem **MiS** wywołuje krótko- i długoterminowy efekt przeciwbólowy oraz sprzyja znacznemu przywróceniu funkcjonalności, ponieważ usuwa nie tylko odczuwanie bólu, ale także jego przyczyny.

Oprócz zastosowań terapeutycznych typowych dla MLS®, **MiS** znajduje zastosowanie w leczeniu neuropatii obwodowych.

MiS leczenie:

LECZENIE BÓLU:

- mięśnie, stawy, tendinopatie, przykurcze, punkty spustowe,
- DZIAŁANIE: nasilone działanie przeciwzapalne poprzez redukcję mediatorów stanu zapalnego,
- REZULTAT: znaczące zmniejszenie bólu i poprawa funkcjonalna.

NEUROPATIE OBWODOWE:

- DZIAŁANIE: nasilone działanie przeciwzapalne i długotrwałe działanie przeciwbólowe,
- wspomaga regenerację komórek nerwowych,
- REZULTAT: znacząca i trwała poprawa symptomatologii bólu i jednoczesne przywrócenie funkcjonalności.

OBRZĘK:

- DZIAŁANIE: modulacja mikrokrążenia i redukcja składnika zapalnego,
- REZULTAT: wspomaga drenaż płynów i resorpcję obrzęku.

ZMIANY TKANKOWE (powierzchowne, głębokie):

- DZIAŁANIE: stymuluje tkankowe procesy naprawcze,
- REZULTAT: skraca czas gojenia, poprawia jakość wygojonej tkanki i zapobiega powstawaniu blizn zwłóknieniowych.

M-Hi | Laser wysokoenergetyczny MLS

Technologia **MLS®** łączy działanie fal o różnej długości, zapewniając równomierne rozprowadzenie energii w tkankach i szybką redukcję dolegliwości.

Dzięki laserowi **M-Hi** terapia jest bardziej precyzyjna i dostosowana do indywidualnych potrzeb, co pozwala na skuteczniejsze leczenie schorzeń, takich jak zapalenie stawów, tendinopatie i bóle mięśniowe.

Wskazania medyczne:

- choroba zwyrodnieniowa stawów,
- reumatoidalne zapalenie stawów,
- zapalenie kaletki maziowej,
- skręcenie/stłuczenie.
- tendinopati.,
- bóle mięśniowe/złamania (z powodu zespołu bólu mięśniowo-powięziowego, punktów spustowych, skurczów mięśni, wad postawy lub urazów).

Dane techniczne:

Maks. moc średnia [W]:	do 3,6
Maks. moc szczytowa impulsu [W]:	270
Poziom mocy [%]:	1-100
Częstotliwość [Hz]:	od 1 do 2000 (co 1 Hz)
Czas:	od 1 sekundy do 30 minut (co 1 minutę)
Ekran ["]:	10,1 (ekran dotykowy)
Źródło zasilania	
zasilacz zewnętrzny [V,Hz,VA]:	100-240, 50/60, 51-68
akumulator litowo-jonowy (opcjonalny) [V, Ah; kg]:	14,4, 6,9; 0,5
Wymiary (szer. x wys. x gł.)	
M-Hi [cm]:	30 x 15 x 35
M-Hi + wózek + ramię [cm]:	52 x 106 x 55
Waga	
M-Hi [kg]:	4
M-Hi + wózek + ramię [kg]:	23

Akcesoria standardowe:

- okulary ochronne 2 szt.,
- torba do przenoszenia urządzenia,
- etui na soczewki mocowane do paska na ramię,
- 4 soczewki Ø 4 mm (0,13 cm^2), Ø 8 mm (0,5 cm^2), Ø 2 cm (3 cm^2), Ø 5 cm (20 cm^2).

Akcesoria dodatkowe:

- **wózek:** z czterema półkami, 4 koła skrętne z systemem blokady, ramię z systemem regulacji do zamocowania głowicy,
- **zestaw baterii:** składający się z ładowarki, baterii i kabla połączeniowego, umożliwia korzystanie z urządzenia przez cały dzień bez konieczności podłączania go do sieci.

Soczewki kolimacyjne:

Ø 2 mm (3 cm^2)

Ø 5 cm (20 cm^2)

Soczewki:

Ø 4 mm (0,13 cm^2)

Ø 8 mm (0,5 cm^2)

M8 | Wzmocniony laser wysokoenergetyczny do terapii MLS ze skanerem automatycznym

Laser wysokoenergetyczny **M8** to 2-kanałowy laser przeznaczony do naświetlań promieniowaniem MLS. Głowica aparatu wyposażona jest w trzy źródła promieniowania MLS, zakres ruchu głowicy to aż pięć kierunków, co znacząco ułatwia aplikację i przeprowadzenie zabiegu.

Cechy charakterystyczne:

- skaner automatyczny pokrywa obszar zabiegowy o średnicy 5 cm (powierzchnia do 900 cm^2 wskazana przez czerwone diody LED),
- wielodiodowy aplikator z 3 wbudowanymi źródłami promieniowania laserowego MLS (3 diody emisji ciągłej + 3 diody emisji impulsowe),
- zrobotyzowana głowica automatycznie poruszająca się w 5 ustawionych kierunkach,
- elektromechaniczna regulacja wysokości kolumny lasera oraz kąta nachylenia ramienia,
- laser na mobilnej podstawie z miejscem na sondę ręczną,
- sonda ręczna pokrywa obszar zabiegowy o średnicy 2 cm (wskazywany przez czerwone diody LED),
- wbudowany atlas anatomiczny,
- hasło dostępu konta użytkownika,
- gotowe programy z możliwością edycji i zapisu,
- 30 programów wolnych dla każdego z kanałów,
- parametry modyfikowalne: kierunek i szerokość ruchu głowicy, wysokość kolumny i nachylenie ramienia, częstotliwość modulacji, tryb pracy, czas, poziom mocy, cykl pracy,
- cykl pracy: połączona i zsynchronizowana emisja ciągła (808 nm) i impulsowa (905 nm),
- automatyczna kalkulacja wyemitowanej energii zgodnie z ustawionymi parametrami,
- 2 w pełni niezależne kanały,
- przycisk bezpieczeństwa.

Nowy design sondy do lasera MLS:

Sondę zmodyfikowano w celu poprawy ergonomii co ułatwi przeprowadzanie zabiegów. Dodatkowo istnieje możliwość podłączenia aplikatorów stomatologicznych, co daje nowe możliwości i potencjalnie nowych klientów.

Dane techniczne:

Moc średnia [W]:	do 3,6
Moc szczytowa [W]:	3 x 75
Częstotliwość [Hz]:	1 do 2000 (co 1 Hz) oraz emisja ciągła
Regulacja czasu:	od 1 sekundy do 44:59 minut
Zasilanie [V, Hz]:	100/240, 50/60
Waga [kg]:	43
Wymiary [cm]:	106 x 43 x 154
Panel sterowania:	kolorowy ekran dotykowy
Klasa w oparciu o charakterystykę zastosowanych źródeł lasera (EN 60825-1):	4

Terapia MLS i jej zalety:

- łączy i wzmacnia efekty terapeutyczne,
- wykazuje silne działanie przeciwzapalne, przeciwobrzękowe i przeciwbólowe,
- działa silnie analgetycznie,
- objawy choroby ustępują w krótkim czasie,
- czas trwania zabiegu jest krótki,
- terapia daje długotrwałe rezultaty.

M6 | Laser wysokoenergetyczny do terapii MLS ze skanerem automatycznym

Główne wskazania:

- dysfunkcje mięśniowo-kostne (skręcenia, naderwanie więzadeł itp.),
- dysfunkcje stawowe (choroba zwyrodnieniowa stawów kręgosłupa, biodra, kolana, zespół bolesnego barku itp.),
- lumbago, rwa kulszowa, bóle krzyża,
- procesy zapalne (zapalenia okołostawowe, zapalenie nadkłykci, zapalenie ścięgien, zapalenie kaletki itp.),
- obrzęki na skutek zaburzenia krążenia krwi, limfy,
- zmiany patologiczne tkanek powierzchownych różnego pochodzenia (owrzodzenia, żylaki itp.).

Cechy charakterystyczne:

- skaner automatyczny pokrywa obszar zabiegowy o średnicy 5 cm (wskazywany przez czerwone diody LED), maksymalna powierzchnia do 900 cm^2,
- wielodiodowy aplikator z 3 wbudowanymi źródłami promieniowania laserowego MLS (3 diody emisji ciągłej + 3 diody emisji impulsowej),
- zrobotyzowana głowica automatycznie poruszająca się w 5 ustawionych kierunkach,
- elektromechaniczna regulacja wysokości kolumny lasera oraz kąta nachylenia ramienia,
- laser na mobilnej podstawie z miejscem na sondę ręczną,
- sonda ręczna pokrywa obszar zabiegowy o średnicy 2 cm (wskazywany przez czerwone diody LED),
- ekran dotykowy,
- wbudowany atlas anatomiczny,
- możliwość zapisania 15 kont użytkowników,
- hasło dostępu konta użytkownika,
- parametry modyfikowalne: kierunek i ruch głowicy, wysokość kolumny i nachylenie ramienia, częstotliwość, tryb pracy, czas, poziom mocy, cykl pracy,
- cykl pracy: połączona i zsynchronizowana emisja ciągła (808 nm) i impulsowa (905 nm),
- moc regulowana w zakresie: 25%, 50%, 75% i 100% (sonda ręczna) lub 50% i 100% (skaner),
- automatyczna kalkulacja wyemitowanej energii zgodnie z ustawionymi parametrami,
- 2 w pełni niezależne kanały,
- przycisk bezpieczeństwa.

EMISJA MLS®

Dane techniczne:

Moc szczytowa [W]:	3 x 25
Moc średnia [W]:	3,3
Częstotliwość [Hz]:	1 do 2000 Hz (co 1 Hz) oraz emisja ciągła
Regulacja czasu:	od 1 sekundy do 99:59 minut
Zasilanie [V/Hz]:	100-240, 50/60
Wymiary (wys. x szer. x gł.) [cm]:	106 x 43 x 154
Waga [kg]:	43
Klasa w oparciu o charakterystykę zastosowanych źródeł lasera (EN 60825-1):	4

Mphi 75.5 | Laser wysokoenergetyczny do terapii MLS ze skanerem

Mphi 75.5 to ewolucja laseroterapii MLS.

Cechy charakterystyczne:

- jednoczesne zarządzanie dwoma niezależnymi kanałami,
- aplikator Charlie Orange, wyposażony w optykę składającą się z 3 źródeł MLS, moc do 3,6 W,
- końcówka do laseropunktury, obszar docelowy o średnicy 4 mm,
- interfejs użytkownika z kolorowym ekranem dotykowym LCD o wysokiej rozdzielczości,
- możliwość dostosowania każdego parametru zabiegu,
- 5 trybów leczenia: terapia ukierunkowana na konkretne schorzenia, zarządzanie bólem, działanie przeciwobrzękowe, biostymulacja, laseropunktura,
- modulacja MLS w trybie CPW i FPW (zsynchronizowana emisja fal ciągłych impulsowych i fal impulsowych o modulowanej częstotliwości),
- zakres częstotliwości modulacji od 1 do 2000 Hz, z dokładnością 1 Hz,
- poziom mocy: 25%, 50%, 75%, 100%,
- czas trwania zabiegu: od 1 sekundy do 44 minut i 59 sekund, z dokładnością do 1 sekundy,
- automatyczne obliczanie emitowanej energii na podstawie ustawionych parametrów.

Dane techniczne:

Wymiary [cm]:	63 x 54 x 85
Waga [kg]:	25
Zasilanie [VDC]:	18, zewnętrzne źródło zasilania, akumulator litowo-polimerowy

Aplikator ręczny:

- 1 źródło MLS® - moc szczytowa 75 W,
- Ø 2 cm, obszar docelowy 3 cm^2.

Wielodiodowy aplikator Charlie Orange:

- 3 źródła MLS® - 3 x 75 W mocy szczytowej,
- Ø 5 cm, obszar docelowy 20 cm^2.

Alarmy i funkcje bezpieczeństwa:

- lampka ostrzegawcza emisji lasera,
- blokada bezpieczeństwa (Interlock),
- sygnał dźwiękowy wybierany przez operatora,
- gotowość do podłączenia zdalnego sygnalizatora emisji lasera,
- data i godzina,
- hasło do uruchomienia urządzenia,
- opcja wyboru języka.

Aplikator z dwiema soczewkami do laseropunktury i małych powierzchni

Mphi 75 | Laser wysokoenergetyczny do terapii MLS z aplikatorem ręcznym

Mphi 75 to dalsza ewolucja **rodziny MLS®**. **Mphi 75** oferuje wszystkie cechy dobrze znanego modelu **Mphi**, a dodatkowo jest wyposażony w nowy aplikator o mocy szczytowej 75 W, oraz oprogramowanie do laseropunktury.

Cechy charakterystyczne:

- aplikator wyposażony w optykę składającą się ze źródła MLS o mocy do 1,2 W, moc szczytowa 75 W,
- kocówka terapeutyczna, obszar docelowy o średnicy 2 cm,
- końcówka do laseropunktury, obszar docelowy o średnicy 4 mm,
- kolorowy ekran dotykowy z anatomicznymi obrazami,
- jednoczesne zarządzanie dwoma niezależnymi kanałami ,
- 5 trybów leczenia: terapia ukierunkowana na konkretne schorzenia, zarządzanie bólem, działanie przeciwobrzękowe, biostymulacja, laseropunktura,
- możliwość dostosowania każdego parametru leczenia,
- dedykowany obszar do tworzenia i zapisywania nowych programów,
- modulacja MLS w trybach CPW i FPW (zsynchronizowana emisja ciągłych fal impulsowych i fal impulsowych o zmiennej częstotliwości),
- częstotliwość modulacji od 1 do 2000 Hz, z dokładnością 1 Hz,
- poziomy mocy: 25%, 50%, 75%, 100%,
- czas trwania zabiegu d 1 sekundy do 44 minut i 59 sekund, z dokładnością do 1 sekundy,
- automatyczne obliczanie emitowanej energii na podstawie ustawionych parametrów.

Dane techniczne:

Wymiary [cm]:	36 x 28 x 10
Waga [kg]:	3
Zasilanie [VDC]:	18, zewnętrzne źródło zasilania

Alarmy i funkcje bezpieczeństwa:

- lampka ostrzegawcza emisji lasera,
- blokada bezpieczeństwa (Interlock),
- sygnał dźwiękowy wybierany przez operatora,
- gotowość do podłączenia zdalnego sygnalizatora emisji lasera,
- data i godzina,
- hasło do uruchomienia urządzenia,
- opcja wyboru języka.

Terapia MLS

Porównanie terapii MLS ze standardową biostymulacją:

Efekt przeciwbólowy:

- emisja **impulsowa** promieniowania oddziałuje na grube włókna mielinowe typu Aα dające natychmiastowy, lecz jedynie krótkotrwały efekt,
- emisja **ciągła** promieniowania oddziałuje na bezmielinowe cienkie włókna typu Aδ-C - efekty terapii pojawiają się z opóźnieniem, są długotrwałe,
- promieniowanie laserowe **MLS** działa na wszystkie rodzaje włókien wykazując działanie silnie pobudzające, widoczne rozszerzenie naczyń krwionośnych i pobudzenie krążenia limfatycznego.

Działanie przeciwobrzękowe:

- pierwsze efekty emisji impulsowej widoczne są po pewnym czasie,
- efekt przeciwobrzękowy w przypadku emisji ciągłej daje natychmiastowy efekt, wpływa na rozszerzanie naczyń krwionośnych i poprawę absorpcji płynów,
- terapia MLS to rozwiązanie stosowane w przypadku leczenia obrzęków i dolegliwości bólowych.

Efekt biostymulacyjny:

- działanie emisji impulsowej jest widoczne po upływie czasu, wpływa bezpośrednio na przyspieszenie procesów metabolicznych, wzmożoną resorpcję,
- promieniowanie ciągłe wpływa na zwiększenie depolaryzacj błony komórkowej, zwiększenie syntezy kolagenu i zwiększenie proliferacji fibroblastów,
- terapia MLS oferuje działanie emisji impulsowej oraz ciągłej z ich rezultatami w jednym urządzeniu.

Główne wskazania:

- dysfunkcje mięśniowo-kostne (skręcenia, naderwanie więzadeł itp.),
- dysfunkcje stawowe (choroba zwyrodnieniowa stawów kręgosłupa, biodra, kolana, zespół bolesnego barku itp.),
- lumbago, rwa kulszowa, bóle krzyża,
- procesy zapalne (zapalenia okołostawowe, zapalenie nadkłykci, zapalenie ścięgien, zapalenie kaletki itp.),
- obrzęki na skutek zaburzenia krążenia krwi, limfy,
- zmiany patologiczne tkanek powierzchownych (owrzodzenia, żylaki, odleżyny itp.).

MLS® do naprawy uszkodzeń po urazie rdzenia kręgowego:

MLS jest metodą terapeutyczną, stosowaną po urazie rdzenia kręgowego, bez bezpośredniej ingerencji w struktury ciała człowieka. MLS może być wykorzystywana do poprawy funkcjonowania organizmu, co prowadzi do zmniejszenia stanu zapalnego w rdzeniu kręgowym, łagodzi charakterystyczne objawy pojawiające się w przypadku urazu rdzenia kręgowego. Zespół naukowców, prowadzący badania nad uszkodzeniem rdzenia kręgowego u szczurów, zastosował laser wielofalowy - Multiwave Locked System (z jednoczesną emisją ciągłą 808 nm i emisją impulsową 905 nm), który został zatwierdzony klinicznie pod kątem bezpieczeństwa:

"Wpływ długości fal 808 nm i 905 nm na regenerację po urazie rdzenia kręgowego".

Wyniki terapii pokazały, że połączenie światła, o długości fali 808 nm oraz 905 nm jest niezwykle obiecującą terapią poprawiającą regenerację czynnościową (wzrost nowych włókien) oraz chroniącą tkanki po urazie rdzenia kręgowego. Opublikowane przez Nature Scientific Report[1].

Wyposażenie standardowe:

- sonda ręczna o mocy 1,2 W - 1 szt.,
- wbudowany aplikator (typu Charlie) o mocy 3,6 W - 1 szt.,
- zestaw marketingowy - 1 szt.,
- okulary ochronne - 2 szt.

[1] *"The effect of 808 nm and 905 nm wavelength light on recovery after spinal cord injury"*, 21 May 2019.

Barbora Svobodova, Anna Kloudova, Jiri Ruzicka, Ludmila Kajtmanova, Leos Navratil, Radek Sedlacek, Tomas Suchy, Meena Jhanwar-Uniyal, Pavla Jendelova & Lucia Machova Urdzikova

Scientific Reports volume 9, Article number: 7660 (2019)

www.nature.com/articles/s41598-019-44141-2

LightForce® | Lasery wysokoenergetyczne głębokotkankowe

XLi:

Leczenie większych i głębiej położonych obszarów oraz szybsze łagodzenie bólu dzięki podglądowi dawkowania w czasie rzeczywistym. Laser **LightForce® XLi 40W** to najmocniejszy laser dostępny w ofercie firmy Chattanooga. Urządzenie szybciej dociera do tkanek głębokich, dzięki czemu zupełnie usuwa ból w znacznie krótszym czasie. Inteligentna sonda LightForce® oraz wskazówki wyświetlane na ekranie zwiększają precyzję dawkowania, a także wspomagają terapeutę w prowadzeniu leczenia.

XPi:

Laser **LightForce® XPi 25W** dostarcza wizualnych i czuciowych informacji zwrotnych, tym samym umożliwiając terapeucie poprowadzenie precyzyjnej aplikacji. Laser XPi informuje użytkownika o wyborze odpowiedniej soczewki dla wybranego poziomu mocy. Rozwiązanie zapewnia większe bezpieczeństwo termiczne.

FXi:

Laser **LightForce® FXi 15W** doskonale nadaje się do klinik lub centrów rehabilitacji sportowej, które ze względu na charakter swojej działalności leczą swoich pacjentów w kilku lokalizacja. Laser FXi jest bardzo lekki i posiada wbudowaną baterię, co umożliwia pracę niezależnie od obecności sieci elektrycznej. Pomimo niewielkich rozmiarów, urządzenie oferuje wysoką skuteczność.

Moc
Lasery LightForce® o mocach od 15 do 40 W zapewniają niezbędną energię potrzebną do leczenia tkanek głębokich. Duża moc wpływa na skrócenie czasu potrzebnego do zaaplikowania odpowiedniej dawki energii, pozwalając terapeutom na skrócenie czasu potrzebnego do skutecznego leczenia. Wyższa moc umożliwia głębsze i szybsze leczenie, jednocześnie pokrywając większą powierzchnię tkanki w krótszym czasie.

Czas zabiegu
Przy średnim czasie zabiegu wynoszącym 4-7 minut, terapeuci mogą stosować leczenie jako część ogólnego planu rehabilitacji. Krótki czas zabiegu optymalizuje pracę, pozwala na przyjęcie większej liczby pacjentów.

Zabieg wykonywany metodą kontaktową powoduje ucisk tkanki, co zmniejsza ilość odbitego promieniowania. Dzięki temu więcej energii dociera do tkanek, zwiększa się również głębokość penetracji.

LightForce® | Lasery wysokoenergetyczne głębokotkankowe

Mały Stożek (systemy: 25W XPi, 15W FXi)
Ze względu na niewielki obszar, mały stożek nadaje się doskonale do małych obszarów lub obszarów wymagających ogromnej precyzji.

Mała kulka do masażu (systemy: 40W XLi, 25W XPi, 15W FXi)
Mała kulka jest przeznaczona do stosowania z mocą na niskim lub średnim poziomie. Doskonale nadaje się do leczenia punktów spustowych, okolic twarzy oraz paliczków.

Płaskie okienko (systemy: 40W XLi, 25W XPi, 15W FXi)
Małe okienko doskonale nadaje się do leczenia tkanek podskórnych o małej lub średniej powierzchni, w szczególności w obecności wyrostków kostnych.

Duża kulka do masażu (systemy: 40W XLi, 25W XPi, 15W FXi)
Jest to najczęściej stosowana soczewka kontaktowa. Kulka do masażu redukuje rozpraszanie światła na powierzchni, jednocześnie umożliwiając ucisk tkanki. Zastosowanie wyższego poziomu mocy przekształci ją w idealne narzędzie do leczenia pleców, bioder oraz większych grup mięśni.

Duży stożek (systemy: 40W XLi, 25W XPi, 15W FXi)
Duży stożek przeznaczony jest do zabiegów bezkontaktowych, które wymagają wyższych ustawień mocy, doskonale nadaje się do leczenia większych obszarów lub głębiej położonych tkanek. Ze względu na większą powierzchnię, dużego stożka nie należy stosować do leczenia okolic twarzy oraz małych obszarów.

Stożek XL (system: 40W XLi)
Opatentowana, inteligentna sonda sprawia, że stożek XL umożliwia komfortowe leczenie z wyższą mocą. Dzięki dwa razy większej powierzchni w porównaniu z dużym stożkiem, oferuje możliwość leczenia rozległych obszarów oraz głębokich schorzeń z mocą przekraczającą 25W.

Wałek Pin (system: 40W XLi)
Soczewka w kształcie wałka została stworzona, aby umożliwić leczenie dużych obszarów metodą kontaktową. W połączeniu z inteligentną sondą ułatwiają przeprowadzenie zabiegu.

Dane techniczne:

	XLi	XPi	FXi
Długości fali [nm]:	980/810	980/810	980/810
Moc lasera [W]:	1 - 40	1 - 25	0,5 - 15
Tryby pracy:	ciągły lub pulsacyjny	ciągły lub pulsacyjny	ciągły lub pulsacyjny
Promień wodzący [nm, mW]:	650 < 4,5	650 < 4,5	650 < 4,5
Wymiary [cm]:	43 x 28 x 26	43 x 28 x 26	38 x 28 x 20
Waga [kg]:	9	9	3,2
Gwarancja:	24 miesiące	24 miesiące	24 miesiące
Klasa w oparciu o charakterystykę zastosowanych źródeł lasera (EN 60825-1):	4	4	4

Profesjonalna technologia soczewek kulistych do masażu

Opatentowana soczewka w kształcie kulki do masażu **LightForce®** umożliwia leczenie pacjentów metodą kontaktową.

- **Kompresja**
  Kulka do masażu uciska tkanki podskórne, wypierając nadmiar płynu, co pomaga zwiększyć wnikanie fotonów do tkanek głębokich. Kompresja zapewnia również wzmożoną absorpcje.
- **Kolimacja**
  Kulka do masażu skupia spójną wiązkę lasera, co zmniejsza straty energii.
- **Współczynnik załamania światła**
  Soczewka do masażu zbudowana jest z mieszanki topionej krzemionki.
- **Odbicie**
  Kontakt soczewki do masażu z tkanką minimalizuje straty energii spowodowane efektem odbicia.
- **Soft Tissue Work**
  Kulka do masażu umożliwia manualną pracę z tkanką miękką za pomocą soczewki.

Terapia radialną falą uderzeniową

Urządzenia do radialnej fali uderzeniowej wytwarzają energię w zakresie od niskich do średnich wartości. Impulsy akustyczne są wprowadzane do ciała na dużej powierzchni. Fala uderzeniowa powstaje w momencie, kiedy pobudzony przez impuls pocisk zlokalizowany w głowicy przyspiesza do wysokiej prędkości. Następnie pocisk uderza w przekaźnik (aplikator), który jest odpowiedzialny za propagację fali w głąb tkanki, aby wywołać efekt terapeutyczny.

Korzyści dla pacjenta:

- nie wymaga środków znieczulających,
- przywraca niezależność (mobilność) i jakość życia,
- szybki powrót do zdrowia pozwalający znacznie skrócić czas rehabilitacji,
- szybka i wysoka skuteczność w redukcji dolegliwości bólowych.

Korzyści dla terapeuty:

- krótkie sesje lecznicze,
- bezpieczna aplikacja,
- duża liczba potencjalnych pacjentów ze wskazaniami,
- zadowolenie pacjentów,
- prosta obsługa i konserwacja.

Jakie schorzenia można leczyć przy użyciu urządzeń ShockMaster?

- ból barku z towarzyszącym zwapnieniem lub bez zwapnienia,
- zapalenie kaletki maziowej,
- zapalenie okostnej,
- zespół taśmy biodrowo-piszczelowej,
- bóle i spazmy mięśniowe,
- ból odcinka lędźwiowego,
- łokieć tenisisty i golfisty,
- kolano skoczka,
- ból ścięgna Achillesa,
- ból biodra,
- przewlekły ból szyi, barku i pleców,
- podwyższone napięcie mięśniowe,
- punkty spustowe,
- zapalenie powięzi podeszwy stopy,
- ostroga piętowa,
- celluit.

Zastosowanie:

- rehabilitacja,
- ortopedia,
- medycyna sportowa,
- medycyna estetyczna.

Kompleksowy cykl leczenia:

- krioterapia miejscowa,
- terapia falą uderzeniową,
- zabieg regeneracyjny Hilterapii,
- kinezyterapia,
- kontrola efektywności leczenia.

ShockMaster | Terapia radialną falą uderzeniową

gymna®

ShockMaster 300 to przenośny aparat do terapii radialną falą uderzeniową o wytrzymałej i nowoczesnej konstrukcji.

Akcesoria standardowe:

- głowica zabiegowa,
- aplikator kierunkowy 15 mm,
- D-ACTOR® 20 mm,
- zestaw naprawczy (2 naboje, 2 prowadnice).

Akcesoria dodatkowe:

- głowica V-ACTOR® (aplikator 25 mm i 40 mm),
- aplikator D-ACTOR® 35 mm,
- aplikator skupiający,
- aplikator do głębokiej penetracji,
- aplikator akupunkturowy,
- torba transportowa.

Dane techniczne:

Kanały wyjściowe:	1
Kompresor:	powietrzny
Zakres częstotliwości [Hz]:	0,5-17 (z V-ACTOR® 31)
Ciśnienie [bar]:	0,3 - 4
Maksymalna gęstość energii [mJ/mm^2]:	0,56
Aktualizacja oprogramowania:	port USB
Baza pacjentów:	-
Panel sterowania:	kolorowy wyświetlacz dotykowy (7")
Wymiary (wys. x szer. x gł.) [cm]:	18 x 38 x 42
Waga całkowita z kompresorem [kg]:	11
Zasilanie [V, Hz]:	100 - 240, 50/60

ShockMaster 500 to stacjonarny aparat do terapii radialną falą uderzeniową z wbudowanymi protokołami zabiegowymi oraz atlasem anatomicznym.

Akcesoria standardowe:

- głowica zabiegowa,
- aplikator kierunkowy 15 mm,
- aplikator do głębokiej penetracji,
- D-ACTOR ® 20 mm,
- zestaw naprawczy (4 naboje, 4 prowadnice),
- wózek z szufladą.

Akcesoria dodatkowe:

- druga głowica zabiegowa,
- głowica V-ACTOR® (aplikator 25 mm i 40 mm),
- aplikator D-ACTOR® 35 mm,
- aplikator skupiający,
- aplikator akupunkturowy.

Dane techniczne:

Kanały wyjściowe:	2
Kompresor:	olejowy, 40dB, 8 barów, 50l/min
Zakres częstotliwości [Hz]:	0,5-21 (z V-ACTOR® 35)
Ciśnienie [bar]:	0,3 - 5
Maksymalna gęstość energii [mJ/mm^2]:	0,63
Aktualizacja oprogramowania:	port USB
Baza pacjentów:	2500 (do 10 zabiegów dla pacjenta)
Panel sterowania:	kolorowy wyświetlacz dotykowy (7")
Wymiary (wys. x szer. x gł.) [cm]:	102 x 58 x 57
Waga całkowita z kompresorem [kg]:	65
Zasilanie [V, Hz]:	230, 50/60

ShockMaster | Terapia radialną falą uderzeniową

ShockMaster jest wiodącą marką wśród aparatów do terapii radialną falą uderzeniową. Dzięki zapewnieniu wysokiej jakości rozwiązań w dziedzinie terapii falą uderzeniową, **ShockMaster** znacząco przyczynia się do sukcesu swoich użytkowników. Urządzenia **ShockMaster 300** oraz **ShockMaster 500** zostały zaprojektowane w ścisłej współpracy z użytkownikami. Unikalna kombinacja najnowszej technologii i inteligentny interfejs użytkownika powodują, że są to urządzenia niezbędne w każdej praktyce rehabilitacyjnej.

Inteligentny interfejs użytkownika:

Urządzenia **ShockMaster** posiadają niezwykle intuicyjny interfejs, pozwalający użytkownikowi na pełną kontrolę nad zabiegiem przez cały czas jego trwania. Wszechstronność, komfort, design, a co najważniejsze, jakość, czynią urządzenia **ShockMaster** idealnym rozwiązaniem dla terapeuty. Przyjazny użytkownikowi ekran dotykowy pozwala na łatwe zaadaptowanie parametrów zabiegu do konkretnych potrzeb pacjenta.

Korzyści:

- wskazania zabiegowe dostępne z listy lub graficznego przedstawienia konturów ciała,
- użyteczny i przejrzysty interfejs,
- możliwość dodawania własnych wskazań do istniejącej listy,
- wizualizacja postępów za pomocą diagramu skali bólu VAS,
- urządzenie dostosowujące się do poziomu wiedzy użytkownika,
- zaprogramowany przewodnik po zabiegach,
- kolorowy wyświetlacz dotykowy.

Głowica V-Actor

Technologia **V-Actor** to doskonałe uzupełnienie terapii radialną falą uderzeniową. Zestaw do terapii wibracyjnej pracuje w częstotliwości do 35 Hz, co gwarantuje optymalną regulację naturalnych wibracji mięśni. Przeprowadzony zabieg poprawia mikrokrążenie, usprawnia proces usuwania ubocznych produktów przemiany materii, eliminuje toksyny.

Efekty terapeutyczne V-Actor:

- rozluźnienie mięśni i przylegających tkanek,
- poprawa krążenia krwi,
- stymulacja metabolizmu organizmu,
- poprawa koordynacji nerwowo-mięśniowej,
- zmniejszenie poziomu kortyzolu - redukcja stresu.

Dostępne aplikatory:

				Parametry dla aparatu ShockMaster 500 przy ciśnieniu 5 barów		
Aplikator kierunkowy	15 mm		Terapia przeciwbólowa w dysfunkcji ścięgien, zwapnienia okołobarkowe, ostroga piętowa, itd.	0-40 mm		0.38 mJ/mm²
Aplikator skupiający	15 mm		Używany blisko obszaru bólu, mięśnie powierzchniowe, szyja, pojedyncze punkty spustowe.	0-20 mm		0.16 mJ/mm²
Aplikator do głębokiej penetracji	15 mm		Niskie ciśnienie: oddziaływanie powierzchniowe Wysokie ciśnienie: głęboko położone obszary wymagają dostarczenia wysokiej dawki energii (np.: zwapnienia).	0-60 mm		0.63 mJ/mm²
Aplikator D-Actor I	20 mm		Terapia mięśniowo-powięziowych punktów spustowych, mięśnie i tkanka łączna, zwłóknienia, zabieg na głęboko położonych mięśniach.	0-50 mm		0.48 mJ/mm²
Aplikator D-Actor II	35 mm		Terapia mięśniowo-powięziowych punktów spustowych, mięśnie i tkanka łączna, mięśnie grzbietu, poprawa elastyczności skóry, wykrywanie punktów spustowych, zwłóknienia, zabieg na głęboko położonych mięśniach.	0-50 mm		0.46 mJ/mm²
Aplikator akupunkturowy	6 mm		Akupunktura falą uderzeniową.	0-40 mm		0.32 mJ/mm²

Aplikatory do kręgosłupa:

Dzięki swojej budowie w kształcie litery U oraz 3 rozmiarom, aplikatory umożliwiają w sposób optymalny opracowanie mięśni przykręgosłupowych na całej długości kręgosłupa. Uzyskujemy efekt relaksacji tkanki miękkiej oraz uwolnienie punktów spustowych. Przekłada się to w sposób bezpośredni na redukcję dolegliwości bólowych oraz poprawę zakresu ruchomości pacjenta.

- mięśnie przykręgosłupowe,
- dysfunkcje w całym kręgosłupie,
- brak równowagi mięśniowej,
- stany bólowe,
- punkty spustowe.

Aplikatory powięziowe:

U pacjentów z bólem mięśni powięź w tych obszarach jest wyraźnie zmieniona. Zmniejszona elastyczność powięzi ma negatywny wpływ na funkcjonalność mięśni oraz może powodować dolegliwości bólowe. Rozwiązaniem tego problemu są aplikatory powięziowe. Specjalne kształty ułatwiają pracę i zapewniają dotarcie do odpowiedniej struktury. Działanie ma na celu uwolnienie zrostów, co pomaga zapobiegać lub eliminować ból oraz umożliwia powrót do pełnej sprawności.

Aplikator typu "Kostka":

Praca na średnich i dużych powięziach:

- powięź tylna, rozcięgno podeszwowe,
- taśma spustowa,
- powięź w obszarze ramion i szyi.

Aplikator typu "Koło":

Praca punktowa na powięzi:

- mięśnie szyi,
- rozcięgno podeszwowe,
- łuk podłużny stopy,
- grzbiet dłoni,
- punkty spustowe.

Aplikator typu "Łyżka":

Praca na lub poniżej krawędzi kości:

- miednica przód,
- brzeg kości piszczelowej,
- łokieć.

Aplikator typu "Skrobak":

Praca na lub poniżej krawędzi kości:

- powięź piersiowo-lędźwiowa,
- powięź podudzia,
- powięź szeroka,
- taśma spustowa.

Intelect® RPW 2 | Terapia radialną falą uderzeniową

chattanooga®

GENERACJA 2020

Dzięki 10-letniemu doświadczeniu oraz 10000 sprzedanych urządzeń RPW na całym świecie, firma Chattanooga® nauczyła się, co tak naprawdę liczy się dla Ciebie i twoich pacjentów. Zaimplementowała szereg rozwiązań technologicznych w urządzeniu nowej generacji do terapii radialną falą uderzeniową.

Intelect® RPW 2 łączy w sobie ergonomiczną konstrukcję, wygodę pacjenta oraz łatwość użytkowania, co sprawia, że jest ono jednym z najbardziej kompaktowych urządzeń dostępnych na rynku.

Znak jakości „Wyprodukowano w Niemczech i USA" gwarantuje najnowsze rozwiązania technologiczne, na których można zawsze polegać.

Kluczowe właściwości:

- **SUGEROWANA BIBLIOTEKA PROTOKOŁÓW**: dostępna za pomocą jednego kliknięcia; obrazy leczenia, biblioteka anatomiczna, patologie oraz wskazówki dotyczące leczenia.
- **KOLOROWY EKRAN**: dotykowy ekran pojemnościowy o przekątnej 7" o wysokiej rozdzielczości, gwarantujący znakomity obraz.
- **NOWA GŁOWICA RSWT FALCON®**: umożliwiająca stosowanie niższego ciśnienia, co pozwala na rozszerzone wykorzystywanie urządzenia w połączeniu z rozmaitymi aplikatorami.
- **TRYB KOMFORTU**: unikatowa, automatyczna regulacja ciśnienia stworzona z myślą o zapewnieniu pacjentowi jak najwyższego komfortu.
- **HF V-ACTOR®***: częstotliwość wibracji aż do 50Hz dla terapii wibracyjnej, rozluźnianie mięśni.
- **SZEROKA OFERTA APLIKATORÓW***: dostępne 17 rozmaitych aplikatorów przeznaczonych do leczenia entezopatii, tendinopatii, punktów spustowych, kręgosłupa oraz powięzi.
- **ERGONOMICZNA KONSTRUKCJA**: wszystko, czego potrzebujesz w zasięgu ręki; głowica, aplikatory, półka, butelka z żelem, uchwyty na kable.
- **ROZSZERZONY ZAKRES CIŚNIENIA**: głowica Falcon pozwala na stosowanie rozszerzonego zakresu ciśnienia od 0,3 do 5 barów, co zapewnia pacjentowi o wiele większy komfort i umożliwia terapię powięziową oraz rehabilitację kręgosłupa.

Intelect® RPW 2 umożliwia leczenie schorzeń wymagających zastosowania radialnych fal akustycznych o niskiej lub średniej energii ciśnienia. Zastosowany impuls rozchodzi się radialnie w obrębie tkanek, aktywując procesy lecznicze.

Opcjonalna głowica HF V-ACTOR® umożliwia stosowanie wibracji mechanicznych w masażu wibracyjnym.

Wskazania:

- zapalenie ścięgna Achillesa,
- choroby przyczepów ścięgien,
- mięśniowo-powięziowe punkty spustowe,
- ból oraz zapalenia w schorzeniach ortopedycznych,
- zapalenie powięzi podeszwy.

Akcesoria standardowe:

- Głowica FALCON®, zawiera 2 naboje, 2 prowadnice, 1 szczoteczkę do czyszczenia,
- aplikator Ro40 15 mm,
- aplikator D20-S 20 mm,
- 1 klucz płaski,
- 1 klucz imbus,
- 1 przewód zasilający.

Akcesoria opcjonalne:

- FALCON®, V-ACTOR®, SPINE-V-ACTOR® oraz PERI-V-ACTOR® są zarejestrowanymi znakami handlowymi firmy Storz Medical AG

Dane techniczne:

Kanały wyjściowe:	2
Kompresor:	powietrzny
Częstotliwość [Hz]:	1-21 (z HF V-actor 1-50)
Ciśnienie [bar]:	0,3 - 5
Maksymalna gęstość energii [mJ/mm²]:	do 0,63
Waga całkowita z kompresorem [kg]:	30
Baza pacjentów:	tak
Panel sterowania:	kolorowy wyświetlacz dotykowy (7")
Wymiary [cm]:	41 x 110 x 42,5
Zasilanie [V, Hz]:	230, 50/60

Aplikatory Intelect RPW 2:

Oferta standardowych aplikatorów do terapii radialną falą uderzeniową (RPW). Każdy aplikator charakteryzuje się unikalnym kształtem oraz materiałem, aby móc wygenerować strumień energii o określonym kształcie, głębokości i gęstości energii.

Punkty spustowe/zapalenie ścięgien:

Ro40: Aplikator 15 mm z wklęsłą powierzchnią kontaktową, terapia przeciwbólowa:
- głębokość penetracji: 0-35 mm,
- poziom gęstości energii: średni.

R15: Aplikator 15 mm przeznaczony do leczenia dowolnego rodzaju zapalenia ścięgien:
- głębokość penetracji: 0-35 mm,
- poziom gęstości energii: średni.

C15 CERAma-x®: Aplikator 15 mm przeznaczony do leczenia dowolnego rodzaju zapalenia ścięgien:
- głębokość penetracji: 0-35 mm,
- poziom gęstości energii: średni.

DI15: Aplikator Golden Depth 15 mm Deep Impact® przeznaczony do leczenia głęboko położonych obszarów docelowych, chorób przewlekłych, miejscowych punktów spustowych:
- głębokość penetracji: 0-50 mm,
- poziom gęstości energii: wysoki.

A6: Aplikator do akupunktury 6 mm przeznaczony do leczenia miejscowych punktów spustowych:
- głębokość penetracji: 0-40 mm,
- poziom gęstości energii: wysoki.

T10: Aplikator na palec 10 mm przeznaczony do leczenia głęboko zlokalizowanych zapaleń ścięgien:
- głębokość penetracji: 0-40 mm,
- poziom gęstości energii: wysoki.

F15: Biały, miękki aplikator 15 mm przeznaczony do leczenia obszarów objętych bólem powierzchniowym, mięśni żucia, szyjnego odcinka kręgosłupa:
- głębokość penetracji: 0-30 mm,
- poziom gęstości energii: bardzo niski.

ATLAS: Miękki, giętki, ostro zakończony aplikator 15 mm przeznaczony do leczenia bardzo delikatnych obszarów oraz punktów spustowych szyjnego odcinka kręgosłupa:
- głębokość penetracji: 0-15 mm.
- poziom gęstości energii: niski.

Terapia mięśniowo-powięziowa:

D20-S

Standardowy wibrujący aplikator 20 mm, przeznaczony do leczenia mięśni oraz tkanki łącznej:
- głębokość penetracji: 0-50 mm,
- poziom gęstości: średni

D20-T

Złoty, wibrujący aplikator 20 mm, przeznaczony dla sportowców, zastosowania wymagające wysokiej dawki energii:
- głębokość penetracji: 0-50 mm,
- poziom gęstości: b. wysoki.

D35-S

Duży, wibrujący aplikator 35 mm, przeznaczony do leczenia dużych mięśni oraz tkanki łącznej:
- głębokość penetracji: 0-60 mm,
- poziom gęstości: średni.

Aplikatory powięziowe:

Aplikator typu "Kostka":

Praca na średnich i dużych powięziach:
- powięź tylna, rozcięgno podeszwowe,
- taśma spustowa,
- powięź w obszarze ramion i szyi.

Aplikator typu "Koło":

Praca punktowa na powięzi:
- mięśnie szyi,
- rozcięgno podeszwowe,
- łuk podłużny stopy,
- grzbiet dłoni,
- punkty spustowe.

Aplikator typu "Łyżka":

Praca na lub poniżej krawędzi kości:
- miednica przód,
- brzeg kości piszczelowej,
- łokieć.

Aplikator typu "Skrobak":

Praca na lub poniżej krawędzi kości:
- powięź piersiowo-lędźwiowa,
- powięź podudzia,
- powięź szeroka,
- taśma spustowa.

Rehabilitacja kręgosłupa:

SPINE ACTORS®:
Dostępne 3 rozmiary od 20 do 35 mm.

Terapia wibracyjna:

V10: Aplikator 10 mm przeznaczony do leczenia powierzchniowych punktów spustowych.

V25: Aplikator 25 mm przeznaczony do masażu mięśni.

V40: Aplikator 40 mm przeznaczony dla duzych grup mięśni.

Terapia skupioną falą uderzeniową

Występują urządzenia generujące fale uderzeniowe o różnym charakterze:

- Fala skupiona zogniskowana (**PiezoWave2**) - maksymalna gęstość energii występuje w miejscu ogniska, dzięki czemu do patologii dostarczana jest duża dawka energii. Głębokość penetracji (miejsce ogniska) zależy od grubości zastosowanego kołpaka żelowego. W miejscu aplikacji (kontaktu głowicy ze skórą) gęstośc energii jest niska dzięki czemu zabieg jest mniej bolesny.

- Fala planarna Smart Focus (**Aries**) - maksymalna gęstość energii występuje na przekroju walca, dzięku czemu łatwo dostarczyć energię do patologii. Głębokość penetracji zależna jest od ustawionej, regulowanej mocy. Zabieg jest mniej bolesny niż terapia radialną falą uderzeniową i trochę bardziej niż falą skupioną zogniskowaną.

- Fala radialna (**Shockmaster 300** i **500**) - maksymalna gęstość energii występuje w miejscu zetknięcia aplikatora z tkanką. Ponieważ energia rozchodzi się w kształcie półkolistych fal, a co za tym idzie maleje do sześcianu w odległości od punktu aplikacji, dawka docierająca do patologii jest mniejsza niż przy fali skupionej. Terapia radialną falą uderzeniową odznacza się niższą penetracją i pokrywa duży obszar, dzięki czemu wymaga mniejszej precyzji przy aplikacji.

Fala zogniskowana. Głowica piezoelektryczna, aparat PiezoWave2.

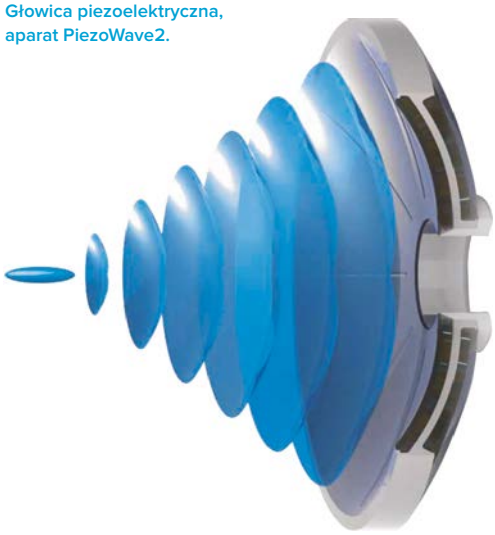

Zastosowanie:

- rehabilitacja,
- ortopedia,
- medycyna sportowa,
- medycyna estetyczna,
- urologia.

Głowice piezoelektryczne wykonane są w dwóch technologiach: z pojedynczą lub podwójną warstwą elementów piezoelektrycznych. Występuje również głowica elektromagnetyczna (EMSE) generująca falę skupioną w kształcie walca. Wybór głowicy uzależniony jest od dawki energii jaką chcemy wygenerować i od wskazań jakie będziemy leczyć.

FBL - pierwsza na świecie liniowa głowica skupiająca. Powstała w celu opracowywania dużych powierzchni zabiegowych. Stanowi wsparcie w pracy z tkankami miękkimi. Pokrywa odcinek o długości 5 cm, co znacznie skraca czas trwania zabiegu. Specjalny kołpak zapewnia skupienie energii na powierzchni skóry - zastosowanie w leczeniu ran.

Głębokość penetracji jest uzależniona od rodzaju głowicy zabiegowej. W przypadku głowic głębokość penetracji uzależniona jest od grubości zastosowanego kołpaka żelowego.

Niektóre wskazania:

- ból barku, któremu mogą towarzyszyć zwapnienia,
- zapalenia ścięgien mięśni rotatorów stawu barkowego,
- łokieć golfisty i tenisisty,
- zapalenie ścięgna rzepkowego, tzw. kolano skoczka,
- zapalenie ścięgna Achillesa,
- ból biodra,
- ból nadgarstka,
- przewlekły ból szyi i pleców,
- podwyższone napięcie mięśniowe,
- mięśniowo-powięziowe punkty spustowe,
- ostroga piętowa,
- zapalenie powięzi podeszwowej stopy,
- zespół mięśnia piszczelowego przedniego,
- przewlekłe zapalenie przyczepów mięśniowych,
- staw rzekomy,
- pobudzenie zrostu kostnego,
- cellulit,
- ubytki tkanek miękkich,
- zaburzenia erekcji,
- choroba Peyroniego.

Dostępne aplikatory:

	FBL 10 x 5 G2 liniowa	F7 G3	F10 G4	FB10 G6	F10 G10
Głębokość penetracji [mm]:	0-20	5-30	5-40	0-60	5-100
Gęstość strumienia energii [mJ/mm²]:	0,01-0,16	0,018-0,4	0,03-0,82	0,02-0,7	0,01-0,3
Urządzenie:	PiezoWave2	PiezoWave2	PiezoWave2	PiezoWave2	PiezoWave2
Waga [kg]:	0,8	0,55	1,2	1,58	1,26

PiezoWave2 | Terapia skupioną falą uderzeniową

Sterownik PiezoWave2, wózek, głowica F10 G4 (głębokość penetracji do 4cm, gęstość energii do 0,8 mJ/mm²), przycisk nożny, zestaw kołpaków, żel.

Urządzenie **PiezoWave2** jest aparatem firmy Richard Wolf. Jego "sercem" jest piezoelektryczne, wielokryształowe źródło generowania skupionej fali uderzeniowej, charakteryzujące się wielką wydajnością. Kryształy piezoelektryczne są ułożone w formie mozaiki wypełniającej sferyczną czaszę i pobudzane jednocześnie impulsem elektrycznym z generatora. Umożliwia to precyzyjne zogniskowanie fali uderzeniowej w tkance. Przekazanie energii w głąb tkanek odbywa się za pośrednictwem żelowych kołpaków. Każdy z kołpaków ma określoną głębokość penetracji, dzięki czemu energia może być dostarczana w precyzyjny sposób. Szczegółowo dobrana strefa ogniska, pozwala na bardzo dokładne przeprowadzenie zabiegu i zapewnia ochronę tkanek znajdujących się w bezpośrednim otoczeniu ogniska. Kolejną zaletą kołpaków jest zredukowanie oddziaływania na powierzchnię skóry oraz tkankę kostną nieosłoniętą przez tkanki miękkie, przez co w znaczący sposób zmniejszane jest odczucie bólu w trakcie wykonywania zabiegu.

Specjalistyczne oprogramowanie z wbudowanymi:

- informacjami o głowicach i urządzeniu,
- punktami spustowymi,
- patologiami,
- atlasem anatomicznym.

Oprogramowanie jest kompatybilne z urządzeniami na platformach iOS oraz Android. Oprogramowanie jest dostępne do pobrania za pomocą App Store i Google Play za minimalną odpłatnością.

Dane techniczne:

Kanały wyjściowe:	1
Częstotliwość [Hz]:	1 -12
Ustawianie dawki energii	20 poziomów intensywności + 9 niskiej intensywności
Wymiary (wys. x szer. x dł.) [cm]:	45 x 40,5 x 22,6
Waga [kg]:	16
Zasilanie [V, Hz]:	100 - 240, 50/60

Wielofunkcyjny panel sterowania urządzenia **PiezoWave2** pozwala łatwo sterować urządzeniem. Wszystkie ważne parametry urządzenia można w bardzo prosty sposób ustawić i kontrolować w trakcie wykonywania zabiegu. Moc fali uderzeniowej jest regulowana za pomocą dwóch skal: 20 oraz 9 stopniowej skali niskiej intensywności, w celu optymalnego dostosowania do potrzeb zabiegu. Poprzez precyzyjne dawkowanie i zogniskowanie energii można przeprowadzić terapię bez środków znieczulających.

PW 2S 40 - sterownik PiezoWave2, głowica F10G4 (głębokość penetracji do 4 cm, gęstość energii do 0,8 mJ/mm²), zestaw kołpaków, wózek, żel.

PW 2S 30 - sterownik PiezoWave2, głowica F7G3 (głębokość penetracji do 3 cm, gęstość energii do 0,4 mJ/mm²), zestaw kołpaków, wózek, żel.

Głowice zabiegowe PiezoWave2

Głowice dysponują dużą energią (do 0,82 mJ/mm²), różnią się głębokością penetracji oraz obszarem zabiegowym. Rozbudowana oferta ułatwia wybór w zależności od indywidualnych potrzeb.

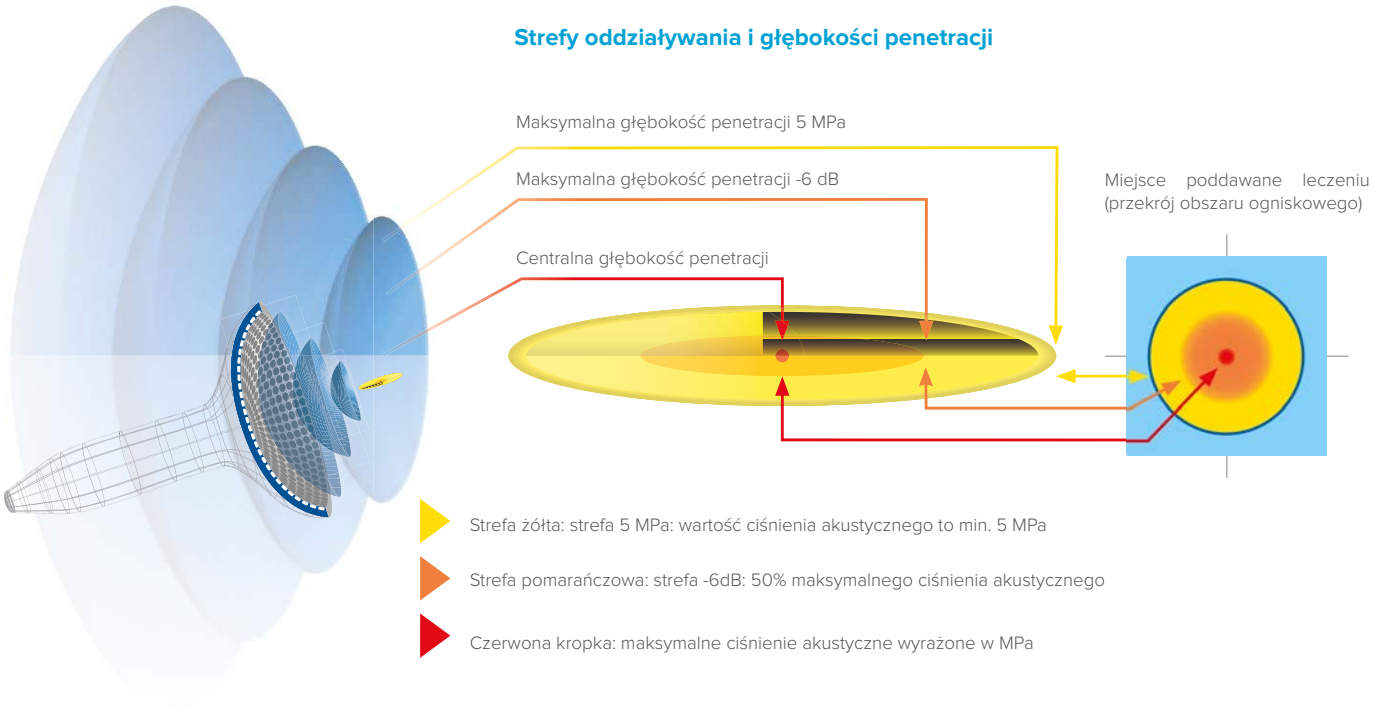

Ponad 30 lat doświadczenia w zakresie wykorzystania technologii piezoelektrycznej fali uderzeniowej - gwarancja 5 milionów impulsów!

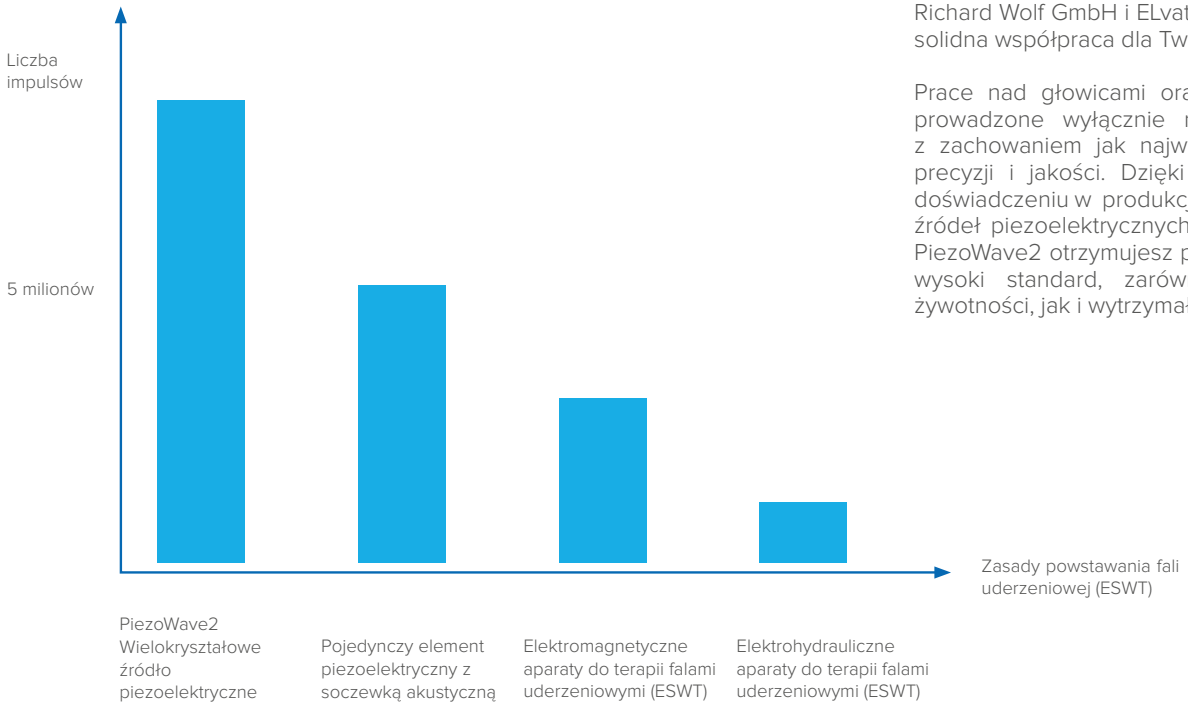

Richard Wolf GmbH i ELvation Medical GmbH – solidna współpraca dla Twoich korzyści!

Prace nad głowicami oraz ich produkcja są prowadzone wyłącznie na terenie Niemiec z zachowaniem jak najwyższych standardów precyzji i jakości. Dzięki ponad 30-letniemu doświadczeniu w produkcji wielokryształowych źródeł piezoelektrycznych, wraz z urządzeniem PiezoWave2 otrzymujesz produkt, który oferuje wysoki standard, zarówno pod względem żywotności, jak i wytrzymałości.

Zaburzenia erekcji:

Zastosowanie fali uderzeniowej jako leczenia pierwszego rzutu u pacjentów z zaburzeniami erekcji zalecane jest w wytycznych **Europejskiego Towarzystwa Urologicznego** już od 2013 roku. Mimo to procedura ta jest mało powszechna, głównie ze względu na jej czasochłonność oraz problemy z efektywną aplikacją fali uderzeniowej do ciał jamistych. Ponadto większość placówek ma możliwość stosowania jedynie skupionych lub rozproszonych fal uderzeniowych.

Wychodząc naprzeciw tym trudnościom, firmy **Richard Wolf** oraz **ELvation Medical GmbH** wspólnie opracowały źródło terapeutyczne generujące liniową falę uderzeniową, która pokrywa znacznie większy obszar tkanki niż w przypadku stosowania standardowych urządzeń dostępnych na rynku.

Terapia stosowana jest w warunkach ambulatoryjnych, a zabieg trwa kilka minut. Jest nieinwazyjny, nie wymaga znieczulenia i zwykle jest bezbolesny. Mechanizm działania tej procedury polega na nasileniu wazodylatacji, usprawnieniu mikrokrążenia i wzmożonej angiogenezie. Głównym wskazaniem są zaburzenia erekcji o podłożu naczyniowym.

Więcej informacji na stronie:
www.shockwave-therapy.info

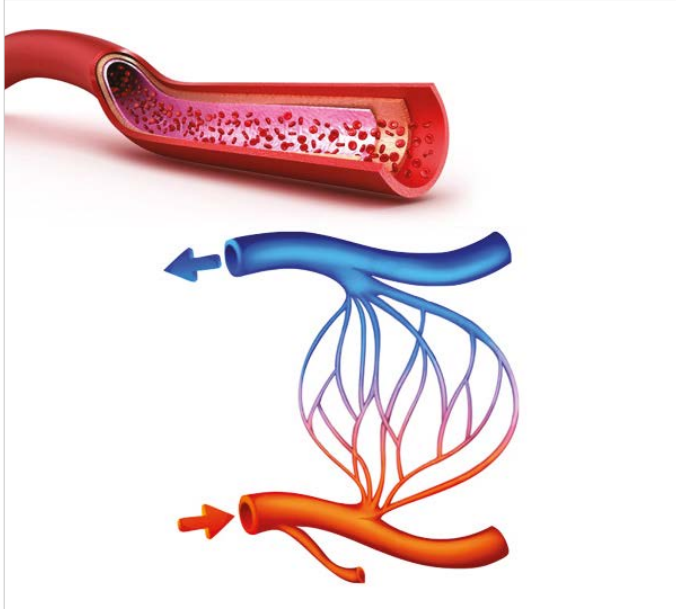

Trudno gojące się rany:

Leczenie trudno gojących się ran jest znacznie szybsze i bardziej efektywne w przypadku wykorzystania terapii skupioną falą uderzeniową. Aparat do skupionej fali uderzeniowej **PiezoWave2** firmy Richard Wolf polecany jest do leczenia owrzodzeń, stopy cukrzycowej czy odleżyn.

W ciągu ostatnich lat opisano mechanizm działania skupionej fali uderzeniowej na procesy przyspieszające gojenie ran. ESWT to silny, skoncentrowany bodziec mechaniczny pobudzający procesy samoregeneracji. W wyniku złożonego działania fal uderzeniowych następuje efektywne gojenie ran. Bodźce mechaniczne wpływają na wiele procesów komórkowych zachodzących w tkankach, takich jak: wzrost, podział, migracja, synteza białek, apoptoza fizjologiczna oraz nekroza.

Mechanizm leczenia polega na mechanotransdukcji, czyli wewnątrzkomórkowego przekształcenia czynnika mechanicznego na informację/sygnał biologiczny. Efektem tego procesu jest ekspresja lub zahamowanie pewnych genów oraz produkcja lub zaprzestanie wytwarzania wybranych białek, a więc wywołanie konkretnej reakcji tkanki (pod warunkiem, że został wybrany właściwy/odpowiedni obszar docelowy).

Mechanizmy przyspieszania gojenia ran:

- neowaskularyzacja,
- zwiększenie wydzielania czynników wzrostowych,
- pobudzenie proliferacji fibroblastów,
- przyśpieszenie migracji mezenchymalnych komórek macierzystych,
- działanie przeciwbakteryjne,
- poprawienie ukrwienia miejscowego,
- działanie przeciwzapalne.

enShock | Aparat do skupionej fali uderzeniowej

Zimmer MedizinSysteme

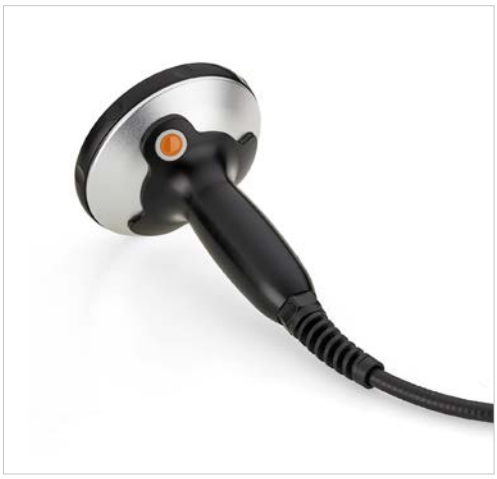

Opcjonalnie

enShock to aparat do skupionej fali uderzeniowej firmy **Zimmer MedizinSysteme**, niemieckiego producenta urządzeń medycznych. Głowica jest wykonana w technologii piezoelektrycznej. Umożliwia dostarczenie maksymalnej gęstości energii na głębokość 4 cm. Urządzenie cechuje się cichą pracą, a głowica nie generuje wibracji.

Wygodna obsługa:

Dzięki prostej nawigacji po menu i przejrzystemu wyświetlaczowi dotykowemu **enShock** można obsługiwać szybko i intuicyjnie. Protokoły terapii oparte na wskazaniach zapewniają dodatkowe bezpieczeństwo leczenia.

Efekty:

- długotrwała ulga w bólu, często bezpośrednio po zabiegu,
- zauważalny wpływ na reakcje zapalne w dolegliwościach układu mięśniowoszkieletowego,
- wpływ na gojenie się kościw przypadku braku lub opóźnionego zrostu tkanki kostnej, stawy rzekome,
- eliminacja zwapnień w ścięgnach, na przykład w przypadku zwapnienia barku.

Dane techniczne:

Źródło:	kryształy piezoelektryczne
Częstotliwość [Hz]:	od 1 do 12 z krokiem co 1
Maksymalna gęstość energii:	0,005 mJ - 0,50 mJ/mm^2 ze skokiem 0,005 mJ
Programy z opcją edycji:	19
Panel sterowania:	kolorowy wyświetlacz dotykowy (11 cali)
Wymiary głowicy [cm]:	długość 14, średnica 11
Waga sterownika bez głowicy [kg]:	23
Wymiary (szer. x gł. x wys.) [mm]:	405 x 424 x 207

Standardowe wyposażenie aparatu:

- sterownik,
- głowica piezoelektryczna,
- 8 kołpaków.

Cryo 6 | Profesjonalny aparat do krioterapii

Zimmer MedizinSysteme

Aparat do krioterapii nadmuchem zimnego powietrza o temperaturze -30°C. 9 poziomów nadmuchu, maksymalny przepływ 9000 l/min, wyposażony w 3 dysze nadmuchowe (5, 10 i 15 mm).

Cechy charakterystyczne:

- temperatura zabiegowa -30°,
- 9 poziomów nadmuchu,
- maksymalny przepływ 9000 l/min,
- 3 dysze nadmuchowe (5, 10 i 15 mm).

Zastosowanie krioterapii:

- bolesne stany układu mięśniowo-szkieletowego (ostre i przewlekłe), takie jak zapalenie stawów, zapalenie kaletki, zapalenie ścięgien, zapalenie mięśni, napięcie mięśni, zaburzenia kręgosłupa szyjnego, zespół lędźwiowy lub urazy (stłuczenia, napięcia, skręcenia) mięśni lub stawów,
- zmniejszenie bólu, poprawa ruchomości i zmniejszenie sztywności stawów w chorobach reumatycznych, jak również w przypadku reumatoidalnego zapalenia stawów,
- choroby neurologiczne zmniejszające spastyczność.

Dysze zabiegowe:

- 65370225 - dysza zabiegowa o średnicy 5 mm,
- 65370224 - dysza zabiegowa o średnicy 10 mm,
- 65370223 - dysza zabiegowa o średnicy 15 mm.

Akcesoria dodatkowe:

- 93852620 - regulowane ramię podtrzymujące.

Cryo 7 | Profesjonalny aparat do krioterapii

Zimmer MedizinSysteme

Cryo 7 to system do chłodzenia tkanek i skóry, którego cechą charakterystyczną jest bezdotykowe chłodzenie.

Szerokie spektrum zastosowań

Terapia zimnym powietrzem jest odpowiednia do krótkotrwałego, szybkiego i intensywnego chłodzenia skóry, a także do dłuższych okresów umiarkowanego chłodzenia w celu obniżenia temperatury w głębszych warstwach tkanki.

Terapia zimnym powietrzem jest stosowana w:

- ostrych i przewlekłych stanach bólowych układu mięśniowo-szkieletowego: choroby reumatyczne, tendinopatie, ostre stany zapalne, ból dolnej części pleców.
- bólu związanym z zabiegiem: w chirurgii stawu kolanowego, biodrowego, kręgosłupa i barku,
- bólu okołozabiegowym: w dermatologii, takiej jak fotodynamika i laseroterapia, do usuwania drenażu klatki piersiowej, przed / podczas zastrzyków i aspiracji,
- spastyczności i bólu w związku z zaburzeniami neurologicznymi.

Wspomaganie leczenia za pomocą terapii zimnym powietrzem

Krioterapię można łączyć z wieloma innymi zabiegami, np. w celu poprawy terapii ruchowej poprzez wcześniejsze zastosowanie zimnego powietrza (15-20 min). Inne możliwości kombinacji obejmują:

- krioterapia z kompresją w przypadku ostrych urazów,
- leczenie mięśniowych punktów spustowych w połączeniu z rozciąganiem.

Medycyna sportowa i traumatologia

Wielu fizjoterapeutów sportowych i specjalistów medycyny sportowej stosuje zimne powietrze zapobiegawczo do profilaktycznego leczenia na wczesnym etapie bezpośrednio po dużym wysiłku np. po zawodach.

Łatwość użytkowania

Cryo 7 jest obsługiwany za pomocą intuicyjnego, 10-calowego wyświetlacza dotykowego o wysokiej rozdzielczości. Urządzenie umożliwia zapisywanie i przechowywanie indywidualnych programów. Wszystkie ważne elementy obsługi są przejrzyście rozmieszczone i łatwo dostępne dzięki wyższej, ergonomicznej konstrukcji. Pozwala to na skuteczne działanie od samego początku.

Opcjonalne ramię podtrzymujące ułatwia obsługę bez użycia rąk, szczególnie podczas długich okresów leczenia. Strumień powietrza może być łatwo kontrolowany przez użytkownika.

Praktyczna szklana płyta idealnie nadaje się do wykorzystania jako półka na dodatkowe urządzenia.

Energooszczędny i ekonomiczny

Działanie nowego **Cryo 7** nie powoduje żadnych znaczących kosztów zużycia. Ilość wody do odszraniania jest monitorowana, a funkcja odszraniania zapewnia płynne działanie. Filtr powietrza jest łatwo dostępny i można go swobodnie wymienić w przypadku zabrudzenia.Nowy tryb czuwania dodatkowo poprawia efektywność energetyczną urządzenia **Cryo 7**, które zostało zaprojektowane z myślą o niezawodnej pracy przez cały dzień.

Dzięki licznym innowacjom technicznym, **Cryo 7** stanowi istotny czynnik komfortu dla pacjentów i terapeutów.

Dane techniczne:

Wymiary obudowy (dł. x szer. x wys.) [cm]:	56 x 50 x 106
Długość rurki zabiegowej [cm]:	250
Zasilanie [V/Hz]:	220-240 / 50-60
Maks. pobór mocy podczas terapii [VA]:	1200
Waga bez akcesoriów [kg]:	60
Przepływ powietrza terapeutycznego:	1-9
Wyrób medyczny:	klasa IIa

Cryo-T 2, Cryo-T Duo | Aparaty do krioterapii na CO_2

METRUM CRYOFLEX

Cryo-T 2 jest wersją przenośną **Cryo-T Duo**. Jest to aparat do krioterapii zalecany do małych, prywatnych gabinetów fizjoterapeutycznych. Aparaty wyposażone są standardowo w dwie dysze nadmuchowe i posiadają ergonomiczną obudowę, która umożliwia bardzo łatwe przenoszenie.

Krioterapia miejscowa może mieć silne działanie przeciwbólowe, poprawiać lokalne ukrwienie, odżywienie i utlenowanie tkanek, stawów oraz mięśni. Zabieg może hamować stany zapalne, jak również przyspieszyć procesy przemiany materii oraz regenerację. Dwutlenek węgla, w odróżnieniu od innych czynników chłodniczych używanych w kriostymulacji i krioterapii działa na organizm ludzki w dwojaki sposób:

- **fizykalnie** - jako nośnik zimna ochładza powierzchnię skóry, powodując zwężenie naczyń krwionośnych,
- **biochemicznie** - powoduje szybsze rozszerzenie naczyń krwionośnych, wspomagając reakcję przekrwienną.

Cechy charakterystyczne:

- łatwość przenoszenia i transportu,
- do aparatów można stosować różnej wielkości syfonowe butle CO_2 (10, 20, 40 l),
- duży wybór dysz pod każdy zabieg,
- elastyczny przewód zasilający pozwalający na swobodną manipulację dyszą podczas zabiegu,
- możliwość długiego magazynowania dwutlenku węgla,
- posiada panel sterowania LED.

Dane techniczne:

Czynnik chłodniczy:	dwutlenek węgla CO_2 w cylindrze syfonu
Objętość zbiornika [l]:	10, 20, 40
Regulacja temperatury w zakresie [°C]:	od -65 do -75
Ciśnienie robocze [MPa]:	5-6, maks. 8
Zasilanie [V/Hz]:	230/50
Wymiary [cm]:	28 x 29 x 16
Masa [kg]:	3

Cryo-T Duo to elektroniczny, jezdny aparat z obudową na 10 litrową butlę CO_2 do krioterapii/kriostymulacji. Łatwy w przemieszczaniu, może pracować w kilku miejscach: przy łóżku pacjenta, w salach gimnastycznych, w gabinetach rehabilitacji i fizykoterapii.

Możliwości zabiegowe:

- mikroprocesorowe sterowanie pracą aparatu,
- ciekłokrystaliczna wizualizacja parametrów pracy,
- automatyczny wybór dysz nadmuchowych, bez konieczności przełączania przewodu,
- aparat wyposażony w dwie dysze nadmuchowe,
- ciepła, izolowana rękojeść dysz nadmuchowych,
- dysze wyposażone w diodowy wskaźnik temperatury gazu,
- dysze posiadają system regulujący siłę nadmuchu strumienia gazu na tkankę,
- elastyczny przewód zasilający umożliwiający swobodną pracę dyszą w trakcie zabiegu,
- prosty i szybki system montażu butli w obudowie,
- łatwy dostęp do dwutlenku węgla w sieci dostawców gazów na terenie całego kraju,
- możliwość dowolnie długiego przechowywania dwutlenku węgla bez jego strat.

Dane techniczne:

Czynnik chłodniczy:	dwutlenek węgla CO_2 w butlach syfonowych
Ciśnienie pracy [MPa]:	5-6
Ciśnienie maksymalne [MPa]:	8
Regulacja temperatury w zakresie [°C]:	od -65 do -75
Czas pracy (mrożenia) [min] - butla 10 litrów (7,5 kg), dysza nr 3:	45
Czas pracy (mrożenia) [min] - butla 10 litrów (7,5 kg), dysza nr 1:	120
Pobór mocy [W]:	25
Zasilanie [V/Hz]:	230/50
Wymiary (wys. x szer. x gł.) [cm]:	17 x 18 x 28
Masa [kg]:	6

Cryo-T Elephant | Aparaty do krioterapii na azot

METRUM CRYOFLEX

Cryo-T Elephant to grzałkowy aparat do krioterapii za pomocą azotu z mobilną podstawą i zbiornikiem 35 lub 50 l, wyposażony w zdalny czujnik pomiaru temperatury skóry pacjenta.

Cechy charakterystyczne:

- aparat został wyposażony w czujnik zdalnie mierzący temperaturę skóry pacjenta, który informuje prowadzącego zabieg o niebezpieczeństwie wystąpienia lokalnych odmrożeń,
- aparat posiada zdolność regulacji temperatury pracy i precyzyjnego ustawiania parametrów bodźca zimna, wbudowany system kontroli informuje o poprawności pracy urządzenia,
- szybki rozruch pozwalający na rozpoczęcie zabiegu natychmiast po uruchomieniu aparatu,
- sterowanie za pomocą dużego, kolorowego wyświetlacza LCD 5,7",
- dodatkowy panel sterujący, ułatwiający ustawienie parametrów pracy urządzenia,
- urządzenie wyposażone w przewód kriogeniczny, zapewniający swobodę przemieszczania dyszy nadmuchowej.

Dane techniczne:

Czynnik chłodniczy:	ciekły azot (LN_2)
Objętość zbiornika [l]:	35 lub 50
Temperatury strumienia par azotu [°C]:	regulowana płynnie w zakresie od -160
Regulacja intensywności nadmuchu:	skokowa
Sposób obsługi:	dotykowy panel z kolorowym ekranem TFT
Zasilanie [V/Hz]:	230/50

Cryo-T Elephant Mini to grzałkowy aparat do krioterapii w obudowie z mobilną podstawą przystosowaną do umieszczenia zbiorników z ciekłym azotem o pojemnościach 35 i 50 l.

Cechy charakterystyczne:

- mobilna podstawa przystosowana do umieszczenia zbiornika 35 lub 50 l,
- panel sterujący, dający możliwość regulacji czasu zabiegu i intensywności nadmuchu,
- wskaźnik ilości azotu w zbiorniku,
- przewód kriogeniczny o specjalnej konstrukcji, która nie pozwala na jego przemarzanie i usztywnianie w trakcie pracy,
- szybki rozruch urządzenia.

Dane techniczne:

Czynnik chłodniczy:	ciekły azot (LN_2)
Objętość zbiornika [l]:	35 lub 50
Regulacja intensywności nadmuchu:	skokowa
Zużycie gazu [kg/min]:	0,052 - 0,15
Wymiary aparatu (wys. x dł. x szer.) [cm]:	98,2 x 64,5 x 47
Masa bez zbiornika [kg]:	22

Zastosowanie kriostymulacji:

- choroby reumatyczne i zwyrodnieniowe stawów,
- zespoły bólowe, nerwobóle,
- stany pourazowe - w fazie naprawczej,
- nadmierne napięcie mięśniowe,
- w rehabilitacji po zabiegach operacyjnych - po artroskopii,
- wspomaganie leczenia urazów i kontuzji u sportowców,
- w kosmetyce jako zabieg wspomagający likwidację cellulitu (w połączeniu z pneumatycznym masażem uciskowym),
- zesztywniające zapalenie stawów kręgosłupa,
- zespół bolesnego barku,
- dyskopatie, tendopatie,
- zespół Reitera, liszaj rumieniowaty, mialgie,
- naderwania ścięgien, zapalenia okołościęgnowe, zapalenia ścięgien,
- zwichnięcia, skręcenia, złamania,
- dermatologia.

Kriopol R Bryza II | Aparat do krioterapii miejscowej

Efekty terapeutyczne:

Przeciwbólowe działanie niskiej temperatury pozwala na kinezyterapię zmienionych chorobowo stawów. Redukcja bólu pozwala pacjentom na wykonywanie ćwiczeń, których w stanie bólowym nie byliby w stanie wykonać. Zabieg kriostymulacji jest doskonale tolerowany przez pacjentów, a oziębienie tkanek powoduje silne endogenne przegrzanie stawów, aż do przekroczenia ciepłoty wyjściowej o ok 3-4 °C. Efekt ten utrzymuje się przez około 3-4 godziny.

Zastosowanie:

- rehabilitacja,
- medycyna sportowa,
- odnowa biologiczna.

Wskazania:

- reumatoidalne zapalenie stawów (RZS),
- zesztywniające zapalenie stawów kręgosłupa (ZZSK),
- schorzenia zwyrodnieniowe stawów,
- zespół kręgosłupa szyjnego,
- zapalenie okołostawowe,
- zespół bolesnego barku,
- dyskopatie,
- zespół Reitera,
- liszaj rumieniowaty,
- postrzał,
- tendopatie,
- mialgie,
- naderwania ścięgien, zapalenia okołościęgnowe, zapalenia ścięgien,
- zwichnięcia, skręcenia, złamania,
- obrzęki pooperacyjne,
- oparzenia,
- długo niegojące się rany.

Kriopol R Bryza II to mobilne i proste w użyciu urządzenie umożliwiające przeprowadzenie skutecznego i efektywnego zabiegu kriostymulacji. Strumień pary azotu uzyskiwany za pomocą urządzenia **Kriopol R** u wylotu dyszy na końcu elastycznego węża, osiaga temperaturę roboczą (-160°C) już po ok. 30 s od włączenia urządzenia. Intensywność nadmuchu jest regulowana w zależności od wielkości schładzanej powierzchni, skokowo (4-stopniowo). Temperatura par azotu wynosi -130°C (10 cm od wylotu dyszy).

Kriopol R Bryza II został wyposażony w panel sterujący o nazwie Bryza. Umożliwia bezpośredni wybór intensywności nadmuchu. Panel jest wyposażony w tryb "standby" zapewniający mniejszy pobór prądu, jak i dźwiękową sygnalizację upływu czasu i dotknięcia klawiszy. Słupek diodowy prezentuje ilość azotu pozostałą w zbiorniku.

Wersje urządzenia:

- wersja 1: z wyświetlaczem LED, wagowy pomiar ilości azotu, z wybranym zbiornikiem na azot (15, 30 lub 50 litrów),
- wersja 2: z wyświetlaczem LED, wagowy pomiar ilości azotu, możliwość zaprogramowania czasu zabiegu, z wybranym zbiornikiem na azot (15, 30 lub 50 litrów).

Zalety:

- bezciśnieniowy i bezpieczny w użytkowaniu,
- łatwy w obsłudze, wygodny i niezawodny,
- krótki czas zabiegu.

Po kuracji niskimi temperaturami następuje:

- uśmierzenie bólu,
- osłabienie aktywności procesu zapalnego,
- obniżenie napięcia mięśni,
- zmniejszenie obrzęków,
- poprawa stanu klinicznego i funkcjonalnego, która polega na zwiększeniu zakresu ruchomości stawów,
- wzrost siły mięśniowej,
- łagodzenie stanów pooparzeniowych,
- skrócenie czasu leczenia kontuzji.

Dane techniczne:

Czynnik chłodniczy	ciekły azot (LN2)
Temperatura strumienia gazu [°C]:	-160 (przy wylocie dyszy)
Czas niezbędny do osiągnięcia pełnej mocy chłodniczej (od momentu włączenia grzałki) [s]:	ok. 30
Liczba stopni regulacji intensywności nadmuchu:	7 (4 + 2 pulsacyjne + krioakupunktura)
Zasilanie [V]:	230
Częstotliwość [Hz]:	50
Pobór mocy [W]:	500
Klasa ochronności:	I

Mistral | Aparat do krioterapii miejscowej

Aparat do krioterapii **Kriopol R wer. 3 Mistral** to nowoczesny aparat do krioterapii i kriostymulacji, wyposażony w układ wagowy, znakowy wyświetlacz LCD, układ syntezy mowy, możliwość pracy pulsacyjnej i bogate opcje konfiguracyjne, pozwalające na dostosowanie parametrów zabiegu do preferencji użytkownika.

Cechy charakterystyczne:

- obudowa sterownika z wyświetlaczem alfanumerycznym LCD 4X20,
- układ syntezy głosu - z informacją o czasie trwania zabiegu,
- dodatkowe stopnie mocy w zasilaniu grzałki ciekłego azotu (pulsacja 1 i pulsacja 2),
- niskie zużycie energii elektrycznej,
- zmiana ustawień urządzenia zabezpieczona przed niepożądanym dostępem,
- nowa, ulepszona konstrukcja wózka jezdnego,
- temperatura par azotu - 130°C,
- krótki czas zabiegu.

Efekty terapeutyczne:

Przeciwbólowe działanie niskiej temperatury pozwala na kinezyterapię zmienionych chorobowo stawów. Redukcja bólu pozwala pacjentom na wykonywanie ćwiczeń, których w stanach bólowych nie mogliby wykonać. Zabieg kriostymulacji jest doskonale tolerowany przez pacjentów, a oziębienie tkanek powoduje silne endogenne przegrzanie stawów, aż do przekroczenia ciepłoty wyjściowej o ok 3-4°C. Efekt ten utrzymuje się przez około 3-4 godziny.

Zastosowanie:

- rehabilitacja,
- medycyna sportowa,
- odnowa biologiczna.

Zefir | Aparat do krioterapii miejscowej

Kriopol R wer. 2 Zefir to mobilne i proste w użyciu urządzenie umożliwiające przeprowadzenie skutecznego i efektywnego zabiegu kriostymulacji. Strumień pary azotu uzyskiwany za pomocą urządzenia **Kriopol R wer. 2** u wylotu dyszy, na końcu elastycznego węża osiąga temperaturę roboczą (-160°C) już po ok. 30 s. od włączenia urządzenia. Intensywność nadmuchu jest regulowana w zależności od wielkości schładzanej powierzchni, skokowo (4-stopniowo). Temperatura pary azotu wynosi -130°C (10 cm od wylotu dyszy).

Zalety:

- urządzenie umieszczone jest na ramie jezdnej, która umożliwia jego łatwe przemieszczanie,
- krótki czas zabiegu.

Wskazania:

- reumatoidalne zapalenie stawów (RZS),
- zesztywniające zapalenie stawów kręgosłupa (ZZSK),
- schorzenia zwyrodnieniowe stawów,
- zespół kręgosłupa szyjnego,
- zapalenie okołostawowe,
- zespół bolesnego barku,
- dyskopatie,
- zespół Reitera,
- liszaj rumieniowaty,
- postrzał,
- tendopatie,
- mialgie,
- naderwania ścięgien, zapalenia okołościęgnowe, zapalenia ścięgien,
- zwichnięcia, skręcenia, złamania,
- obrzęki pooperacyjne,
- oparzenia,
- długo niegojące się rany.

Winshock | Aparat do schładzania, rozgrzewania i terapii kontrastowej

WINBACK

Technologia **Winshock** pozwala na naprzemienne stosowanie krioterapii i ciepłolecznictwa z dokładnością do 1/10 stopnia Celsjusza. 2 generatory termoelektryczne pozwalają na osiągnięcie skrajnych temperatur w bardzo krótkim czasie (od -15° do 45°C w zaledwie 25 s).

Dane techniczne:

Tryby pracy:	PR (press)/ PI (push in)/ PB (push back)
Maksymalne napięcie wyjściowe [V]:	PR: 48 / PI: 10 /PB: 18
Ustawienia temperatury [°C]:	-15, -10, -5, 0, 5, 10, 15, 35, 40, 45
Programy:	CRYO THERMO / CRYO SHOCK / THERMO SHOCK
Czas zabiegu [min]:	0-50
Napięcie wejściowe [VAC, Hz]:	100-240, 50/60
Maksymalny pobór mocy [VA]:	110
Klasa ochronności:	I
Część aplikacyjna:	typ BF
Wymiary (d. x szer. x wys.)[cm]:	16 x 35 x 33
Masa [kg]:	5

CRYO
THERMO

PROGRAM Z USTAWIENIAMI RĘCZNYMI
od 1 do 15 min

Wybierz temperaturę: zakres od -15°C do 45°C

CRYO SHOCK

PROGRAM DYNAMICZNY
cykle od 1 do 6 powtórzeń
(5 min)

3 min CRYO (-5°C)
2 min THERMO (+40°C)

THERMO SHOCK

PROGRAM DYNAMICZNY
cykle od 1 do 6 powtórzeń
(5 min)

3 min THERMO (+40°C)
2 min CRYO (-5°C)

Winshock oferuje programy terapeutyczne wykorzystujące temperatury stałe oraz programy, w których ciepło i zimno są stosowane naprzemiennie w celu usprawnienia procesów naprawczych tkanek, poprawy krążenia krwi i limfy.

STIM SHOCK

System **Winshock** umożliwia połączenie prądu termoelektrycznego (wytwarzanie wysokich i niskich temperatur) z prądami średniej częstotliwości (MF) dając początek funkcjom PUSH&PRESS.

KRIOTERAPIA
(-15/-5°C)

ZIMNOLECZNICTWO
(0/5°C)

CIEPŁOLECZNICTWO
(35/45°C)

Cold Recovery | Schładzanie i pulsacyjna kompresja

Cold Recovery to zestaw łączący korzyści wynikające z zastosowania przerywanego ucisku i oddziaływania zimnem w celu zmniejszenia obrzęku i dyskomfortu, optymalizacji procesów regeneracyjnych a tym samym szybszego odzyskania sprawności.

Cechy charakterystyczne:

Przerywana kompresja

Przerywana kompresja naśladuje naturalne skurcze mięśni w celu redukcji obrzęku z okolicy, w której wystąpił uraz.

Terapia zimnem

Oddziaływanie zimnem zmniejsza stan zapalny oraz obrzęk, obniża napięcie mięśniowe, metabolizm, jak również zmniejsza dyskomfort.

Łatwość obsługi

Wystarczy napełnić urządzenie wodą z lodem, założyć mankiet oraz wybrać odpowiedni program. Temperatura monitorowana jest podczas całego zabiegu.

Dane techniczne:

Zasilanie [V, Hz]:	100-240, 50/60
Ciśnienie [mmHg]:	60-120
Zakres temperatur [°C]:	0-25
Czas terapii [min]:	0-10
Głośność [dB]:	poniżej 50
Waga aparatu [kg]:	1,78 (pusty)
Pojemność [l]:	3,6

Cold Recovery współpracuje z szeroką gamą mankietów.

Zestaw podstawowy obejmuje:

- sterownik z wężem i zasilaczem,
- mankiety: staw kolanowy, staw kolanowy pełny, staw skokowy, bark,
- złączkę do opróżniania mankietów,
- torbę transportową.

Gwarancja: sterownik 24 miesiące, akcesoria 6 miesięcy

Dostępne warianty:

- staw kolanowy,
- staw kolanowy pełny,
- staw skokowy,
- bark,
- odcinek lędźwiowy kręgosłupa,
- kończyna dolna,
- ręka,
- mankiet uniwersalny.

ColPac | Chłodziarka i okłady chłodzące

Cechy charakterystyczne:

Duża wydajność i szybszy czas chłodzenia oznaczają, że pacjent nigdy nie będzie musiał czekać na okłady **ColPac**. Urządzenie chłodzące ColPac pozwala utrzymać efektywne tempo pracy przez cały dzień. Nie jest wymagane podłączenie do instalacji wodno-kanalizacyjnej. **ColPac** należy jedynie podłączyć do standardowego gniazdka elektrycznego.

Wszystkie urządzenia chłodzące ColPac zawierają:

- zamknięty układ zapewniajcy najlepszą wydajność,
- konstrukcję ze stali nierdzewnej gwarantującej trwałość,
- wytrzymały kompresor dla wydajniejszego chłodzenia,
- specjalnie zaprojektowane wnętrze gwarantujące szybsze chłodzenie okładów chłodzących ColPac,
- 8 cm, gumowe, obrotowe kółeczka zapewniające mobilność urządzenia,
- zawór spustowy dla łatwiejszego czyszczenia i odmrażania.

Okłady ColPac

Okład żelowy pokryty niebieską folią winylową. Stosowany do schładzania tkanki przy dolegliwościach bólowych, obrzękach oraz gorączce. Zapewnia do 30 minut terapii. Nie zawiera latexu.

Dane techniczne:

Część aplikacyjna:	typ B
Zasilanie [V/Hz]:	230/50
Wymiary (wys. x szer. x gł.) [cm]:	84 x 69 x 39
Waga [kg]:	74

Dostępne rozmiary:

1. Okład, rozmiar: 28 x 53 cm,
2. Okład na kark, rozmiar: 58 cm,
3. Okład, rozmiar: 28 x 36 cm,
4. Okład, rozmiar: 8 x 28 cm,
5. Okład, rozmiar: 19 x 28 cm,
6. Okład, rozmiar: 14 x 19 cm,
7. Okład na oczy.

Hydrocollator | Urządzenie do podgrzewania okładów cieplnych

Hydrocollator jest wiodącym rozwiązaniem na rynku urządzeń grzewczych. Urządzenie firmy Chattanooga służy do podgrzewania okładów cieplnych w kąpieli wodnej. Dzięki termostatowi temperatura wody wewnątrz urządzenia utrzymywana jest na stałym poziomie - podgrzewając okłady do temperatury ok. +70 °C. Z myślą o ułatwieniu codziennej pracy terapeuty **Hydrocollator** został wyposażony w specjalny stelaż do zawieszania okładów HotPacs.

Zastosowanie ciepłolecznictwa:

- choroby związane z narządami ruchu, m.in.: choroba zwyrodnieniowa stawów, reumatoidalne zapalenie stawów, stłuczenia, stany pourazowe i pooperacyjne, które stanowią wskazania do zastosowania ciepła,
- choroby skórne (trądzik, czyraczność),
- choroby układu oddechowego (zapalenie ucha środkowego, przewlekłe nieżyty oskrzeli, gardła i zatok),
- choroby układu nerwowego (rwa kulszowa, przykurcze mięśniowo-stawowe, nerwobóle, porażenie nerwu twarzowego),
- choroby związane ze spowolnieniem przemiany materii,
- choroby układu moczowego (zapalenie pęcherza moczowego),
- choroby układu pokarmowego (stany kurczowe jelita grubego, nieżyt żołądka, przewlekłe zapalenie jelit).

Cechy charakterystyczne:

- izolacja wykonana z włókna szklanego zapobiega utracie ciepła,
- niezawodna konstrukcja ze stali nierdzewnej,
- łatwe do napełnienia wodą (nie wymaga podłączenia do instalacji wodno-kanalizacyjnej),
- stała temperatura okładów HotPacs,
- urządzenia w wersji mobilnej są wyposażone w gumowe, obrotowe kółeczka o szerokości 8 cm zapobiegające tarciom podczas ruchu.

Dostępne rozmiary:

1. Okład, rozmiar: 23 x 39 cm.
2. Okład, rozmiar: 25 x 61 cm.
3. Okład, rozmiar: 38 x 61 cm.
4. Okład na kark, rozmiar: 61 cm.
5. Okład, rozmiar: 13 x 30 cm.
6. Okład, rozmiar: 25 x 30 cm.
7. Okład na kolano/ramiona, rozmiar: 25 x 50 cm.

Dane techniczne:

	M-2	M-4	SS-2	E-2	E-1
Mobilny/Stacjonarny	mobilny	mobilny	mobilny	stacjonarny	stacjonarny
Pojemność [l]:	69	136	49	43	15
Temperatura [°C]:	82-85	82-85	82-85	82-85	82-85
Dokładność [%]:	10	10	10	10	10
Czas nagrzewania (do +70°C) [h]:	8	8	4	4	2
Czas chłodzenia urządzenia [h]:	3	4	4	2	1
Instalacja z włókna szklanego:	tak	tak	tak	nie	nie
Wymiary (wys. x szer. x gł.) [cm]:	84 x 67 x 40	84 x 89 x 51	84 x 53 x 41	51 x 38 x 33	41 x 33 x 20
Waga [kg]:	39	60	30	14	7

Mieszalniki i cieplarka | Urządzenia do podgrzewania

Urządzenia do masy borowinowej, fango i parafiny do zabiegów ciepłoleczniczych.

F-40 - urządzenie do podgrzewania i mieszania masy fango-parafinowej,
F-40/B, B-85L, B-130L, B-200L - urządzenie do podgrzewania i mieszania masy borowinowej,
F-40/P - urządzenie do podgrzewania i mieszania masy parafinowej,
C-14 - urządzenie do podgrzewania i utrzymania przygotowanej masy fango w żądanym zakresie temperatury.

Elektroniczne sterowanie umożliwia programowanie funkcji:

- grzanie (F-40, F-40/P, F-40/B, B-85L, B-130L, B-200L): praca normalna w zakresie temperatury,
- mieszanie (F-40, F-40/P, F-40/B, B-85L, B-130L, B-200L): wymuszone mieszanie masy (przyspieszony proces rozgrzewania dodawanej zimnej masy),
- sterylizacja (F-40, F-40/P): sterylizacja masy w przyjętym zakresie temperatury,
- start za (F-40, F-40/P, F-40/B, B-85L B-130L, B-200L, C-14): opóźnienie uruchomienia urządzenia o zaprogramowaną liczbę godzin,
- praca stała (C-14): utrzymanie wybranej temperatury w komorze grzania (od +25 do +80 °C),
- cykl dobowy (C-14): ustawienie godziny włączenie i wyłączenia cieplarki.

Cechy charakterystyczne (F-40, F40/P, F-40/B, B-85L B-130L, B-200L):

- urządzenie ze stali nierdzewnej do podgrzewania i mieszania masy,
- pilot umożliwiający zdalne sterowanie,
- sterowanie elektroniczne zapewniające ekonomiczne zużycie prądu oraz szybkie dogrzewanie masy,
- specjalnie ukształtowany mieszalnik rozdrabniający masę,
- parametry pracy urządzenia prezentowane są na dużych wyświetlaczach,
- regulacja temperatury,
- system utrzymywania zadanej temperatury zapobiegający przypalaniu masy,
- płaszcz olejowy (B-85L, B-130L i B-200L),
- precyzyjny pomiar temperatury masy borowinowej (B-85L, B-130L i B-200L).

Cechy charakterystyczne C-14:

- 14 tac do przechowywania mas w ustalonej temperaturze,
- urządzenie ze stali zabezpieczonej przed rdzewieniem,
- może służyć jako podstawa do wszystkich wersji F-40,
- regulowana temperatura grzania 25-80°C,
- grzałka z wentylatorem termoobiegu pozwala na równomierne utrzymywanie zadanej temperatury.

Dane techniczne:

	F-40	F-40/P	F-40/B	B-85L	B-130L	B-200L	C-14
Zakres temperatur [°C]:	55-80	55-80	30-60	30-60	30-60	30-60	25-80
Pojemność robocza [l]:	40	40	40	85-	130	200	14 tac 40 x 60cm
Temperatura sterylizacji [°C]:	130	110	-	-	-	-	-
Zasilanie [V/Hz]:	400/50	400/50	400/50	400/50	400/50	400/50	230/50
Wymiary (wys. x szer. x gł.) [cm]:	75 x 66 x 74	75 x 66 x 64	75 x 66 x 64	120 x 76 x 97	132 x 86 x 99	132 x 97 x 109	80 x 70 x 76
Maksymalny pobór mocy [kW]:	2,3	2,3	2,3	3,3	3,3	3,6	2,3
Masa [kg]:	90	90	90	300	360	380	100

Solmed | Lampa do naświetleń

MEDEN INMED
PROFESJONALNA INŻYNIERIA MEDYCZNA

Solmed UNO to lampa przeznaczona do wykonywania zabiegów nagrzewania tkanek skóry za pomocą energii cieplnej promieniowania podczerwonego. Dodatkowo w zależności od zamierzonego efektu zabiegu, można stosować czerwony lub niebieski filtr barwny, który zmienia charakterystykę promieniowania.

Lampa ma zastosowanie w przypadku:

- przygotowania ciała pacjenta przed masażem, terapią manualną, jonoforezą, kinezyterapią, elektroterapią,
- przewlekłych stanów zapalnych i zespołów bólowych kręgosłupa,
- bólu w przebiegu choroby zwyrodnieniowej kręgosłupa szyjnego,
- przewlekłego bólu dolnego odcinka kręgosłupa.

Cechy charakterystyczne:

- emisja promieniowania podczerwonego,
- 1 promiennik (**Solmed UNO**), 2 promienniki (**Solmed DUO**) lub 3 promienniki (**Solmed TRIO**),
- łatwa regulacja położenia tubusa lampy,
- regulacja wysokości za pomocą sprężyny gazowej schowanej wewnątrz statywu,
- tubus wyposażony w wewnętrzny odblaskowy promiennik ukierunkowujący światło i minimalizujący straty energii,
- tubus wyposażony w wentylator chłodzący oraz system mocowania filtrów,
- siatka zabezpieczająca filtr i żarówkę,
- regulacja mocy promieniowania,
- ustawianie czasu zabiegu,
- pulpit sterujący z przyciskami,
- podstawa jezdna z 4 kołami kierunkowymi z hamulcami,
- okulary ochronne dla pacjenta i terapeuty w zestawie.

Akcesoria standardowe:

- żarówka (1 szt.) [DUO: 2 szt., TRIO: 3 szt.],
- filtr czerwony (1 szt.) [DUO: 2 szt., TRIO: 3 szt.],
- filtr niebieski (1 szt.) [DUO: 2 szt., TRIO: 3 szt.],
- okulary ochronne dla operatora i pacjenta (2 szt.).

Dane techniczne:

Regulacja czasu zabiegu [min]:	do 30
Zasilanie:	220-230V~50/60Hz
Maksymalna moc promiennika [W]:	375
Maksymalny pobór mocy (UNO/DUO/TRIO) [W]:	395/770/1140
Bezpieczniki:	2 x T8AH / 250 V
Moc ustawiana [%]:	10-100
Wymiary (UNO/DUO/TRIO) (dł. x szer. x maks. wys.) [cm]:	(74 x 48 x 176) / (67 x 48 x 176) / (74 x 61 x 176)
Masa (UNO/DUO/TRIO) [kg]:	23 / 28 / 30

Wyposażenie dodatkowe:

- filtr pomarańczowy (bursztynowy) - nie wchodzi w standardowe wyposażenie i nie jest dostarczany wraz z lampą,
- filtr zielony - nie wchodzi w standardowe wyposażenie i nie jest dostarczany wraz z lampą.

Bioptron® | Terapia światłem spolaryzowanym

Bioptron® MedAll

Bioptron® Pro

Bioptron® 2

Czym jest lampa Bioptron®?

To niewielkie, poręczne urządzenie do fototerapii wykorzystuje leczniczą moc światła hiperspolaryzowanego (HLPL). Światło emitowane przez lampę **Bioptron®** obejmuje różne długości fal światła widzialnego oraz niską podczerwień. Urządzenie głęboko penetruje i regeneruje tkanki, jego technologia oparta jest na cząsteczce fulerenu C60, którego odkrycie zostało uhonorowane w 1996 r. nagrodą Nobla.

Zalety terapii światłem Bioptron®:

- optymalne przenikanie światła przez powierzchnię skóry,
- nie powoduje uszkodzeń skóry i znajdujących się pod nią tkanek,
- brak skutków ubocznych,
- urządzenie można stosować na różnych powierzchniach ciała,
- każda sesja terapeutyczna trwa jedynie 4-10 minut,
- urządzenie jest łatwe w montażu i proste w obsłudze,
- terapia światłem Bioptron® jest bezbolesna i można ją stosować przy licznych wskazaniach.

System terapii światłem **Bioptron®** to technologia, która umożliwia ekonomiczne leczenie różnorodnych problemów zdrowotnych i jest stosowana w wielu centrach rehabilitacyjnych.

Układ optyczny systemu terapii światłem **Bioptron®** emituje szczególny rodzaj światła, który wykorzystuje korzystne właściwości światła słonecznego, pozbawionego szkodliwych cech promieniowania ultrafioletowego.

Główne efekty:

- poprawia mikrokrążenie,
- wzmacnia system obronny organizmu,
- stymuluje procesy regeneracyjne i naprawcze,
- wspiera gojenie się ran,
- łagodzi ból i zmniejsza jego intensywność.

Dane techniczne:

	Bioptron® Pro	Bioptron® 2	Bioptron® MedAll
Średnica filtra (około) [cm]:	11	15	5
Zużycie energii:	75 W	1,4-1,0 A	28 W
Moc żarówki halogenowej [W]:	50	90	20
Długość fali [nm]:	350-3400	480-3400	350-3400
Stopień polaryzacji [nm]:	>95% (590-1550)	>95% (590-1550)	>95% (590-1550)
Jednostkowa gęstość mocy (średnio) [mW/cm^2]:	40	40	40
Energia światła na minutę (średnio) [J/cm^2]:	2,4	2,4	2,4
Klasa bezpieczeństwa:	IP 20	IP 20	IP 20
Zasilanie [V, Hz]:	100-240, 60/50	100-240, 50/60	100-240, 60/50
Waga [kg]:	3,5 (ze statywem stołowym), 8,3 (ze statywem podłogowym)	4,3 (bez statywu)	0,5 (bez statywu), 2,1 (ze statywem)

Lympha Press® | Aparaty do przeprowadzania sekwencyjnej kompresji pneumatycznej

Urządzenia **Lympha Press®** to aparaty przeznaczone do przeprowadzania sekwencyjnej kompresji pneumatycznej, łączącej masaż z kompresją kierunkową. Efektem zastosowania urządzeń **Lympha Press®** jest znaczna redukcja obrzęków limfatycznych w długim okresie czasu. Urządzenia są łatwe w obsłudze i mogą być używane przez pacjentów w warunkach domowych.

Ukierunkowany masaż pneumatyczny

Naprzemienny pneumatyczny masaż kończyn, stymulując system limfatyczny do podjęcia funkcji transportowej, ukierunkowuje przepływ płynów w stronę tułowia, co powoduje ich przejęcie przez umiejscowione tam zdrowe naczynia limfatyczne. Ukierunkowany masaż pneumatyczny pomaga w redukcji obrzęku naczyniowego i stymuluje przepływ żylny. Urządzenia firmy MEGO AFEK oferują następujące tryby masażu:

- **Sekwencyjny** - stymulacja przepływu limfy w kończynie od obszarów najbardziej oddalonych od tułowia do najbardziej zbliżonych do tułowia.
- **Falowy** - fala ciśnienia o szerokości ok. 30 cm, wędrująca od obszarów najbardziej oddalonych do najbardziej zbliżonych do tułowia, o łagodniejszym przebiegu niż masaż sekwencyjny.
- **Preterapia** (Pretherapy™) - technika opracowana na podstawie manualnego masażu limfatycznego, polega na przygotowaniu ciała pacjenta na przyjęcie dodatkowej porcji płynów poprzez opróżnienie w pierwszej kolejności węzłów chłonnych znajdujących się w tułowiu i w górnej części kończyny. Preterapia działa jedynie w połączeniu z jednym z pozostałych trybów (preterapia + sekwencja lub preterapia + fala).
- **Pozabiegowy** - dodatkowa terapia określonego obszaru po zakończeniu głównego zabiegu.

Lympha Press Optimal® Plus - urządzenie do masażu ciśnieniowego, 24 wyjścia, obsługa do dwóch 12 - komorowych mankietów jednocześnie, 4 tryby pracy, współpraca z komputerem, możliwość regulacji ciśnienia w każdej komorze indywidualnie.

Dane techniczne:

Tryb pracy:	sekwencyjny, falowy, preterapia, pozabiegowy
Regulacja ciśnienia [mmHg]:	20 do 90
Wymiary (dł. x szer. x wys.)[cm]:	34 x 24 x 19,8
Waga [kg]:	4,5
Zasilane [V]:	230

Lympha Press Optimal® Plus oferuje szeroką gamę funkcji, umożliwiających pełne dostosowanie do specyficznych potrzeb pacjenta. System, który zawiera moduł Bluetooth do komunikacji z aplikacją mobilną **Lympha Press®**, umożliwia lekarzom łatwe programowanie konsoli.

MEGO AFEK AC LTD.

Wskazania:

- obrzęk limfatyczny kończyn dolnych i górnych,
- mastektomia,
- urazy i kontuzje sportowe,
- obrzęki pooperacyjne i powstałe w wyniku długotrwałego unieruchomienia,
- obrzęk lipidowy,
- żylaki,
- owrzodzenie zastoinowe żylne,
- niewydolność żylna,
- dysfunkcje pompy mięśniowej,
- trudno gojące się rany (skrócenie czasu gojenia się ran),
- bóle mięśniowe i nerwobóle,
- objawy "zmęczonych nóg",
- filarioza.

Lympha Press® jest urządzeniem polecanym do leczenia obrzęków limfatycznych dzięki temu, że oferuje:

- system nakładających się komór przenoszących płyny bez zbędnych przerw, krótki cykl pracy, maksymalnie zwiększający pobór limfy oraz poprawiający skuteczność leczenia,
- protokoły zabiegowe, w tym preterapię (Pretherapy™) opartą na zasadach manualnego masażu limfatycznego,
- kurtki i spodnie, obejmujące klatkę piersiową (lub jej część) oraz wysokiej jakości mankiety na kończyny, wykonane z wytrzymałych materiałów wysokiej klasy.

LP OPTIMAL PLUS

Aerify Charge | Aparat do dynamicznej kompresji, drenażu limfatycznego i regeneracji

Aerify
Recovery Technology

System Aerify Charge jest przenośnym aparatem do kompresji pneumatycznej stosowanym w celu wykonania mechanicznego masażu oraz drenażu limfatycznego kończyn dolnych. Poprzez stopniowe zwiększanie ciśnienia w poszczególnych komorach mankietów, system poprawia krążenie krwi i limfy w kończynach dolnych, dzięki czemu redukuje obrzęki, a także przyspiesza proces regeneracji, usuwając z organizmu szkodliwe produkty metaboliczne, takie jak kwas mlekowy powstający po wysiłku fizycznym.

Cechy charakterystyczne:

- 8 komór powietrznych na kończynę,
- ciśnienie nawet do 240 mmHg,
- 16 poziomów ciśnienia i 6 programów,
- możliwość wyłączenia poszczególnych komór w trakcie zabiegu,
- możliwość regulacji czasu trwania zabiegu oraz możliwość zmiany poziomu kompresji w trakcie zabiegu,
- wbudowana bateria, wytrzymująca aż do 3 godzin ciągłej pracy,
- 2 lata gwarancji na sterownik i wszystkie akcesoria.

Zestaw zawiera:

- sterownik Aerify Charge z wbudowaną baterią,
- 2 szt. 8 komorowych mankietów na kończyny dolne (rozmiar do wyboru w zależności od wzrostu użytkownika) lub 8 komorowe spodnie w uniwersalnym rozmiarze,
- zestaw wbudowanych wężyków,
- szybkozłącze,
- ładowarka,
- instrukcja obsługi,
- opcjonalnie Plecak.

Zalecenia dotyczące rozmiaru mankietów:

- **średni M** - 110 cm x 70 cm (wzrost 1,60-1,75 m, długość nóg do 88 cm)
- **duży L** - 125 cm x 70 cm (wzrost 1,76-2,05 m, długość nóg powyżej 89 cm)

BOA 2 Max, BOA Mini Plus | Aparaty do sekwencyjnego masażu uciskowego

BOA 2 Max jest aparatem do sekwencyjnego masażu uciskowego. Umożliwia przeprowadzanie zabiegów masażu pneumatycznego według 15 różnych algorytmów dla kończyn górnych i dolnych. Umożliwia przy tym dowolne kształtowanie wartości przebiegów ciśnienia poprzez funkcję korekcji dla każdej komory. Funkcja ta umożliwia ustawienie dowolnej wartości ciśnienia w każdej komorze mankietu uciskowego osobno. To jedyny aparat do masażu pneumatycznego, posiadający specjalny algorytm przeznaczony do drenażu limfatycznego, którego przebieg jest zgodny z techniką manualnego drenażu limfatycznego (MDL) wg E. Voddera.

Cechy charakterystyczne:

- regulowane ciśnienie w komorach mankietu od 20 do 140 mmHg,
- elektroniczna regulacja i stały pomiar ciśnienia,
- masaż wykonywany na kończynach górnych lub dolnych, masaż klasyczny wstępujący i zstępujący oraz 2 rodzaje masażu limfatycznego prowadzonego techniką E. Voddera,
- obsługiwana liczba komór: 12 w pojedynczym mankiecie, 24 w spodniach lub kurtce uciskowej,
- niezależna regulacja ciśnienia, tempa masażu oraz korekcja ciśnienia dla każdej komory w każdym algorytmie osobno,
- awaryjne, jednoczesne odsysanie ze wszystkich komór mankietu uciskowego,
- 15 algorytmów zabiegowych i regulacja wszystkich parametrów masażu,
- wydajność pompy 28 l/min,
- standardowy czas dopompowania komory ok. 3 s,
- czytelny panel sterowania i intuicyjna obsługa aparatu,
- ekran „podpowiadający" każdy etap programowania parametrów zabiegu,
- pomiar czasu pozostałego do zakończenia zabiegu.

BOA Mini Plus to aparat do sekwencyjnego masażu pneumatycznego (1 x 5 komór), zakres ciśnienia 20 - 140 mmHg. Przeznaczony jest dla gabinetów rehabilitacyjnych oraz do użytku domowego. Służy do przeprowadzania zabiegów masażu przy użyciu siedmiu algorytmów zabiegowych, w tym specjalnego algorytmu dla masażu limfatycznego.

Każdy z algorytmów może być wykonywany jako masaż pulsacyjny oraz tradycyjny (wstępujacy lub zstępujacy). Urządzenie ma możliwość ustawienia różnych wartości spadku ciśnienia w każdej komorze mankietu uciskowego - tzw. gradientu ciśnień oraz regulację czasu wykonania jednej, pełnej sekwencji algorytmu masażu.

Aparat wyposażony jest w opcję ciągłego pomiaru ciśnienia w aktualnie pompowanej komorze mankietu oraz odsysanie awaryjne w przypadku wystąpienia jakichkolwiek objawów bólowych u pacjenta.

Cechy charakterystyczne:

- regulowane ciśnienie w komorach mankietu od 20 do 140 mmHg,
- maksymalna liczba obsługiwanych komór: 5,
- elektroniczna regulacja i stały pomiar ciśnienia,
- regulacja ilości cykli masażu,
- masaż klasyczny wstępujący i zstępujący, limfatyczny oraz pulsacyjny,
- awaryjne odsysanie ze wszystkich komór mankietu uciskowego jednocześnie,
- wydajność pompy 23 l/min,
- standardowy czas dopompowania komory ok. 3 s,
- czytelny panel sterowania i łatwa obsługa.

Fleximatic G5 | Mechaniczny masaż ciała za pomocą wibracji

Fleximatic G5 aparat do mechanicznego masażu ciała za pomocą wibracji, wyposażony w aplikatory do relaksacji i drenażu, głębokiego masażu mięśni, masażu delikatnego oraz do pracy nad punktami spustowymi, z półką na akcesoria. Aparat posiada mobilną podstawę.

Zastosowanie (w 3 obszarach terapeutycznych):

Fizjologia

- działanie na powierzchni skóry oraz w tkankach miękkich leżących poniżej,
- zwiększenie metabolizmu komórkowego oraz natlenienie tkanek,
- zwiększenie przepuszczalności komórkowej - lepsza penetracja aktywnych składników,
- stymulacja komórkowa i regeneracja tkankowa,
- działanie przeciwbólowe,
- mobilizacja tkanek podskórnych poprzez stymulację i masaż,
- efekt relaksacyjny,
- redukcja cellulitu,
- ujędrnienie i wygładzenie skóry.

System naczyniowy i limfatyczny

- stymulacja krążenia krwi i przepływu limfy,
- stymulacja podnosząca napięcie naczyń tętniczych.

Mięśnie

- regulacja prawidłowości ukrwienia,
- stymulacja oraz masaż mięśni - utrzymanie właściwego napięcia mięśniowego, zmniejszenie nadmiernego napięcia mięśniowego, regeneracja mięśni, usuwanie toksyn,
- działanie naczynioruchowe, powierzchniowy i głęboki masaż mięśni.

Dane techniczne:

Częstotliwość [Hz]:	150
Pobór mocy [W]:	0-60
Zasilanie [V/Hz]:	230/50

Akcesoria standardowe:

- AP 212 - aplikator do delikatnego masażu,
- AP 216 - aplikator do głębokiego masażu - 4 gumowe kule,
- AP 227 - aplikator do pracy nad punktami spustowymi - stożek,
- AP 230 - aplikator do relaksacji i drenażu - profilowana gąbka.

Wskazania:

- fizjoterapia,
- medycyna sportowa,
- chiropraktyka,
- osteopatia,
- odnowa biologiczna.

Cechy charakterystyczne:

- prosta obsługa, duży wybór aplikatorów,
- trójdzielna tacka na aplikatory,
- zintegrowana rękojeść zabiegowa,
- podstawa jezdna na kółeczkach.

Sprawdź również urządzenie do suchego masażu wodnego - **Ekopompa** na str. 25

VitalStim® Plus | Elektrostymulacja i sEMG biofeedback w terapii dysfagii

Terapia **VitalStim®** to wyspecjalizowana forma **elektrycznej stymulacji nerwowo-mięśniowej** (NMES), która została stworzona z myślą o **leczeniu dysfagii** poprzez reedukację oraz wzmocnienie mięśni odpowiedzialnych za połykanie. Stymulacja ta może być również stosowana na poziomie sensorycznym.

Co to jest dysfagia?

Dysfagia to nieprawidłowości procesu połykania. Jest stosunkowo powszechna w różnych chorobach neurologicznych zarówno o ostrym przebiegu (np. udar mózgu), jak i chorobach postępujących, np. choroba Parkinsona, stwardnienie rozsiane czy stwardnienie zanikowe boczne.

Symptomami mogą być: kaszel podczas lub po przełknięciu pokarmu, dławienie się jedzeniem lub napojami, wrażenie utknięcia pokarmu w przełyku, ból podczas połykania oraz płytki oddech podczas jedzenia.

Powikłania związane z dysfagią:

- Dysfagia może mieć bardzo groźne powikłania, takie jak zachłystowe zapalenie płuc, spowodowane dostawaniem się pożywienia lub śliny do drzewa oskrzelowego. Zachłystowe zapalenie płuc jest bardzo poważną chorobą i zarazem jedną z przyczyn zgonów wśród osób starszych.
- Dysfagia może również zwiększać podatność pacjentów na zadławienia, skurcze oskrzeli, a także przewlekłe niedożywienie i zagrażające życiu odwodnienie.
- Dysfagia silnie wpływa na jakość życia, gdyż u wielu pacjentów karmienie może odbywać się wyłącznie przez PEG (przezskórną endoskopową gastrostomię). Taki sposób karmienia powoduje z kolei spadek aktywności fizycznej ze względu na ból i niewygodę. Brak umiejętności przełykania uniemożliwia prowadzenie normalnego trybu życia, co często prowadzi do depresji.

W jaki sposób diagnozuje się dysfagię?

Lekarze oraz terapeuci, którzy diagnozują i leczą problemy związane z połykaniem, wykorzystują różne testy, które pozwalają im na ocenę poszczególnych elementów mechanizmu połykania.

Jak leczy się dysfagię?

Do niedawna dysfagia była leczona przy pomocy tradycyjnych ćwiczeń oralnych, terapii cieplnej, poprzez edukację pacjenta i ćwiczenia. W wielu przypadkach zaleca się zmianę diety oraz sposobu przygotowywania posiłków w celu zmniejszenia zagrożeń związanych z utrudnionym połykaniem.

Stosowane często strategie kompensacyjne mające na celu ograniczenie ryzyka aspiracji/ penetracji pokarmu do dróg oddechowych mogą utrwalić i wzmocnić niepożądane zjawisko. Z kolei interwencje terapeutyczne skupiające się na torowaniu/ facylitacji ukierunkowane są na słabości, dzięki czemu mogą przerwać błędne koło oraz mogą pomóc usprawnić/odzyskać umiejętność przełykania.

Terapia z wykorzystaniem VitalStim® Plus poprawia efektywność leczenia

VitalStim® jako terapia uzupełniająca przeprowadzana jest równocześnie z ćwiczeniami połykania. Oprócz pomocy w aktywacji i wzmacnianiu mięśni biorących udział w procesie połykania, dostarcza również stymulacji czuciowej, która, wraz z funkcjonalnym zadaniem przygotowanym przez terapeutę, ułatwia reorganizację obszarów kory mózgowej odpowiedzialnych za procesy połykania.

Dodatkową funkcją urządzenia jest elektromiografia powierzchowna (sEMG), umożliwiająca ocenę aktywności mięśniowej w czasie rzeczywistym, co dodatkowo motywuje pacjenta podczas ćwiczeń.

VitalStim® Plus | Elektrostymulacja i sEMG biofeedback w terapii dysfagii

VitalStim® Plus jest przenośnym urządzeniem do terapii dysfagii wykorzystującym elektryczną stymulację nerwowo-mięśniową (NMES) oraz powierzchniowe EMG umożliwiające wykonywanie ćwiczeń z biofeedbackiem oraz monitorowanie postępów. Przyjazny interfejs, bezprzewodowe przesyłanie informacji wizualnych na większy ekran tabletu/komputera wykorzystujące bluetooth oraz możliwość precyzyjnego dopasowania parametrów stymulacji (VMS) sprawiają, że jest to doskonałe narzędzie, zapewniające sprawną terapię dostosowaną do indywidualnych potrzeb, zarówno terapeuty, jak i pacjenta.

Cechy charakterystyczne urządzenia:

- 4 niezależne kanały elektroterapii,
- 2-kanałowe sEMG,
- elektrostymulacja wyzwalana przez sEMG,
- tryb VMS umożliwiający modyfikację poszczególnych parametrów elektrostymulacji,
- kolorowy ekran dotykowy,
- technologia lustrzanego odbicia umożliwiająca wyświetlanie bieżących informacji na tablecie lub ekranie komputera (Bluetooth),
- biblioteka anatomiczna zawierająca zdjęcia dotyczące problematyki dysfagii, różnych patologii i opcji zabiegów terapeutycznych, wspomagających edukację pacjenta,
- edukacyjne materiały wideo, wspomagające demonstrację ważnych ćwiczeń terapeutycznych,
- zdjęcia przykładowych umiejscowień elektrod,
- weryfikacja skuteczności terapii dzięki obiektywnym danym zapisywanym podczas każdej sesji terapeutycznej,
- możliwość zapisu danych leczenia pacjenta na karcie micro SD: przeglądanie, wysyłanie i drukowanie w programie komputerowym.

Elektrody VitalStim®:

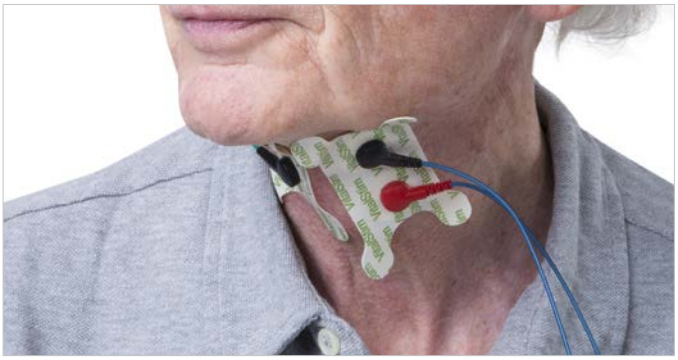

Elektrody VitalStim® zostały zaprojektowane tak, aby mogły być z powodzeniem wykorzystywane nawet w trudnych przypadkach dysfagii.

Cechy charakterystyczne elektrod:

- konstrukcja elektrod zapewniająca bezpieczne przesyłanie prądu elektrycznego (w terapii VitalStim® gęstość prądu jest znacznie większa niż w tradycyjnej elektrostymulacji z wykorzystaniem standardowych elektrod samoprzylepnych),
- niska wartość impedancji oraz konstrukcja sprawiająca, że podczas godzinnej sesji parametry pozostają na optymalnym poziomie,
- zastosowanie materiałów, dzięki którym elektrody są elastyczne, co pozwala na lepsze ich dopasowanie do nieregularnego kształtu przedniej części szyi,
- materiał w razie potrzeby można rozerwać bez konieczności użycia nożyczek, dzięki czemu aplikacja elektrody jest bardzo szybka i bezproblemowa,
- bardzo dobra przyczepność elektrod oraz łatwość w ich usuwaniu.

Dane techniczne:

Wymiary (wys. x szer. x gł.) [cm]:	16 x 9,6 x 3,6
Masa [kg]:	0,34
Maksymalne napięcie wyjściowe [V]:	70 (+0/-V)
Zasilanie [V]:	6 (akumulatory AA 4 x 1.5V)

Żele i preparaty medyczne

Pasta klejąco-przewodząca SAC-2

Pasta klejąco-przewodząca Ten20

Pasta ścierna Everi do przygotowywania skóry

Krem przewodzący do terapii Tecar - Transound®

Krem Winback ESSENTIAL CREAM do terapii Tecar

Bezbarwny żel do ultradźwięków / USG Transound® Cristal

Bezbarwny żel do EKG i EEG Transound®

Żel do IPL / laseroterapii Transound®

Sterylny żel do USG Transonic Gel

Żel ścierny Nuprep do przygotowania skóry

Żel przewodzący do elektrod Signa

Żel do elektrod Spectra 360

Karta Inwestycji
Klinika Rehabilitacji Funkcjonalnej AMED, Katowice

Przedsięwzięcie:

GCMiR AMED w Katowicach prowadzi kompleksową rehabilitację po urazach, kontuzjach i wypadkach oraz oferuje specjalistyczne programy profilaktyczne. Placówka współpracuje z wieloma podmiotami medycznymi, jak i firmami ubezpieczeniowymi. To również ośrodek praktyk studenckich dla kilku uczelni wyższych. Przedsięwzięcie dotyczyło doposażenia centrum w nowoczesny sprzęt do rehabilitacji neurologicznej, kinezyterapii i fizykoterapii, a także wyposażenia sal dla pacjentów leżących.

W ramach inwestycji dostarczono wyposażenie:

- unikalne urządzenie do reedukacji chodu Lokomat Pro,
- specjalistyczny stół terapeutyczny do wertykalizacji pacjentów neurologicznych z funkcją kroczenia Erigo Pro,
- egzoszkielet do rehabilitacji i reedukacji chodu Indego.

Zakres prac:

- przeprowadzenie wstępnych konsultacji rynkowych,
- dobór najnowocześniejszych na świecie rozwiązań z zakresu neurorehabilitacji,
- kompleksowa dostawa i montaż urządzeń,
- szkolenia personelu.

„W naszym centrum stawiamy na indywidualne podejście oraz nowoczesne metody leczenia. W ostatnim czasie chcieliśmy wzbogacić ofertę o rozwiązania z zakresu neurorehabilitacji. Meden-Inmed w swoim portfolio posiada asortyment, który wyróżnia się na tle konkurencji, dlatego zdecydowaliśmy się na współpracę. Doceniamy również fakt, że na każdym etapie mogliśmy liczyć na fachowe wsparcie oraz profesjonalizm pracowników firmy”.

Krzysztof Krop
Dyrektor kliniki rehabilitacji AMED

Fizjoterapia uroginekologiczna

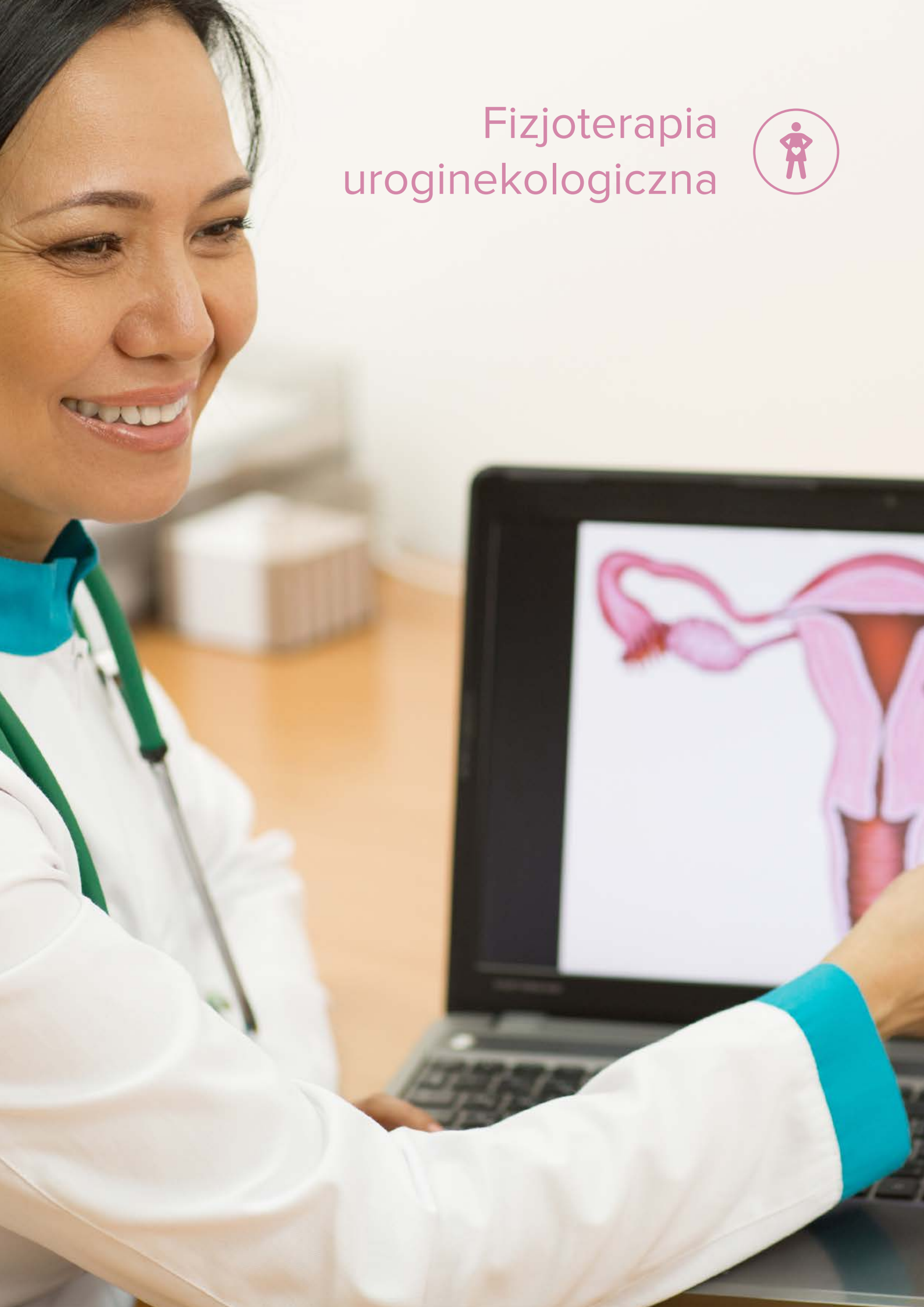

Wenus | Fotel do badań i zabiegów ginekologicznych

Wenus to fotel medyczny przeznaczony do wykonywania zabiegów z zakresu ginekologii. Dzięki umieszczonemu w oparciu otworowi na twarz i opcjonalnemu panelowi doczepianemu do siedziska **zyskuje cechy stołu**, umożliwiając tym samym przyjęcie przez pacjentkę **wygodnej pozycji w leżeniu przodem, tyłem oraz na boku**.

Cechy charakterystyczne:

- umieszczony w oparciu otwór na twarz z dedykowanym wkładem, zwiększający komfort podczas leżenia przodem (zatyczka płaska w standardzie),
- możliwość doposażenia w panel doczepiany do siedziska, który dodaje fotelowi funkcjonalność stołu,
- elektryczna regulacja oparcia i siedziska przy pomocy pilota ręcznego lub nożnego,
- kółka jezdne z blokadą,
- przymocowany do oparcia uchwyt na podkłady w rolce.

Fotel w formie stołu zabiegowego

Wyposażenie opcjonalne:

- panel przedłużający siedzisko, zmieniający fotel w stół zabiegowy,
- panele obrotowe do podtrzymywania nóg,
- podpora ręki przeznaczona do podawania kroplówki (montaż po prawej lub lewej stronie),
- miska z odpływem,
- miska bez odpływu,
- wieszak na kroplówki montowany do ramy (po prawej lub lewej stronie),
- sterowanie przy pomocy pilota ręcznego,
- sterowanie przy pomocy pilota nożnego.

Panel przedłużający siedzisko

Panele obrotowe

Podpory nóg

Wieszak na kroplówki

Dane techniczne:

Długość całkowita (bez panela stołu) [cm]:	182 (140)
Szerokość całkowita [cm]:	90 (78)
Szerokość siedziska [cm]:	60
Szerokość oparcia [cm]:	60
Wysokość siedziska w pozycji fotelowej [cm]:	45-95
Kąt pochylenia oparcia [°]:	-8 do 58 (+/-2)
Kąt pochylenia siedziska [°]:	-0 do 40 (+/-2)
Dopuszczalne obciążenie fotela [kg]:	220
Masa fotela bez akcesoriów [kg]:	~95
Napięcie zasilające [VAC]:	230

Salus Talent Pro | Stymulacja elektromagnetyczna

Winback | Terapia prądami wysokiej częstotliwości

Salus Talent Pro to wyrób medyczny, który w konfiguracji z fotelem **Comfichair** umożliwia wykonanie w siadzie terapii mięśni dna miednicy. Stymulator elektromagnetyczny Salus Talent Pro dzięki swoim właściwościom jest w stanie wywołać powtarzalne skurcze mięśni za pośrednictwem aplikatora umieszczonego w okolicy zabiegowej, bez konieczności bezpośredniego kontaktu ze skórą. Dzięki temu można wykonać całkowicie nieinwazyjną i głęboką stymulację mięśni dna miednicy w celu ich wzmocnienia oraz poprawy kontroli nerwowo-mięśniowej w przypadku nietrzymania moczu u ludzi.

Dokładny opis urządzenia wraz ze specyfikacją techniczną znajduje się na na str. 146

Comfichair to estetycznie wykonany, solidny i wygodny fotel posiadający specjalnie wyprofilowaną kieszeń na aplikator do **stymulacji elektromagnetycznej**.

Cechy charakterystyczne:

- stabilna podstawa,
- aluminiowa podstawa na 5-skrzydłowych nóżkach z poliuretanu,
- sprężyna gazowa o skoku 160 mm,
- tapicerka premium,
- wysoka jakość,
- łatwy w użytkowaniu i utrzymaniu w czystości.

WINBACK WOMEN

Marka **Winback** reprezentuje grupę urządzeń generujących prądy wysokiej częstotliwości w zakresie 300-1000 kHz, które w zależności od rodzaju elektrody (rezystywna / pojemnościowa) mogą wpływać na tkanki o różnym poziomie oporu elektrycznego. Pozwala to na kumulowanie większej części energii w celach terapeutycznych w obrębie np. mięśni, blizn, stawów, ścięgien.

Zastosowanie powyższego bodźca może pomóc w uzyskaniu efektu przeciwbólowego, zmniejszeniu napięcia mięśniowego, poprawie mikrokrążenia czy wspomagać procesy gojenia.

Dostępne akcesoria mogą ułatwić oraz usprawnić pracę terapeutyczną, pozwalając na łączenie bodźca fizykalnego z technikami manualnymi, terapią tkanek miękkich, ćwiczeniami czy masażem.

Dokładny opis urządzeń wraz ze specyfikacją techniczną znajduje się na na str. 142

Myo 200 | Terapia nietrzymania moczu

gymna®

Myo 200 to 2-kanałowy, przenośny aparat do elektroterapii, EMG oraz feedback'u ciśnieniowego.

Cechy charakterystyczne:

EMG Feedback

- 2 kanały EMG feedback,
- niezależne określanie osiągniętego pułapu (automatycznie lub ręcznie) - na kanale Ai/lub B,
- funkcja skan służąca do określenia i zapisu max., min. oraz wartości średniej z dokonanego pomiaru,
- sygnał dźwiękowy (regulowany) po osiągnięciu wartości docelowej,
- tryb funkcji stymulacji i relaksacji.

Feedback ciśnieniowy

- 1 kanał feedback'u ciśnieniowego w mmHg.

Elektroterapia

- 2 niezależne kanały elektroterapii do rehabilitacji, wzmacniania mięśni, zwalczania bólu (m.in.: TENS, bramka kontrolna, HAN Stim), 4- polowej interferencji z wektorem rotacji, 2- i 4-polowej interferencji, jonoforezy,
- 85 wskazań, 23 programy zabiegowe (programy sekwencyjne i konwencjonalne), 6 programów diagnostycznych,
- 103 cele terapii, w tym cele do rehabilitacji mięśni dna miednicy,
- możliwość utworzenia i zapisania 20 programów własnych,
- połączenie z aparatem do terapii podciśnieniowej Vaco 200 (opcja).

Aparat można podłączyć do PC za pomocą gniazda USB (oprogramowanie dostarczane z aparatem).

Oprogramowanie komputerowe:

- 51 gotowych programów do terapii mięśni dna miednicy,
- możliwość utworzenia i zapisania 20 własnych programów,
- możliwość tworzenia karty pacjenta, wywiadu uroginekologicznego i druku gotowego dzienniczka mikcji,
- zapisywanie sesji terapeutycznych i kontrola progresu terapii pacjenta,
- indywidualne dostosowanie wszystkich parametrów elektrostymulacji i treningu pacjenta,
- wybór animacji do terapii małych pacjentów,
- regulacja sygnałów dźwiękowych dla każdego kanału oddzielnie.

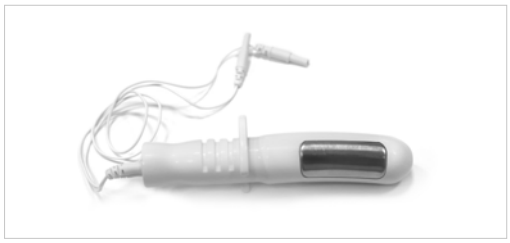

Dane techniczne:

Pobór mocy [W]:	85
Zasilanie [V/Hz]:	100-240/50
Wymiary (wys. x szer. x gł.) [cm]:	10 x 26,6 x 27,5
Waga [kg]:	ok. 3,65

UroStim 2 | Dwukanałowy przenośny elektrostymulator do terapii nietrzymania moczu i stolca

UroStim 2 to 2-kanałowy, przenośny elektrostymulator wspomagający leczenie nietrzymania moczu lub stolca.

Wyposażony w liczne programy do stymulacji mięśni dna miednicy. Może być używany zarówno z sondami dopochwowymi, jak i doodbytniczymi, ale również z samoprzylepnymi elektrodami. Zasilany akumulatorowo.

UroStim 2 umożliwia zapamiętanie 8 programów użytkownika.

Badania kliniczne potwierdzają skuteczność elektrostymulacji urządzeniem **UroStim 2** jako sposobu leczenia inkontynencji.

Zestaw obejmuje komplet elektrod samoprzylepnych 5 x 5 cm oraz walizkę transportową. Sondy należy dokupić osobno.

Cechy charakterystyczne:

- 2-kanałowy elektrostymulator do leczenia inkontynencji,
- zróżnicowane gotowe programy terapeutyczne,
- ustawienia własne,
- zintegrowany AKS (prąd wyjściowy w postaci krótkich impulsów) mający na celu wzmocnić ochronę skóry,
- możliwość używania w połączeniu z samoprzylepnymi elektrodami albo sondami dopochwowymi/doodbytniczymi,
- możliwość zgrywania parametrów działania urządzenia w celu sprawdzania czy pacjent stosował je zgodnie z poleceniem pracy urządzenia,
- blokada zmian ustawień,
- akumulator.

Programy terapeutyczne obejmują m.in.:

- wysiłkowe nietrzymanie moczu,
- pęcherz nadreaktywny / parcia naglące,
- mieszane nietrzymanie moczu,
- nietrzymanie stolca.

Dane techniczne:

Szerokość impulsu [µs]:	60-300
Częstotliwość [Hz]:	1 - 120
Zasilanie:	zintegrowany akumulator
Natężenie [mA]:	100
Wymiary (dł. x szer. x wys.) [cm]:	11,5 x 6 x 3
Waga [g]:	ok. 130
Nr artykułu:	101454

Levator Mini

Aparat Nu-Tek **Levator Mini** to dwukanałowy stymulator, wspomagający leczenie nietrzymania moczu. Jest to rozwiązanie do wzmacniania mięśni Kegla, wykorzystywane w leczeniu nietrzymania moczu wysiłkowego, z parcia, mieszanego, częstomoczu oraz w regeneracji nerwów czuciowych.

Urządzenie jest łatwe w obsłudze, idealne do stosowania w domu. Oferuje 20 preinstalowanych programów do leczenia różnych rodzajów nietrzymania moczu i stolca oraz 2 programy umożliwiające indywidualne ustawienia. Posiada możliwość synchronicznej lub naprzemiennej stymulacji na dwóch kanałach, funkcję aktywnego odpoczynku oraz pamięć ostatnich 30 sesji. Dodatkowo, urządzenie ma blokadę klawiatury, wskaźnik niskiego poziomu baterii i automatyczne wyłączenie po 2 minutach bezczynności. Gwarancja: 2 lata.

Zawartość zestawu:

- sonda dopochwowa (dług. 111 mm, śr. 27 mm),
- zestaw 2 elektrod samoprzylepnych 5 x 10 cm (do stymulacji poprzez skórę),
- 4 baterie AAA,
- 2 przewody doprowadzeniowe elektrod,
- wygodny futerał (etui),
- podręczny aparat na nietrzymanie moczu.

Tensi+

Tensi+ to bezpieczna nieinwazyjna terapia, skuteczna w leczeniu pęcherza nadreaktywnego o podłożu idiopatycznym lub neurologicznym. Wyrób medyczny klasy IIa, zaprojektowany we współpracy z urologami i pacjentami, przeznaczony do stymulacji nerwu piszczelowego tylnego w terapii pęcherza nadreaktywnego (OAB).

Elektrostymulator **Tensi+** na nietrzymanie moczu wykorzystuje technikę TENS do przezskórnej stymulacji nerwu piszczelowego tylnego. Efekty terapeutyczne są zazwyczaj zauważalne po 6 tygodniach, a pełne rezultaty pojawiają się po około 3 miesiącach. Urządzenie należy stosować codziennie przez 20 minut przez 12 tygodni lub dłużej, zgodnie z zaleceniami lekarza. W kolejnych tygodniach kontynuacja terapii pomoże utrzymać efekty poprawy kontroli nad pęcherzem moczowym.

Zawartość zestawu:

- elektrostymulator Tensi+,
- 2 elektrody,
- pasek,
- kabel USB,
- instrukcja obsługi.

Cefar Peristim Pro Cefar Femina

Możliwość tworzenia własnych programów

Urządzenie **Cefar Peristim Pro** posiada 9 programów do leczenia nietrzymania moczu, dolegliwości bólowych związanych z takimi zaburzeniami jak zapalenie pęcherza oraz do stymulacji nerwów krzyżowych i/lub punktów akupunkturowych. Łatwe i proste w obsłudze urządzenie wykorzystuje symetryczny, 2-fazowy impuls. Stosowane również w zaburzeniach defekacji i stymulacji przeciwbólowej.

Cechy charakterystyczne:

- stymulacja przy wykorzystaniu sond waginalnych, analnych lub elektrod powierzchniowych,
- programowalność: urządzenie pozwala na dodanie 3 spersonalizowanych programów,
- podświetlenie ekranu: urządzenie **Cefar Peristim Pro** posiada duży wyświetlacz, który jest podświetlany, co zwiększa czytelność w pomieszczeniach słabo oświetlonych,
- inne zalety: funkcja pauzy, blokada programu, blokada kluczem, autodiagnoza,
- wyposażony w plastikowy klips oraz w smycz, co pozwala pacjentowi na zawieszenie aparatu wokół szyi lub przy pasie, uwalniając jego dłonie podczas stymulacji,
- 2 lata gwarancji.

Dane techniczne:

Pobór mocy [W]:	85
Zasilanie [V]:	2 x 1,5 AA baterie jednorazowe 2 x 1,2 baterie AA wielokrotnego ładowania
Wymiary (wys. x szer. x gł.) [cm]:	12 x 5 x 3
Waga [g]:	180
Natężenie [mA]:	0-99,5
Częstotliwość [Hz]:	maks. 120
Dostępna stymulacja:	ciągła, przerywana

Elektrody do elektroterapii i sEMG:

Cefar Femina to 2-kanałowy elektrostymulator dedykowany kobietom w okresie okołoporodowym. Elektrostymulator Femina to wyrób medyczny zasilany bateriami. Dołączona do zestawu smycz i łatwy sposób fiksacji kabla umożliwiają używanie aparatu podczas porodu.

Dedykowane programy, pozwalają uśmierzyć dolegliwości bólowe w trakcie porodu bez konieczności używania środków farmakologicznych oraz negatywnych skutków dla dziecka. W odróżnieniu od konkurencyjnych urządzeń, **Cefar Femina** posiada dodatkowe programy, wspomagające drenaż kończyn dolnych oraz drugi ze stymulacją EMS, który skraca czas powrotu do sprawności po porodzie. Dodatkowo aparat może być również wykorzystywany podczas bolesnych miesiączek lub bólów dolnego odcinka kręgosłupa podczas menstruacji.

Zastosowanie elektrostymulatora Femina:

- uśmierzanie bólu,
- rehabilitacja mięśni,
- poprawa krążenia.

Dowiedz się więcej o **elektrostymulatorach** - na str. 125

Sprawdź dostępne akcesoria i sondy dla urządzenia **Cefar Peristim Pro** na str. 131

Elektrody i sondy

Elektrody dopochwowe:

Optima 3

Novatys Gold

Perisize 4+

OVA z trenażerem

Elektrody dopochwowe i doodbytnicze:

Saint Cloud Puls
sonda dopochwowa
2 x 2 mm PIN

Saint Cloud Anal Probe
sonda analna 2 x 2 mm

Saint Cloud Classic 2-ring
sonda dopochwowa
3-PIN DIN

Saint Cloud Anal Probe
3-PIN DIN

Końcówka do stymulacji
punktowej 3-PIN DIN

Elektrody do elektroterapii i sEMG:

Dura-stick Plus - piankowe elektrody samoprzylepne:

Okrągłe ø 5 cm

Owalne 4 x 6 i 5 x 10 cm

Dura-stick Premium - materiałowe elektrody samoprzylepne:

Okrągłe 3,2 i 5 cm

Owalne 4 x 6 i 8 x 13 cm

PelvicTutor | Urządzenie do treningu i wspomagania terapii mięśni dna miednicy

PelvicTutor to nieinwazyjne urządzenie do treningu mięśni dna miednicy (MDM).

Wyrób pozwala zobrazować pracę MDM za pomocą sensora wbudowanego w siedzisko, który rejestruje aktywność mięśni dna miednicy podczas napinania, rozluźniania oraz czas trwania skurczu w trakcie wykonywanych ćwiczeń.

PelvicTutor nie tylko informuje o poziomie skurczu mięśni dna miednicy, ale także daje wgląd w postępy treningowe. Urządzenie wykorzystywane jest do ogólnej oceny wydolności powierzchownej warstwy mięśni dna miednicy i wyznaczenia treningu, który ma na celu odizolowanie pracy mięśni dna miednicy od pozostałych grup mięśniowych lub uświadomienia pacjentowi, jak ważna w kontekście jego zdrowia i dobrego samopoczucia jest właściwa praca mięśni dna miednicy.

Wskazania:

- profilaktyka dysfunkcji mięśni dna miednicy,
- wspomaganie terapii nietrzymania moczu,
- wzmacnianie mięśni dna miednicy,
- edukacja osób starszych w zakresie dysfunkcji mięśni dna miednicy,
- trening i edukacja osób, u których przeciwwskazana lub niemożliwa jest praca dopochwowa i/lub doodbytnicza,
- kształtowanie siły i wytrzymałości mięśni dna miednicy,
- trening i regeneracja mięśni dna miednicy kobiet po porodzie,
- profilaktyka i wspomaganie leczenia zaburzeń erekcji u mężczyzn.

Zalety:

Wszechstronność i bezpieczeństwo

Z urządzenia mogą korzystać dorośli pacjenci - zarówno kobiety, jak i mężczyźni. Po konsultacji ze specjalistą oraz po zagojeniu ran trening na **PelvicTutor** mogą wykonywać kobiety po porodzie oraz osoby po operacji w obrębie dna miednicy.

Ćwiczenia odbywają się w sposób niekrępujący, w ubraniu, bez kontaktu intymnego. W siedzisku umieszczony jest sensor rejestrujący skurcze mięśni. Mięśnie są aktywowane przez ćwiczenia koordynacyjne, a sprzężenie zwrotne pozwala nauczyć pacjenta ćwiczyć w sposób świadomy, prawidłowy i kontrolowany oraz śledzić na bieżąco cały przebieg treningu.

Komfort

Konstrukcja ułatwia przyjęcie prawidłowej pozycji oraz zapewnia prawidłową aktywację mięśni dna miednicy, bez kompensacji okolicznych mięśni. **PelvicTutor** to alternatywa dla osób, które nie potrafią przełamać bariery wstydu lub mają inne przeciwskazania do stosowania sond wewnętrznych.

PelvicTutor | Urządzenie do treningu i wspomagania mięśni dna miednicy

Powtarzalność pozycji podczas treningu

Skale umieszczone na każdym regulowanym elemencie pozwalają na zapisanie pozycji pacjenta podczas ćwiczeń i powtarzanie jej podczas kolejnych treningów, dzięki czemu mamy możliwość porównywania wartości osiąganych w poszczególnych sesjach treningowych i dokładniejszego śledzenia postępów pacjenta.

Tryb testu siły

Test ten ma na celu uzyskanie maksymalnej wartości siły wyliczanej z trzech maksymalnych skurczów, która stanowi podstawę do wyznaczenia właściwego celu treningowego. Dzięki testowi siły fizjoterapeuta indywidualnie ocenia możliwości pacjenta, co pozwala dostosować trening do jego możliwości. Pacjent powinien stosować się do wyświetlanych komend, aby system mógł prawidłowo obliczyć napięcie początkowe oraz końcowe, które będzie wyznacznikiem parametrów skurczu.

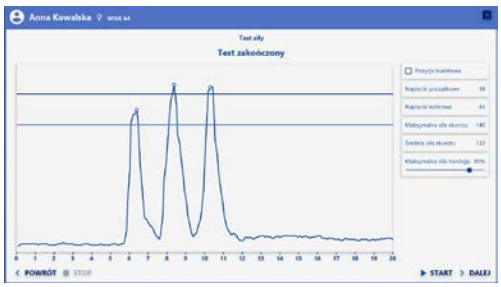

Gotowe programy do kształtowania siły i wytrzymałości

Programy przeznaczone do kształtowania siły i wytrzymałości pozwalają terapeucie w łatwy sposób pokierować treningiem u danego pacjenta. Każdy program poprzedzony jest testem siły i możliwością zmiany szerokości ustalonej ścieżki treningowej, co pozwala w łatwy sposób zmienić trudność wykonywanej sesji treningowej. Zadaniem pacjenta jest kontrolowanie napięcia mięśni dna miednicy, aby odczytane wskazanie znajdowało się między wyznaczonymi liniami, jak najbliżej środka.

Przyjazny interfejs

Wyniki są przedstawione w przejrzysty i czytelny sposób. Graficzna prezentacja danych ułatwia porównanie wartości osiąganych w poszczególnych sesjach treningowych oraz śledzenie postępów pacjenta.

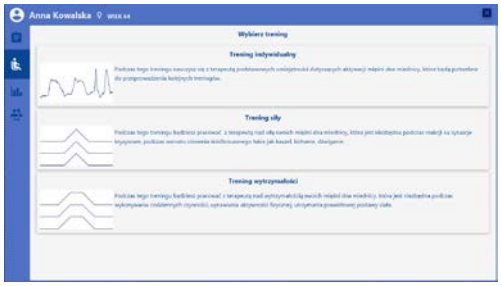

Dane techniczne:

Maksymalna masa pacjenta [kg]:	160
Zakres regulacji pochylenia ekranu [°]:	0/+20
Zakres regulacji wysokości oparcia [cm]:	0-14
Zakres regulacji wysokości podpór biodrowych [cm]:	0-4
Zakres regulacji wysuwu podpór biodrowych [cm]:	0-7
Wymiary siedziska [cm]:	ø 29,5
Wysokość siedziska (min./maks.) [cm]:	42/55
Wysokość podpory nóg [cm]:	25
Długość [cm]:	88
Szerokość [cm]:	62
Wysokość [cm]:	110
Klasa ochrony przed porażeniem elektrycznym:	II
Część aplikacyjna:	typ B
Stopień ochrony urządzenia:	IP20
Masa urządzenia [kg]:	42

Opieka nad pacjentem

Łóżka szpitalne

PSILIAKOS
HOSPITAL EQUIPMENT
DESIGN AND MANUFACTURING

Łóżka szpitalne takie jak modele **435**, **3303** i **5303** oferowane przez **PSILIAKOS**, charakteryzują się elektryczną regulacją wysokości oraz segmentów leża, co zapewnia komfort pacjenta i ułatwia personelowi medycznemu dostęp do chorego. Dodatkowo, łóżka te wyposażone są w funkcje ułatwiające opiekę nad pacjentem, takie jak regulacja pozycji leża czy systemy bezpieczeństwa. Solidna konstrukcja i zastosowanie dobrej jakości materiałów gwarantują trwałość oraz niezawodność w codziennym użytkowaniu. Te łóżka szpitalne spełniają wysokie standardy ergonomii i funkcjonalności, co przekłada się na poprawę jakości opieki medycznej.

model 435

model 3303

model 5303

Dane techniczne:

Model	**435**	**3303**	**5303**
Regulacja wysokości:	elektryczna	elektryczna	elektryczna
Zakres elektrycznej regulacji [cm]:	42-45	44,5-79,5	45-77,4
Liczba sekcji leża:	4	4	4
Wymiary leża [cm]:	200 x 85	220 x 85	220 x 85
Kąt nachylenia oparcia pleców [°]:	70	70	70
Kąt nachylenia oparcia nóg [°]:	32	32	32
Barierki boczne:	składane	składane	składane
Koła jezdne [mm]:	125 z niezależnym hamulcem	150 z centralną blokadą	150 z blokadą
Sekcja Trendelenburga:	nie	tak	tak

Łóżka szpitalne

Szpitalne łóżeczka dla dzieci:

Modele łóżeczek takie jak **1151**, **2151** i **1452**, zapewniają bezpieczeństwo i komfort najmłodszym pacjentom. **Model 2151**, przeznaczony dla noworodków, wyposażono w przezroczystą wanienkę umożliwiającą stałą obserwację dziecka, regulację wysokości oraz kółka z hamulcami dla łatwego przemieszczania. Podobny do niego **model 1151** oferuje te same funkcje, ale wyróżnia się nowoczesnym, bardziej estetycznym designem. Z kolei **model 1452**, przeznaczony dla starszych dzieci, posiada solidną konstrukcję, regulację wysokości i pochylenia leża oraz boczne barierki dla dodatkowego bezpieczeństwa. Wszystkie te łóżeczka łączą funkcjonalność z ergonomicznym designem, spełniając wysokie standardy opieki pediatrycznej.

model 1151

model 2151

model 1452

Szafki przyłóżkowe:

Modele szafek takie jak **2050**, **2552** i **2551**, zostały zaprojektowane z myślą o funkcjonalności i komforcie pacjentów. **Model 2050** to dwustronna szafka przyłóżkowa ze zintegrowanym stolikiem, umożliwiająca łatwy dostęp z obu stron łóżka. **Model 2552** to szafka przyłóżkowa do łóżka szpitalnego, charakteryzująca się solidną konstrukcją i praktycznym układem schowków, zapewniającym wygodne przechowywanie niezbędnych przedmiotów. **Model 2551** to szafka przyłóżkowa do łóżka szpitalnego, oferująca funkcjonalność i ergonomiczny design, ułatwiający dostęp do przechowywanych rzeczy. Wszystkie te szafki łączą nowoczesny wygląd z praktycznymi rozwiązaniami, spełniając wysokie standardy wyposażenia medycznego.

model 2050

model 2552

model 2551

Więcej informacji na stronie: https://sklep.meden.com.pl/marka/360-psiliakos-leonidas

Łóżka do opieki długoterminowej

Leo L:

Poręcze na pełną długość

Łóżko **Leo L** zostało zaprojektowane, aby sprostać Państwa wymaganiom i zapewnić optymalny komfort opieki nad osobami wymagającymi hospitalizacji oraz niepełnosprawnymi. Szeroki zakres udogodnień wspiera personel medyczny w świadczeniu dobrej opieki nad chorym, jak również zapewnia dodatkowe bezpieczeństwo użytkownikowi. **Leo L** jest podstawowym wariantem łóżek z serii **Leo** – charakteryzuje go zastosowanie poręczy na pełną długość łóżka.

Cechy charakterystyczne:

- pantografowa konstrukcja – pozwala na ukrycie siłowników,
- obudowa niezależna od konstrukcji - drewniana obudowa jest niezależna od konstrukcji, co daje możliwość jej wymiany bez ingerencji w funkcjonowanie łóżka,
- zakres regulacji wysokości,
- sterowanie funkcjami łóżka za pomocą ergonomicznego pilota z możliwością blokady fukcji,
- maksymalne obciążenie robocze: 215 kg,
- gwarancja: 2 lata.

Warianty kolorystyczne (drewno):

Kolory standardowe:

Buk

Jasny dąb

Kolory niestandardowe:

Jasny dąb palermo

Dąb złoty

Orzech ciemny

Sonoma Tabac

Klon

Leo S:

Dzielone poręcze

Łóżko **Leo S**, oprócz wszystkich podstawowych cech łózek z serii Leo, posiada dzielone poręcze boczne. Takie rozwiązanie umożliwia aktywizację osoby, która z niego korzysta oraz zapewnia większą swobodę i mobilność, przy jednoczesnym zabezpieczeniu przed upadkiem. Dodatkową zaletą wprowadzenia poręczy dzielonych w stosunku 40/60 jest ułatwienie dostępu do pacjenta.

Cechy charakterystyczne:

- pantografowa konstrukcja - pozwala na ukrycie siłowników,
- obudowa niezależna od konstrukcji - drewniana obudowa jest niezależna od konstrukcji, co daje możliwość jej wymiany bez ingerencji w funkcjonowanie łóżka,
- model Leo S posiada możliwość zastosowania systemu łatwego demontażu szczytów,
- wyjątkowy zakres regulacji wysokości – najniższa pozycja leża wynosi 30 cm,
- możliwość dopasowania do indywidualnych potrzeb dzięki szerokiej gamie szczytów oraz wykończenia,
- sterowanie za pomocą ergonomicznego pilota,
- maksymalne obciążenie robocze: 215 kg,
- solidna rama łóżka zapewnia zarówno wyjątkową stabilność, jak i lekki wygląd.

Dane techniczne:

Wymiary całkowite (szer. x dł.) [cm]:	105 x 206
Wymiary leża [cm]:	90 x 200
Wymiary pasującego materaca (szer. x dł.) [cm]:	90 x 200, 80 x 200

Pełna oferta produktów dostępna na:
www.sklep.meden.com.pl/marka/197-reha-bed

Szafki i akcesoria przyłóżkowe

Podstawowe modele szafek:

Virgo -
podstawowy
model szafki

Virgo mini -
zmniejszony
wymiar szafki

Virgo H -
szafka przyłóżkowa
ze stałym blatem

Virgo LUX M -
szafka przyłóżkowa
medyczna z regulowaną półką

L-STYLE -
szafka przyłóżkowa
medyczna z regulowaną półką

Akcesoria przyłóżkowe:

Wysięgnik z trójkątnym uchwytem

Uchwyt na kroplówki

Tablet

Uchwyt ułatwiający podnoszenie się

Zwyżka do poręczy

Przedłużka leżyska - 20 cm

Odbojniki

Pilot

Szczyty łóżek

Transporter

Rastomat

Lampka przyłóżkowa

Zasilanie awaryjne

Materace

Materac przeciwodleżynowy operacyjny Ida AB:

Specjalistyczny materac operacyjny, składający się od 100 do 180 komórek podparcia, zapewniający równomierne rozłożenie nacisku i komfort pacjenta podczas zabiegów chirurgicznych.

Materac przeciwodleżynowy pęcherzykowy model 30:

Niski materac pęcherzykowy wykonany z medycznego poliuretanu (PU), przeznaczony dla pacjentów o masie ciała do 130 kg. Działa zmiennociśnieniowo, co poprawia ukrwienie tkanek i termowentylację skóry, zmniejszając ryzyko powstawania odleżyn.

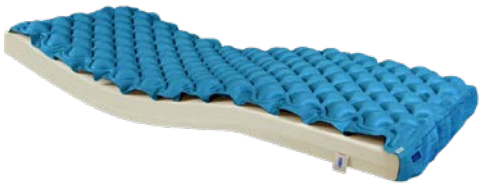

Materac przeciwodleżynowy falisty Alfabet:

Materac falisty o zmiennociśnieniowej konstrukcji, składający się z kilkunastu komór powietrznych, które naprzemiennie napełniają się i opróżniają. Zapewnia to ciągłą zmianę punktów podparcia ciała, poprawiając ukrwienie tkanek i zmniejszając ryzyko odleżyn.

Materac przeciwodleżynowy dziecięcy Midi:

Zmiennociśnieniowy materac przeciwodleżynowy dla dzieci, który poprzez naprzemienne napełnianie i opróżnianie komór powietrznych, zapewnia masaż ciała dziecka, poprawia ukrwienie tkanek i termowentylację skóry, skutecznie przeciwdziałając powstawaniu odleżyn.

Materac przeciwodleżynowy dla dzieci Mini:

Specjalistyczny materac przeciwodleżynowy dla najmłodszych pacjentów, działający na zasadzie zmiennociśnieniowej, co zapewnia naprzemienne podpieranie ciała dziecka w różnych miejscach. Dzięki temu zmniejsza się ucisk, poprawia ukrwienie tkanek i termowentylację skóry, zapobiegając powstawaniu odleżyn.

Pompy

Ada - pompa do materaca przeciwodleżynowego:

Pompa ADA dwusekcyjna, dwusilnikowa do współpracy z materacami zmiennociśnieniowymi prostokomorowymi, trzysekcyjnymi. Nastawy, regulacje oraz zmiany wartości ciśnienia dokonuje się na panelu dotykowym. Dla pacjentów bariatrycznych pompa dostępna w wersji bariatrycznej (trzysekcyjnej).

Baria - pompa do materaca przeciwodleżynowego:

Pompa Baria czterosekcyjna, dwusilnikowa do współpracy z materacami zmiennociśnieniowymi. Nastawy, regulacje oraz zmiany wartości ciśnienia dokonuje się na panelu dotykowym

Alfa - pompa do materaca przeciwodleżynowego:

Pompa Alfa dwusekcyjna, do współpracy z materacami pęcherzykowymi oraz poduszkami siedzeniowymi. Nastawy, regulacje oraz zmiany wartości ciśnienia dokonuje się pokrętłem znajdującym się na panelu sterowania pompy. Dla pacjentów bariatrycznych pompa dostępna w wersji bariatrycznej (trzysekcyjnej).

Ela - pompa do materaca przeciwodleżynowego:

Pompa Ela trzysekcyjna, do współpracy z materacami zmiennociśnieniowymi prostokomorowymi, trzysekcyjnymi. Nastawy, regulacje oraz zmiany wartości ciśnienia dokonuje się na panelu dotykowym

Beta - pompa do materaca przeciwodleżynowego:

Pompa Beta dwusekcyjna, do współpracy z materacami zmiennociśnieniowymi. Nastawy, regulacje oraz zmiany wartości ciśnienia dokonuje się pokrętłem znajdującym się na panelu sterowania pompy. Dla pacjentów bariatrycznych pompa dostępna w wersji bariatrycznej (trzysekcyjnej).

Poduszki

ALOVA:

- przeznaczenie: dla pacjentów, u których występuje ryzyko wystąpienia odleżyn od średniego do wysokiego,
- poduszka wykonana z pianki wiskoelastycznej,
- ogranicza ryzyko wyślizgnięcia się do przodu dzięki pochylonej pozycji siedzącej oraz zintegrowanemu pokrowcowi z podłożem antypoślizgowym,
- wycięcie na kość guziczną zmniejsza ryzyko odleżyn kości guzicznej i okolic kości kulszowej,
- antypoślizgowe podłoże,
- zdejmowany pokrowiec poliuretanowy,
- dopuszczalna masa pacjenta do 200 kg,
- 16 rozmiarów i 3 wysokości.

Nazwa	Nr produktu	Szerokość [cm]	Głębokość [cm]	Wysokość [cm]	Waga pacjenta [kg]
Poduszka profilowana ALOVA®, różne rozmiary, 2 pokrowce**	VCAG3636	36	36	36	20-80
	VCAG4343	43	43	6/9	30-100
	VCAG4340	43	40	6/9	30-90
	VCAG4540	45	40	6/9	30 -120
	VCAG3841	38	41	6/9	30-90
	VCAG4041	40	41	6/9	30-90
	VCAG4341	43	41	6/9	30-100
	VCAG4043	40	43	6/9	30-90
	VCAG4544	45	44	6/9	30-120
	VCAG5044	50	44	6/9	30-135
	VCAG4347	43	47	6/9	30-120
Poduszka profilowana ALOVA®, różne rozmiary, 2 pokrowce*	VCAG4343XL-E	43	43	7/10	120-110
	VGAG5044XL-E	50	44	7/10	120-135
Poduszka profilowana ALOVA®, różne rozmiary XXL, 2 pokrowce **	VCAG5250	52	50	7/10	120-160
	VCAG5450	54	50	7/10	120-160
	VCAG5650	56	50	9/12	30-200
	VCAG6050	60	50	9/12	30-200
Poduszka profilowana ALOVA®, z podparciem miednicy, 2 pokrowce**	VCAG3841 BP	38	41	6/9	30-90
	VCAG4041 BP	40	41	6/9	30-90
	VCAG4341BP	43	41	6/9	30-100
	VCAG4343BP	43	43	6/9	30-100
	VCAG4544BP	45	44	6/9	30-120
	VCAG5044BP	50	44	6/9	30-135
	VCAG4347BP	43	47	6/9	30-120

Podpórki pod stopę/nogę

Żelowa podstawka pod piętę:

- redukuje nacisk wywoływany na piętę,
- zmniejsza ryzyko obtarcia skóry,
- ogranicza ryzyko przegrzania skóry z powodu obcierania.

Mała podpórka pod piętę:

- całkowite odciążenie pięty,
- przyjazne dla użytkownika (łatwe w użyciu),
- bardzo małe wymiary,
- przeznaczone dla jednego pacjenta.

Podpórka do unoszenia stopy:

- całkowite odciążenie pięty,
- wyrównanie ortopedyczne dolnych kończyn,
- utrzymywanie stopy w pozycji poziomej oraz umożliwienie zginania stopy (100%) w celu uniknięcia końskostopia,
- niewielkie zgięcie nogi ułatwiające powrót żylny.

Stabilizator pięty:

- wykonany z pianki wiskoelastycznej,
- produkt dostarczany z własnym pokrowcem,
- lekki i kompaktowy,
- dla jednego lub wielu pacjentów.

Duża podpórka pod piętę:

- umożliwia odciążenie okolic pięty zgodnie z osią fizjologiczną kończyn dolnych.

Podpórka do pozycji leżącej pół-bocznej:

- utrzymuje pozycję leżącą półboczną pod kątem 30°.

Podpórka pod pięty w nogach łóżka:

- umożliwia odciążenie okolic pięty zgodnie z osią fizjologiczną kończyn dolnych.

WINCARE Polska

Opis	Nr produktu	Obszar wzdłuż długości nóg [cm]:
Podpórka do unoszenia stopy	VTAC410/CIC	41
	VTAC450/CIC	45
Stabilizator pięty	VDT4IA/CIC	41
	VDT45A/CIC	45
Duża podpórka pod piętę	VTLA/HIPH	45
Podpórka pod pięty w nogach łóżka	VTLAXL/HIPH	45
Mała podpórka pod piętę	VTM/54	19
Żelowa podpórka pod piętę	VGLS13U	umiejscowienie: pięta

Pozycjonery

Poduszki pozycjonujące umożliwiają szybką i łatwą zmianę pozycji, zmniejszając w ten sposób nacisk wywierany na skórę i tkanki, które są narażone na odleżyny.

Cechy charakterystyczne:

- zgrzewane ultradźwiękowo, tworzą nieprzenikalną zaporę dla cieczy,
- powoka silver Ag+ IONS - Sanitized® Srebro, które zapobiega rozwojowi mikroorganizmów,
- tkanina PU - poliamid powlekany poliwęglanem - zapewniająca lepszą wydajność i trwałość,
- certyfikat dopuszczenia do bezpośredniego kontaktu ze skórą Oeko-Tex, klasa 2,
- mikrokulki ze styropianu samogasnącego zapewniające bezpieczeństwo,
- koncepcja Vacuum Touch™ - stabilny rozkład mikrokulek wewnątrz poszycia.

	Nazwa	Nr produktu	Waga [kg]	Wymiary [cm] (dł. x szer.)
	Poduszka do pozycji leżącej półbocznej pacjenta	VCP08CIC	2,20	182 x 54
		VCP11CIC	2,00	170 x 74
	Poduszka odwodząca	VCP07CIC	0,43	35 x 28
	Poduszka w kształcie półksiężyca	VCP09CIC	1,9	137 x 80
	Poduszka T1 uniwersalnego zastosowania - mała	VCP02CIC	0,23	37 x 26
	Poduszka T2 uniwersalnego zastosowania - średnia	VCP03CIC	0,58	56 x 40
	Poduszka cylindryczna	VCP04CIC	0,64	Ø 21 x 60
	Poduszka w kształcie półkoła	VCP01CIC	0,36	60 x 35
	Poduszka okrągła	VCP12CIC	0,50	46 x 46
	Poduszka pod pięty	VCP05CIC	0,23	39 x 21
	Poduszka pod łokcie	VCP06CIC	0,23	39 x 21
	Torba transportowa	VCP10	0,65	80 x 90

Czyszczenie/dezynfekcja: produkt chroniony dzięki Ag+

- 100% Promust cic: 58% poliester - 35% poliuretan poliwęglan - 8% inne

JZM Panel 2000

Jednostka zaopatrzenia medycznego

JZM Panel 2000 to **funkcjonalny system szynowo-panelowy** wykonany z aluminiowych profili, który stanowi podstawowe wyposażenie pomieszczeń wymagających zgromadzenia dużej ilości aparatury medycznej na ograniczonej przestrzeni.

Świetnie sprawdzi się na salach intensywnej opieki medycznej, kardiologicznych, pooperacyjnych i salach chorych, ponieważ pozwala na ergonomiczne rozmieszczenie wokół łóżka pacjenta **niezbędnej aparatury**, a także specjalistycznych instalacji gazów medycznych oraz instalacji elektrycznych i teletechnicznych, w tym **systemów przywoławczych**.

Sprzęt jest mocowany do systemu szyn za pomocą praktycznych uchwytów, co umożliwia szybki montaż i demontaż poszczególnych elementów. Jest to szczególnie przydatne na **oddziałach intensywnej opieki medycznej**, gdzie elementy **systemu przyłóżkowego** muszą być zmieniane w krótkim czasie, zgodnie z potrzebami pacjenta.

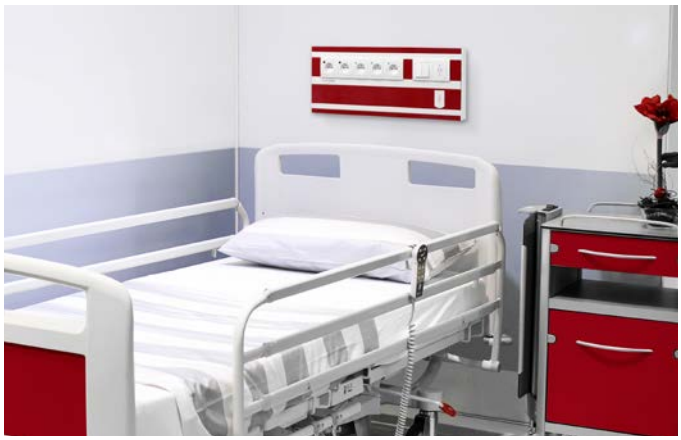

Istnieje możliwość indywidualnego dostosowania i skonfigurowania systemu, w zależności od specyfiki szpitala lub placówki.

Oferujemy pełną gamę wyposażenia dodatkowego, m.in. półki i zestawy półkowe, uchwyty, wieszaki na kroplówkę, parawan, wieszak na pompę infuzyjną i wiele innych.

Panele malowane są farbą proszkową w kolorze z palety RAL. Producent zastrzega sobie prawo do zmiany koloru, wyglądu oraz unowocześniania poszczególnych elementów systemu.

Meden-Opt

System przywoławczy

Meden-Opt to cyfrowy optyczno-akustyczny system przywołania przeznaczony dla domów opieki, szpitali oraz sanitariatów dla osób niepełnosprawnych. Dzięki swojej budowie jest bardzo prosty zarówno w instalacji, jak i obsłudze.

Cechy charakterystyczne:

- cyfrowy system oparty na instalacji 2-przewodowej,
- stała rejestracja zdarzeń,
- sygnalizacja awarii systemu,
- sygnalizacja z czujników dymu, zalania itp.,
- sygnalizacja alarmów przez SMS (opcja).

Na życzenie przygotowujemy dokumentacje projektowe oraz udzielamy wsparcia dla inwestorów, architektów i projektantów. Zapraszamy do odwiedzenia naszej strony **http://meden.com.pl/link/medenopt**, aby zapoznać się z pełną ofertą oraz uzyskać więcej informacji na temat systemu przywoławczego **Meden-Opt**.

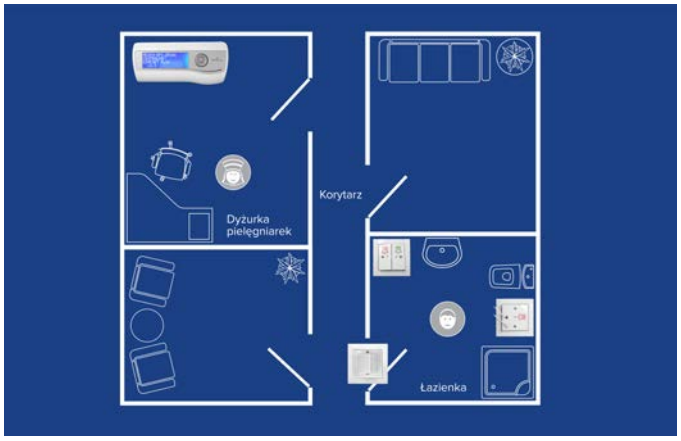

Lifteo ELA | Podnośnik pacjenta

MEDEN INMED
PROFESJONALNA INŻYNIERIA MEDYCZNA

Zobacz film: www.bit.ly/3dWRC0c

Podnośnik **Lifteo ELA** przeznaczony jest do pomocy w podnoszeniu, transporcie i zmiany pozycji osób o zmniejszonej mobilności, których waga nie przekracza 160 kg. Umożliwia podnoszenie pacjenta z łóżka rehabilitacyjnego, wanny lub brodzika, a nawet bezpośrednio z podłogi. Urządzenie nadaje się zarówno do użytku domowego, jak i do stosowania w szpitalach, sanatoriach oraz zakładach opieki.

Dane techniczne:

Długość [cm]:	128
Szerokość [cm]:	61
Wysokość [cm]:	136
Min. szerokość podstawy (wew./zew.) [cm]:	49/61
Maks. szerokość podstawy (wew./zew.) [cm]:	100/112
Zakres wysokości podnoszenia CSM [cm]:	72-194
Wysokość nóg podstawy [cm]:	9,5
Średnica kół (z hamulcem/bez hamulca) [cm]:	10/7,5
Masa podnośnika [kg]:	45
Maks. obciążenie podnośnika [kg]:	160
Pojemność akumulatora [Ah]:	2,9
Ładowarka	
Napięcie wejścia [V]:	100-240
Częstotliwość [Hz]:	50/60
Funkcje pilota:	• do góry/na dół • elektryczny rozstaw nóg • stan naładowania baterii • wskaźnik serwisowy • wskaźnik przeciążenia
Wyposażenie standardowe:	• akumulator • przewód zasilający do ładowarki wewnętrznej • instrukcja obsługi
Wyposażenie dodatkowe:	podwieszka do wyboru (pętle)
Maks. poziom głośności [dB]:	52
Prędkość podnoszenia (bez obciążenia) [s]:	34
Prędkość opuszczania (bez obciążenia) [s]:	33
Średnica skrętu (min./maks.) [cm]:	140/152

Cechy charakterystyczne:

- możliwość stosowania w małych pomieszczeniach,
- funkcja awaryjnego opuszczania,
- maksymalne bezpieczeństwo i komfort,
- zabezpieczenie przed przeciążeniem,
- łatwy w manewrowaniu,
- odciążenie kręgosłupa operatora podczas przenoszenia,
- możliwość podjechania pod krzesło, wózek inwalidzki lub toaletę, dzięki rozchylanym nogom urządzenia,
- zastosowanie elektrycznych podzespołów,
- sterowanie pilotem podnoszenia, opuszczania, regulacji nóg oraz zawiesia (4ESB-S).

Ergonomiczne uchwyty

Pilot zdalnego sterowania - ergonomiczny i intuicyjny w użyciu

Skrzynka sterująca i akumulator

Tylne kółka z hamulcem marki Tente i przednie podwójne kółka

Kompaktowe wymiary - podnośnik można złożyć w celu łatwego przechowywania lub transportu (dotyczy tylko podnośnika z zawiesiem 2-punktowym)

Levitop Standard/Comfort | Podnośnik pacjenta

Levitop Standard

Levitop Standard eFlow

Levitop Comfort

Levitop Comfort eFlow

Podnośnik pacjenta o wzmocnionej konstrukcji, przystosowany do pomocy pacjentom, których ciężar nie przekracza 230 kg. Urządzenie świetnie nadaje się zarówno do użytku domowego, jak i do stosowania w szpitalach, sanatoriach oraz zakładach opieki.

Dane techniczne:

	Levitop Standard	Levitop Standard eFlow	Levitop Comfort	Levitop Comfort eFlow
Długość [cm]:	130	152	130	152
Szerokość [cm]:	67			
Wysokość [cm]:	135			
Min. szerokość podstawy (wew./zew.) [cm]:	52/67			
Maks. szerokość podstawy (wew./zew.) [cm]:	103/118			
Zakres wysokości podnoszenia CSM [cm]:	68-196			
Wysokość nóg podstawy [cm]:	11,5			
Średnica kół (z hamulcem/bez hamulca) [cm]:	12,5/10			
Masa podnośnika [kg]:	61	76	66	81
Maks. obciążenie podnośnika [kg]:	230			
Napięcie wejścia [V]:	100-240			
Częstotliwość [Hz]:	50/60			
Maks. poziom głośności [dB]:	52			
Prędkość podnoszenia (bez obciążenia) [s]:	36			
Prędkość opuszczania (bez obciążenia) [s]:	34			

Zobacz film:

Levitop Comfort: www.meden.com.pl/link/levitopcomfort

Levitop Standard: www.meden.com.pl/link/leflowen

Levitop Standard eFlow / Comfort eFlow: www.meden.com.pl/link/levitopstandard

PatiHoist | Podnośnik pacjenta

VertiHelp | Mobilny podnośnik pacjenta

Podnośnik pacjenta **PatiHoist** przeznaczony jest do pomocy w podnoszeniu, transporcie w pomieszczeniach i do zmiany pozycji osób o zmniejszonej mobilności spowodowanej chorobą bądź dysfunkcją. Podnośnik pacjenta **PatiHoist** umożliwia podnoszenie pacjenta z łóżka rehabilitacyjnego, wanny lub brodzika, a nawet bezpośrednio z podłogi dzięki odpowiedniej podwieszce.

Cechy charakterystyczne:

- pojemny akumulator,
- dopuszczalne obciążenie do 160 kg,
- łatwość manewrowania.

Dane techniczne:

Maksymalne obciążenie podnośnika [kg]:	160
Wymiary (dł. x szer. x wys.) [cm]:	127 x 62 x 134
Zakres podnoszenia CSP [cm]:	72-192
Wysokość nóg urządzenia [cm]:	9,5
Masa podnośnika [kg]:	39
Pojemność akumulatora [Ah]:	2,2

Mobilny podnośnik pacjenta **VertiHelp** przeznaczony jest do pomocy w podnoszeniu, przesuwaniu, przemieszczaniu i transportu osób o zmniejszonej mobilności spowodowanej choroba lub dysfunkcją.

VertiHelp przeznaczony jest do przenoszenia pacjenta z/na fotel, wózek inwalidzki, łóżko lub toaletę. Podnośnik powinien być używany tylko do celów określonych w instrukcji obsługi, wszelkie użycie go do innych celów jest zabronione. Mobilny podnośnik pacjenta VertiHelp testowany został zgodnie ze standardami EN ISO 10535:2021 oraz PN-EN ISO 12182:2012.

Cechy charakterystyczne:

- łatwy w użyciu,
- idealny do niewielkich pomieszczeń,
- nie wymaga użycia prądu.

Dane techniczne:

Maks. obciążenie podnośnika [kg]:	180
Wymiary (dł. x szer. x wys.) [cm]:	90,5 x 63 x 102
Regulacja wysokości podkolannika (min.-maks.) [cm]:	43-51,5
Maksymalna szerokość nóg (wew. / zew.) [cm]:	91 / 103
Średnica skrętu [cm]:	110
Masa podnośnika (kg):	35,5

Akcesoria dodatkowe do podnośników:

- podwieszka siedząca z podparciem szyi lub bez, dostępna w rozmiarach S-XL,
- podwieszka kąpielowa z podparciem szyi lub bez, dostępna w rozmiarach S-XL,
- waga do podnośnika.

VertiUp, VertiUp Plus

Podnośniki pionizujące do transportu pacjenta

MEDEN INMED
PROFESJONALNA INŻYNIERIA MEDYCZNA

VertiUp

VertiUp eFlow

VertiUp Plus

VertiUp Plus eFlow

Podnośnik pacjenta **VertiUp / VertiUp Plus / VertiUp eFlow / VertiUp Plus eFlow** przeznaczony jest do pomocy w przenoszeniu, zmiany pozycji osób o zmniejszonej mobilności spowodowanej chorobą lub niepełnosprawnością, znajduje szerokie spektrum zastosowania w pomocy personelowi w opiece nad pacjentem dotkniętym schorzeniami takimi jak: urazy czaszkowo-mózgowe, uraz rdzenia kręgowego, choroba Parkinsona, stwardnienie rozsiane.

VertiUp – podnośnik przeznaczony do opieki nad pacjentami, których waga nie przekracza 250 kg.
VertiUp eFlow – podnośnik jest dodatkowo wyposażony w system wspomagania napędu.
VertiUp Plus – podnośnik przeznaczony dla pacjentów, których waga nie przekracza 310 kg.
VertiUp Plus eFlow – podnośnik jest dodatkowo wyposażony w system wspomagania napędu.

Cechy charakterystyczne:

- rekomendowany dla pacjentów z nadwagą lub otyłością,
- bardzo szeroki zakres podnoszenia,
- duża moc podnoszenia pionowego,
- przeznaczone do użytku w profesjonalnych ośrodkach.

Dane techniczne:

	VertiUp	VertiUp eFlow		VertiUp Plus	VertiUp Plus eFlow
Maks. obciążenie podnośnika [kg]:			250		
Długość [cm]:	135	140		144	148
Szerokość [cm]:	68	68		78	78
Wysokość całkowita min. [cm]:			188		
Wysokość całkowita maks. [cm]:			226		
Zakres podnoszenia CSP [cm]:	35-173	35-173		33-171	33-171
Średnica skrętu [cm]:	170	170		184	184
Masa podnośnika [kg]:	87,7	103		97,6	113
Pojemność akumulatora [Ah]:			2,85		

Szeroki zakres podnoszenia
Możliwość podnoszenia pacjenta bezpośrednio z podłogi

Komfort pacjenta
Wysoki zakres podnoszenia umożliwia transport pacjentów bariatrycznych

Bezpieczeństwo manewrowania
Tylne kółka z hamulcami blokują niezamierzony ruch podnośnika np. podczas podwieszania pacjenta

Verteo | Podnośnik pionizujący pacjenta

MEDEN INMED
PROFESJONALNA INŻYNIERIA MEDYCZNA

Zobacz film: www.bit.ly/3a6wiV8

Podnośnik **Verteo** to elektryczne urządzenie do pracy w pozycji stojącej, które zachęca do wykonywania naturalnych ruchów wstawania/siadania. Umożliwia siadanie, ubieranie się, czynności toaletowe oraz trening równowagi dla użytkowników o niskiej stabilności kręgosłupa. Dzięki odpowiedniej podwieszce pionizującej **Verteo** umożliwia podtrzymywanie oraz pomoc w przenoszeniu pacjentów o zmniejszonej mobilności spowodowanej chorobą bądź dysfunkcją w obrębie jego strefy życia (z łóżka rehabilitacyjnego, wózka inwalidzkiego, krzesła, toalety).

Urządzenie doskonale nadaje się do stosowania w szpitalach, sanatoriach, domach opieki oraz pozostałych placówkach świadczących opiekę nad pacjentem, a także w warunkach domowych.

Dane techniczne:

Długość [cm]:	108
Szerokość [cm]:	75
Wysokość [cm]:	113
Min. szerokość podstawy (wew./zew.) [cm]:	51/66
Maks. szerokość podstawy (wew./zew.) [cm]:	101/115
Zakres wysokości podnoszenia [cm]:	78-174
Wysokość podnóżka [cm]:	9
Średnica kół (z hamulcem/bez hamulca) [cm]:	12,5/10
Wysokość nóżek podstawy [cm]:	11,5
Wysokość wsporników piszczelowych zamontowanych "w dół" (min./maks.) [cm]:	39-52
Wysokość wsporników piszczelowych zamontowanych "w górę" (min./maks.) [cm]:	53-66
Masa podnośnika [kg]:	60
Maks. obciążenie podnośnika [kg]:	230
Pojemność akumulatora [Ah]:	2,9
Ładowarka	
Napięcie wejściowe [V]:	100-240
Częstotliwość [Hz]:	50/60
Funkcje zdalnego sterowania:	• podnoszenie/opuszczanie • elektryczny rozstaw nóg • stan naładowania baterii • wskaźnik serwisowy • wskaźnik przeciążenia
Zestaw standardowy:	• podnośnik bez podwieszki • instrukcja obsługi • przewód zasilający do ładowarki wewnętrznej • pasy mocowania na łydki
Maks. poziom głośności [dB]:	52
Szybkość podnoszenia (wznoszenie bez obciążenia) [s]:	18
Szybkość podnoszenia (opuszczanie bez obciążenia) [s]:	18
Promień skrętu (min./maks.) [cm]:	62/70
Dodatkowe akcesoria:	• podwieszka (pas podtrzymujący plecy z klipsem)

Przymocowany podnóżek (w pozycji równoległej do podłoża)

Podpórka na piszczele
- umożliwia podparcie kończyn dolnych pacjenta w obszarze piszczeli

Wytrzymałe mocowanie podwieszki (4-punktowe) - ramiona podnośnika posiadają 4 zaczepy (w celu łatwego przymocowywania podwieszki pionizującej wyposażonej w klips)

Pilot zdalnego sterowania - ergonomiczny i łatwy w użyciu

Skrzynka kontrolna i akumulator

Solidne kóka marki Tente

Q140 | Podnośnik ścienny

Podnośnik transportowo-kąpielowy **Q140** to rozwiązanie stosowane w opiece nad osobami starszymi i niepełnosprawnymi. Ułatwia i umożliwia wiele czynności np. kąpiel w wannie, zmianę pościeli lub przesadzanie z łóżka na wózek. Dzięki swoim niewielkim gabarytom i możliwości regulacji długości ramienia, znajduje zastosowanie zarówno w dużych, jak i w niewielkich, trudno dostępnych pomieszczeniach, w których podnośnik jezdny nie ma możliwości manewru. Dzięki prostej zasadzie działania nie angażuje do obsługi więcej niż jednego opiekuna, odciążając go i dbając o jego zdrowie.

Cechy charakterystyczne:

- regulacja długości ramienia,
- różne możliwości montażowe w zależności od warunków architektonicznych pomieszczenia,
- możliwość dopasowania podnośnika do każdego pomieszczenia,
- udźwig do 140 kg oraz obrót 180°,
- najlżejszy podnośnik ścienny na rynku,
- możliwość przenoszenia podnośnika między podstawami zamontowanymi w różnych pomieszczeniach,
- minimalna ingerencja w strukturę budynku,
- nie wymaga remontów i przeróbek pomieszczeń,
- zasilany sieciowo lub akumulatorowo,
- posiada specjalne zabezpieczenie przed wysunięciem z podstawy.

Dane techniczne:

Zasięg ramienia [mm]:	940-1340
Wysokość urządzenia [mm]:	735
Promień obrotu [°]:	0-180
Zakres podnoszenia [mm]:	1100
Szerokość podstawy [mm]:	60
Min. odległość mocowania podstawy od sufitu [mm]:	590
Min. odległość mocowania podstawy od podłoża [mm]:	900
Całkowita masa (bez podstawy, wieszaka, podwieszki) [kg]:	12
Maks. obciążenie [kg]:	140
Siła potrzebna do obsługi pilota [N]:	≤5
Poziom hałasu [dB]:	≤44

Dane elektryczne:

Prąd zasilający skrzynkę elektryczną:	230V AC, 50Hz, 1000mA
Maks. pobór prądu [A]:	7
Klasa szczelności skrzynki kontrolnej:	IP66
Klasa szczelności siłownika:	IP66
Klasa szczelności pilota:	IP54
Cykl pracy:	10% lub 1 min pracy ciągłej, a następnie 9 min przerwy

Różne możliwości montażu:

Montaż na podstawie ściennej

Montaż na słupku: podłoga

Montaż na słupku: podłoga - sufit

Akcesoria dodatkowe do podnośników:

Rama jezdna
Umożliwia wykorzystanie **Q140** jako podnośnika jezdnego. Jego montaż **Q140** do ramy jest niezwykle prosty, a wysokiej jakości elementy układu jezdnego pozwalają na łatwy i komfortowy transfer. Dodatkowa baza jezdna posiada manualny lub elektryczny rozstaw płóz zapewniający wszechstronność produktu oraz bezproblemowy podjazd pod różne rodzaje wózków inwalidzkich, wanny, łóżka itp. Maksymalny udźwig ramy jezdnej wynosi 110 kg.

Adapter Q140
Poprawia możliwość manewrowania i powiększa zasięg roboczy podnośnika **Q140**, dodając dodatkową oś obrotu.

Akumulator
Zewnętrzny akumulator umożliwia używanie podnośnika **Q140** bez konieczności podłączenia do sieci elektrycznej.

Wieszaki:

Wieszak płaski
Standardowy wieszak płaski (4-punktowy) do podnośnika umoliwia transfer osoby niepełnosprawnej w pozycji siedzącej. Może być stosowany z każdym typem podwieszki z mocowaniem na pętle.

Wieszak przestrzenny
Przestrzenny wieszak (4-punktowy) zwiększa komfort i swobodę osoby podnoszonej, szczególnie osób otyłych. Umożliwia transfer w pozycji siedzącej lub półleżącej. Może być stosowany z każdym typem podwieszki z mocowaniem na pętle. Dostępny w różnych rozmiarach.

Wieszak ośmiopunktowy dla osób leżących
Wieszak ośmiopunktowy pozwala na podnoszenie użytkownika wyłącznie w pozycji leżącej. Wymaga specjalnej kamizelki ośmiopunktowej.

Pool E-185 | Podnośnik basenowy

Cechy charakterystyczne:

- transfer z wózka inwalidzkiego do basenu,
- ergonomiczna i składana konstrukcja,
- posiada szeroki uchwyt (zakres podnoszenia to 2,1 m),
- ramię podnośnika obraca się o 360°,
- skrzynka sterująca z zatrzymaniem awaryjnym i wbudowanym wskaźnikiem obciążenia,
- alarm dźwiękowy - ostrzega o niskim poziomie naładowania baterii,
- elektryczny system awaryjnego opuszczania,
- akumulator w podnośniku basenowym może być odłączony i naładowany na podnośniku lub za pomocą zewnętrznej ładowarki,
- wskaźniki akumulatora: wskaźnik ładowania, przycisk zatrzymania, awaryjne opuszczanie elektryczne,
- metalowa konstrukcja ze stali nierdzewnej pokryta nylonem,
- możliwość montażu na każdym rodzaju basenu, zarówno na pływalniach krytych, jak i basenach otwartych,
- dwie podstawy obrotowe - do osadzenia w betonie i przykręcenia bezpośrednio do podłoża.

Dane techniczne:

Siłownik [V]:	24
Akumulator:	1 x 24 V/2,9 Ah 185 (zamknięte typu kwasowo-ołowiowego)
Wyposażenie i stopień ochrony IP:	
Siłownik podnośnika:	IP66
Skrzynka sterująca:	IP65
Wyjmowany akumulator:	IP65
Pilot:	IP66

Akcesoria dodatkowe do podnośników:

- specjalne podwieszki do użytku w basenie,
- specjalne krzesło do użytku w basenie.

Archimedes | Podnośnik wannowy

Podnośnik wannowy **Archimedes** to rozwiązanie dla osób, które nie są w stanie samodzielnie wejść i wyjść z wanny. Umożliwia osobom starszym oraz niepełnosprawnym kąpiele, które mogą zredukować ból i poprawić ich ogólne samopoczucie.

Cechy charakterystyczne:

- zasilany bateryjnie, wodoodporny pilot,
- podnośnik został tak skonstruowany, aby nie było możliwości opuszczenia użytkownika do wanny, jeżeli bateria nie jest wystarczająco naładowana,
- łatwa w czyszczeniu stalowa podstawa,
- unikatowe 4-kierunkowe przyssawki sprawiają, że podnośnik jest łatwy do wyjęcia bez przeciążania pleców,
- system przeciw uszczypnięciu skóry użytkownika przy opuszczaniu/podnoszeniu,
- niewielka waga.

Dane techniczne:

Maksymalne obciążenie [kg]:	165
Wysokość siedziska (min/max) [cm]:	8/45
Długość siedziska [cm]:	44,5
Szerokość siedziska [cm]:	39,5
Masa siedziska z oparciem [kg]:	5,2
Masa podstawy [kg]:	2,8
Masa mechanizmu [kg]:	2

Luna | System szyn sufitowych z podnośnikiem pacjenta

System do podnoszenia oraz transportowania pacjenta za pomocą podnośnika sufitowego, który porusza się po systemie szyn zamontowanych w pomieszczeniu zgodnie z życzeniem klienta. Przeznaczony do placówek służby zdrowia, domów opieki społecznej oraz użytku domowego.

Cechy charakterystyczne:

- łatwość montażu i demontażu podnośnika,
- 3 sposoby mocowania podnośnika LUNA:
  - pionowy (wąskie ułożenie zapewnia więcej miejsca w pobliżu głowy pacjenta),
  - poziomy (umożliwia większą wysokość podnoszenia i lepsze warunki pracy przy przemieszczaniu przez otwory drzwiowe),
  - stały (łatwy i bezpieczny montaż bezpośrednio na szynie - LUNA jako tradycyjny podnośnik sufitowy gwarantuje optymalny transport pacjenta),
- możliwość wykorzystania w jednym lub wielu pomieszczeniach,
- bezpieczne i proste przejście z pokoju do pokoju na 2 sposoby:
  - 2 podnośniki i wieszak,
  - podnośnik,
- specjalny wieszak do mocowania siedziska pokryty materiałem antypoślizgowym,
- przystosowanie do użycia wieszaków 2-, 3- lub 4-punktowych zawieszenia siedziska transportowego,
- specjalny system kontroli prawidłowego zamocowania wieszaka,
- konstrukcja zaczepów wieszaka zapewniająca ich automatyczne zatrzaśnięcie się pod wpływem działającego ciężaru pacjenta, uniemożliwiająca wypięcie się siedziska podczas transportu,
- elektryczne podnoszenie i opuszczanie pacjenta,
- elektryczne sterowanie transportowaniem pacjenta,
- sterowanie pracą podnośnika: za pomocą pilota lub klawiszy wbudowanych w korpus podnośnika,
- pilot: duży wyświetlacz i proste w użyciu klawisze funkcyjne,
- funkcje awaryjne w pilocie i na korpusie podnośnika,
- specjalna ładowarka naścienna do ładowania akumulatora urządzenia,
- 3 rozmiary szyn,
- przenośne i stacjonarne układy szyn.

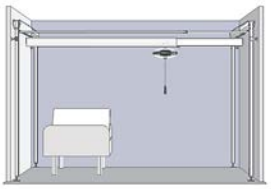

Układ przenośny:

Układ X-Y zapewniający pełne pokrycie powierzchni użytkowej w każdym pokoju. System zawiera 3 szyny teleskopowe i 4 słupki narożne.

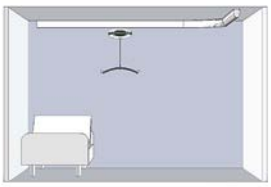

Pojedynczy układ stacjonarny:

Szyny proste i zakrzywione.

Dane techniczne:

Długość pasa podnoszącego (maks.) [cm]:	220
Zakres podnoszenia [cm]:	152
Maksymalne obciążenie [kg]:	200-275
Wymiary (dł. x szer.) [cm]:	32 x 13
Waga [kg]:	6,7

Sposoby montowania:

Poziomy

Pionowy

Montaż stały

Przejście z pokoju do pokoju:

Zastosowanie 2 podnośników i wieszaka

Zastosowanie podnośnika

Wieszak

Podwieszki i zawiesia do podnośników

Jaki rodzaj podnośnika – jaki rodzaj podwieszki?

Podwieszki na pętle:
Lifteo ELA, Levitop Standard, podnośniki sufitowe

Podwieszki na klipsy:
Levitop Comfort, Verteo

Posiadamy w ofercie szeroki wybór podwieszek zaprojektowanych z myślą o bezpieczeństwie i wygodzie pacjenta. Modele różnią się przeznaczeniem, materiałem z jakiego są wykonane oraz sposobem montażu (**pętla** lub **klipsy)**. Zostały wyprodukowane z myślą o maksymalnej funkcjonalności oraz bezpieczeństwie i komforcie pacjentów. Podwieszki są dostępne w różnych rozmiarach.

Zawiesie	Model	**PatiHoist** 127 x 62 x 134 cm	**Lifteo ELA** 128 x 61 x 136 cm	**Levitop Standard/ Standard eFlow** 130 x 67 x 135 cm	**Levitop Comfort/ Comfort eFlow** 130 x 67 x 135 cm	**VertiUp/eFlow** 135 x 68 x 188 cm	**VertiUp Plus/ Plus eFlow** 143 x 78 x 188 cm
	2P35 2-punktowe, 35 cm, stałe, podwieszki z pętlami		✓	✓			
	2P45 2-punktowe, 45 cm, stałe, podwieszki z pętlami	✓	✓	✓			
	2P60 2-punktowe, 60 cm, stałe, podwieszki z pętlami		✓	✓			
	4PSB-ALU 4-punktowe, aluminiowe, stałe, podwieszki z pętlami		✓	✓			
	4MSB 4-punktowe, manualne sterowanie, podwieszki na klipsy		✓	✓			

Podwieszki i zawiesia do podnośników

Zawiesie	Model	PatiHoist 127 x 62 x 134 cm	Lifteo ELA 128 x 61 x 136 cm	Levitop Standard/ Standard eFlow 130 x 67 x 135 cm	Levitop Comfort/ Comfort eFlow 130 x 67 x 135 cm	VertiUp/eFlow 135 x 68 x 188 cm	VertiUp Plus/ Plus eFlow 143 x 78 x 188 cm
	4ESB-A 4-punktowe, A-Adult elektryczne sterowanie, podwieszki na klipsy				✓		
	4ESB-S 4-punktowe, małe (S-small), elektryczne sterowanie, podwieszki na klipsy		✓				
	4ESB-A VUP 4-punktowe, A-Adult elektryczne sterowanie, podwieszki na klipsy					✓	
	4ESB-O VUP 4-punktowe, szerokie (O-Obesse), elektryczne sterowanie, podwieszki na klipsy, 2 siłowniki					✓	✓
	4ESB-AL VUP 4-punktowe, A-adult, elektryczne sterowanie, podwieszki na klipsy, przedłużki obniżające pozycję pacjenta					✓	✓
	4ESB-OL VUP 4-punktowe, szerokie (O-Obesse), elektryczne sterowanie, podwieszki na klipsy, przedłużki obniżające pozycję pacjenta, 2 siłowniki					✓	✓

Podwieszki i zawiesia do podnośników

Podwieszki uniwersalne							
Zawiesie		Model	25010	25070	25072	25005C / 25010C	NSB-401-ST
Pętle		2P35 35 cm, stałe	✓	✓	✓		
		2P45 45 cm, stałe	✓	✓	✓		
		2P60 60 cm, stałe	✓	✓	✓		
		4PSB-ALU 4-punktowe, stałe	✓	✓	✓		✓
Klipsy		4MSB manualne sterowanie				✓	
		4ESB-A / 4ESB-O elektryczne sterowanie				✓	

Podwieszki toaletowe						
Zawiesie		Model	25090	25035	25080	25085C
Pętle		2P35 35 cm, stałe	✓	✓	✓	
		2P45 45 cm, stałe	✓	✓	✓	
		2P60 60 cm, stałe	✓	✓	✓	
		4PSB-ALU 4-punktowe, stałe	✓	✓	✓	
Klipsy		4MSB manualne sterowanie				✓
		4ESB-A / 4ESB-O elektryczne sterowanie				✓

FREEWALKER | Chodzik neurologiczny z regulacją wysokości

Chodzik neurologiczny **FREEWALKER** przeznaczony do wspomagania rehabilitacji pacjenta. Umożliwia samodzielne poruszanie się, bez pomocy osób trzecich. Możliwość oparcia górnych kończyn o tapicerowane wsporniki oraz uchwyty dłoni pozwala skutecznie odciążyć kończyny dolne.

Cechy charakterystyczne:

- rama o regulowanej wysokości,
- prosty montaż i demontaż,
- regulacja wysokości podłokietników oraz długości uchwytu dłoni,
- kierunkowe koła tylne z funkcją blokady (FREEWALKER),
- stabilna rama wykonana ze stali malowanej proszkowo,
- podłokietniki wykończone wysokiej jakości ekoskórą,
- uchwyty dłoni pokryte antypoślizgową otuliną gumową,
- koła wykonane z wysokiej jakości materiału.

Dane techniczne:

	FREEWALKER	**FREEWALKER** z hamulcem ręcznym
Głębokość [cm]:	85,4	94,6
Regulacja wysokości [cm]:	96,3-131,8	103-137,5
Szerokość [cm]:	76	77,1
Obciążenie robocze [kg]:	150	150
Masa [kg]:	23,7	31,6

FREEWALKER – tylne koła z funkcją blokady

Safari Buffalo E2.C4-H | Stół do transportu pacjentów

Długość: **228 cm** | Wysokość: **51-100 cm** | Szerokość: **80 cm** | Masa: **135 kg** | Obciążenie: **≤ 200 kg**

Stół transportowy przeznaczony do przewożenia pacjentów. Niezwykle mobilny i łatwy w użytkowaniu. Zaprojektowany z myślą o znacznym zmniejszeniu wysiłku personelu medycznego, polepszeniu jakości opieki nad pacjentem i jego wygodzie.

2-sekcyjny stół transportowy z hydraulicznie regulowaną wysokością leża na bazie ramy nożycowej posiada centralnie blokowane 4 duże koła o średnicy 12,5 cm, które zwiększają zdolności manewrowe i pozwalają na transport pacjenta o wadze do 200 kg. Regulacja wysokości leża odbywa się za pomocą siłownika hydraulicznego przy użyciu łatwo dostępnych pedałów nożnych znajdujących się po obu stronach stołu. Regulacja zagłówka odbywa się za pomocą sprężyn gazowych sterowanych funkcjonalnym przyciskiem od strony głowy pacjenta.

Standardowo stół do transportu pacjentów wyposażony jest w:

- obustronne składane barierki poziome,
- uchwyty do transportu po stronie zagłówka oraz nóg.
- odbojniki.

Stół transportowy posiada wysokiej jakości tapicerkę poliuretanową, która jest odporna na zabrudzenia i uszkodzenia oraz łatwa do dezynfekcji.

Cechy charakterystyczne:

- 2-sekcyjny stół do transportu pacjentów,
- regulacja wysokości leża za pomocą siłownika hydraulicznego z dźwignią nożną,
- ustawienie kąta nachylenia zagłówka przy użyciu sprężyn gazowych,
- stabilna stalowa rama o konstrukcji nożycowej, malowana farbą proszkową,
- zestaw kołowy Tente o średnicy 12,5 cm z hamulcem centralnym,
- odbojniki na rogach wózka,
- tapicerka z wysokiej jakości materiału PU, łatwa do dezynfekcji, niepalna oraz odporna na zabrudzenia i uszkodzenia,
- duży wybór kolorów tapicerki,
- funkcja Trendelenburga - pochylenia leża od -10° do 10° (opcjonalnie),
- elektryczna regulacja wysokości (opcjonalnie).

Dane techniczne:

Ilość sekcji:	2
Kąt regulacji zagłówka [°]:	0/+70
Regulacja wysokości [cm]:	51-100
Wymiary (dł. x szer.) [cm]:	228x80
Długość zagłówka [cm]:	69
Masa [kg]:	135
Maksymalne obciążenie [kg]:	≤ 200

Akcesoria dodatkowe:

- obustronne składane barierki poziome,
- wieszak na ręcznik,
- wieszak na kroplówkę.

Opcją dodatkową jest funkcja Trendelenburga bądź anty-Trendelenburga - pochylenie leża od -10° do 10°

Stoły do transportu pacjenta

Model 6003:

PSILIAKOS
HOSPITAL EQUIPMENT
DESIGN AND MANUFACTURING

Stół do transportu pacjenta **model 6003** to wyrób medyczny przeznaczony do bezpiecznego i wygodnego przewożenia pacjentów w placówkach opieki zdrowotnej. Charakteryzuje się solidną konstrukcją, zapewniającą stabilność podczas transportu. Posiada regulowaną wysokość oraz możliwość ustawienia pozycji Trendelenburga, co ułatwia dostosowanie do potrzeb pacjenta i personelu medycznego.

Stół wyposażony jest w barierki boczne zapewniające bezpieczeństwo, a także system blokady kół umożliwiający unieruchomienie go w wybranym miejscu. Powierzchnia leża jest łatwa do czyszczenia i dezynfekcji, co jest istotne w warunkach szpitalnych.

Dane techniczne:

Wymiary (dł. x szer.) [cm]:	192 x 63
Wymiary ze szynami (dł. x szer.) [cm]:	206 x 78
Zakres wysokości [cm]:	32
Rodzaj regulacji:	regulacja hydrauliczna
Kąt pochylenia sekcji oparcia pleców [°]:	80
Kąt pozycji Trendelenburga [°]:	12
Kąt pozycji anty-Trendelenburga [°]:	12
Zakres pozycji Fowler [°]:	40

Model 6005:

PSILIAKOS
HOSPITAL EQUIPMENT
DESIGN AND MANUFACTURING

Stół do transportu pacjenta **model 6005** to 2-sekcyjny stół z hydrauliczną regulacją wysokości, co zapewnia wygodę i precyzyjne dostosowanie do różnych potrzeb.

Wyposażony jest w uchwyt na kroplówkę oraz 4 elastyczne odbojniki, co zwiększa bezpieczeństwo pacjenta podczas transportu. Teleskopowe barierki boczne są stalowe, co zapewnia trwałość i stabilność. Plastikowe koła o średnicy 200 mm umożliwiają łatwe przemieszczanie stołu, a plastikowa podstawa oferuje przestrzeń na rzeczy osobiste pacjenta oraz uchwyt na butlę z tlenem, co czyni go funkcjonalnym rozwiązaniem w opiece medycznej.

Dane techniczne:

Wymiary (dł. x szer.) [cm]:	192 x 63
Wymiary ze szynami (dł. x szer.) [cm]:	206 x 78
Zakres wysokości [cm]:	32
Rodzaj regulacji:	regulacja hydrauliczna
Kąt pochylenia sekcji oparcia pleców [°]:	80
Kąt pozycji Trendelenburga [°]:	16
Kąt pozycji anty-Trendelenburga [°]:	16
Zakres pozycji Fowler [°]:	40

Wózki

Wózek ręczny JAZZ S50

Wózek standardowy wykonany ze stali, dzięki czemu jest trwały, solidny i niezawodny. Przeznaczony dla osób z dysfunkcją narządu ruchu.

Cechy charakterystyczne:

- podłokietniki odchylane i wyciągane,
- podnóżki odchylane do wewnątrz i na zewnątrz, odpinane,
- regulacja wysokości płyty podnóżka,
- koła krypton lub pompowane,
- koła na szybkozłączce,
- masa: 16,1 kg,
- udźwig: 160 kg,
- 5 lat gwarancji na konstrukcję.

Wózek ręczny dla pacjentów bariatrycznych V100XXL

Wózek inwalidzki zaprojektowany z myślą o pacjentach z otyłością, ze szczególnym zwróceniem uwagi na solidne wykonanie oraz komfort użytkownika.

Cechy charakterystyczne:

- przystosowany do jazdy wewnątrz oraz na zewnątrz budynku,
- modułowa konstrukcja umożliwiająca dopasowanie wózka pod indywidualne wymagania pacjenta,
- posiada 2 głębokości i 3 wysokości siedziska od podłoża,
- 3 wysokości i głębokości podparcia pod łokieć,
- wyposażony w praktyczny uchwyt poprzeczny oraz klasyczny dla opiekuna,
- w przypadku osób ważących powyżej 100 kg należy wybrać koła bezdętkowe, natomiast powyżej w przypadku osób ważących powyżej 120 kg zaleca się specjalną tapicerkę ortopedyczną (L34L35), która gwarantuje odpowiednią wytrzymałość oraz stabilizację,
- masa: 21,4 kg,
- udźwig: 170 kg.

Wózek specjalny V300 30

Aluminiowy wózek specjalny ze stabilizacją pleców i głowy z odchylanym oparciem. Wózek jest przeznaczony dla osób z niestabilnym tułowiem.

Cechy charakterystyczne:

- podłokietniki odchylane i wyciągane,
- podnóżki odchylane do wewnątrz i na zewnątrz, odpinane,
- regulacja wysokości płyty podnóżka,
- koła krypton lub pompowane,
- koła na szybkozłączce,
- masa: 16,1 kg,
- udźwig: 160 kg,
- 5 lat gwarancji na konstrukcję.

Pełna oferta produktów dostępna na:
www.sklep.meden.com.pl

Balkoniki

Let's Go - Chodzik do użytku domowego

Let´s Go, to praktyczne wsparcie w poruszaniu się dla osób, które potrzebują lekkiego i elastycznego chodzika do poruszania się w pomieszczeniach i przestrzeni domowej. Czarna tacka w zestawie.

Dane techniczne:

Długość [cm]:	54,5
Waga [kg]:	6,5
Wysokość uchwytu jest regulowana w zakresie [cm]:	83 - 95
Maks. obciążenie tacy [kg]:	5
Maks. obciążenie kosza [kg]:	3

Let's Shop - Chodzik na zakupy

Let's Shop to lekki aluminiowy chodzik wyposażony w torbę transportową, umożliwiającą szybki, łatwy i bezpieczny transport drobnych produktów i przedmiotów osobistych.

Dane techniczne:

Szerokość [cm]:	57
Długość [cm]:	55
Waga [kg]:	6,9
Wysokość uchwytu jest regulowana w zakresie [cm]:	76 - 95
Wysokość siedziska [cm]:	60
Średnica koła [cm]:	20
Maks. obciążenie kosza [kg]:	12
Pojemność kosza [l]:	25

Quadri-light

Balkonik (chodzik) z czterema kołami o lekkiej aluminiowej konstrukcji. Umożliwia poruszanie się w sposób bezpieczny i komfortowy.

Dane techniczne:

Szerokość [cm]:	65
Wysokość [cm]:	80,5-93
Długość [cm]:	70
Wysokość siedziska [cm]:	61
Szerokość siedziska [cm]:	45
Masa [kg]:	7,25
Maksymalne obciążenie [kg]:	130

Balkonik typu "ambonka" 268

Balkonik typu **ambonka** to wygodne narzędzie rehabilitacyjne dla pacjentów. Idealnie sprawdza się do pionizacji pacjentów, nauki chodu oraz u pacjentów, którzy nie mogą posługiwać się kulami.

Dane techniczne:

Szerokość [cm]:	54
Wysokość [cm]:	122-167
Długość [cm]:	73
Masa [kg]:	13
Maksymalne obciążenie [kg]:	100

Pełna oferta produktów dostępna na: **www.sklep.meden.com.pl**

MoHiCan II | Mobilne krzesło do higieny z regulacją pozycji

MEDEN INMED
PROFESJONALNA INŻYNIERIA MEDYCZNA

Mobilne krzesło do higieny z regulacją pozycji **MoHiCan II** przeznaczone do pomocy w przemieszczaniu oraz wykonywaniu codziennych czynności higieniczno-toaletowych osób o zmniejszonej mobilności spowodowanej chorobą bądź dysfunkcją. Dużą zaletą krzesła jest możliwość regulowania wysokości i pochylenia siedziska. Dzięki temu krzesło można umieścić bezpośrednio nad toaletą lub pochylić, aby pacjent przyjął wygodną pozycję np. podczas mycia włosów.

Dane techniczne:

Długość [cm]:	89
Szerokość [cm]:	65,8
Wysokość uchwytu (min./maks.) [cm]:	102,8 - 126
Regulacja pochylenia [°]:	-5 do 27
Średnica kół [cm]:	12,5
Średnica skrętu urządzenia [mm]:	1100
Maks. obciążenie [kg]:	180
Pojemność baterii LINAK/TIMOTION [Ah]:	2,9/5
Napięcie wejściowe [V]:	100-240
Częstotliwość [Hz]:	50/60
Funkcje pilota:	• do góry/na dół • pochylenie siedziska • stan naładowania baterii • wskaźnik serwisowy
Wyposażenie standardowe:	• krzesło • przewód zasilający do ładowarki wewnętrznej • akumulator • instrukcja obsługi
Szybkość podnoszenia (0/maksymalne obciążenie) [s]:	LINAK 42/49, TIMOTION 23/29
Szybkość opuszczania (0/maksymalne obciążenie) [s]:	LINAK 47/41, TIMOTION 23/23

Regulowany zagłówek
- dla najwyższego komfortu pacjenta

Podłokietniki
- z możliwością odchylenia w celu ułatwienia dostępu do pacjenta

Demontowalne siedzisko

4 podwójne kółka z hamulcem (hamulce blokują niezamierzony ruch urządzenia), **3 siłowniki zasilane bateryjnie** (wodoodporne, do regulacji wysokości i odchylenia)

Akcesoria dodatkowe:

Podnóżek

Wyjmowany pojemnik
do zabiegów higieniczno-toaletowych

Pas stabilizacyjny do tułowia

Pas stabilizacyjny do nóg

MoHiCan II Plus | Mobilne krzesło do higieny z regulacją pozycji

MEDEN INMED
PROFESJONALNA INŻYNIERIA MEDYCZNA

Mobilne krzesło do higieny z regulacją pozycji **MoHiCan II Plus** jest przeznaczone do pomocy w przemieszczaniu oraz wykonywaniu codziennych czynności higieniczno-toaletowych osób o zmniejszonej mobilności spowodowanej chorobą bądź dysfunkcją. Zaletą wyrobu jest przede wszystkim fakt, że wytrzymuje obciążenie do 250 kg.

Wyrób ten sprawdzi się w takich miejscach jak dom opieki, szpital lub sanatorium. Jest również doskonałym produktem do użytku domowego.

Krzesło do higieny **MoHiCan II Plus** to produkt, który odciążą asystenta opiekującego się pacjentem, dotkniętego schorzeniami takimi jak:

- choroba Parkinsona,
- zmiany w układzie mięśniowo-szkieletowym,
- udar mózgu,
- odleżyny,
- niepełnosprawność ruchowa,
- urazy czaszkowo-mózgowe,
- przewlekłe unieruchomienie,
- paraliż.

Dane techniczne:

Długość [cm]:	89
Szerokość [cm]:	77,8
Wysokość uchwytu [cm]:	102,8 - 126
Wysokość podnoszenia [cm]:	49,5 - 101
Regulacja pochylenia [°]:	-5 / +27
Wysokość podnóżka od podłogi [cm]:	11,2
Średnica skrętu urządzenia [cm]:	120
Średnica kółka [cm]:	12,5
Pojemność akumulatora [Ah]:	2,9
Czas ładowania [h]:	min. 5
Maksymalne obciążenie [kg]:	250

Bathaid | Wanna pielęgnacyjna

MEDEN INMED
PROFESJONALNA INŻYNIERIA MEDYCZNA

ECONOMY

PREMIUM

Bathaid to wanna pielęgnacyjna, zaprojektowana i przeznaczona do kąpieli pielęgnacyjnych i mycia pacjentów w szpitalach, domach opieki, a także w placówkach opieki długoterminowej. Wbudowany mechanizm regulacji wysokości wanny **Bathaid** ułatwia personelowi wykonywanie czynności higienicznych związanych z codzienną pielęgnacją pacjenta. Wanna **Bathaid** ułatwia personelowi przeprowadzenie kąpieli pielęgnacyjnej pacjenta ze zmniejszoną mobilnością ruchową spowodowaną urazem, chorobą lub niepełnosprawnością.

Dostępne akcesorium:

- podpórka pod nogi,
- zagłówek.

Dane techniczne:

Wymiary (dł. x szer.) [cm]:	199 x 80
Wys. min.-maks. (krawędź niecki) [cm]:	72-112
Głębokość niecki [cm]:	43
Odpływ Ø [cm]:	5
Pojemność do przelewu [l]:	270
Zasilanie [V, Hz]:	230/50
Masa wanny (ECONOMY/PREMIUM/PREMIUM PLUS) [kg]:	210/230/252
Maks. masa pacjenta [kg]:	185
Maks. bezpieczne obciążenie wanny (SWL) [kg]:	400
Maks. czas napełniania do przelewu (ECONOMY/PREMIUM) (przy przepływie ~70l/min) [min]:	~16/~9,5
Maks. czas opróżniania niecki wanny [min]:	~4

Wannę pielęgnacyjną **Bathaid** można używać razem z podnośnikiem wannowym **Hydraid**.

Dostępne modele:

	ECONOMY	PREMIUM	PREMIUM Plus
Elektroniczny wskaźnik temperatury wody w niecce	O	-	-
Wylewka wannowa z termostatem	T	-	-
Panel stały do regulacji wysokości wanny	O	O	O
Wlew płynu do dezynfekcji	O	O	O
Słuchawka z zaworem do dezynfekcji	O	O	O
Zawór do dezynfekcji	O	O	O
Kontrolka LED poziomu płynu do dezynfekcji	O	O	O
Przelew z pokrętłem do zamykania odpływu	T	T	T
Korek zrzutu wody	T	T	T
Czujnik temperatury wody w niecce	O	T	T
Słuchawka prysznica	T	T	T
Pilot ręczny do regulacji wysokości wanny	O	O	O
Uchwyt	O	O	O
Pulpit obsługi wanny	-	T	T
Wylewka	-	T	T
CHROMO - punkty LED	-	O	O
Zawór słucawki prysznica	-	T	T
Bateria termostatyczna	-	T	T
AROMA	-	-	O
AIR - dysze do napowietrzania kąpieli	-	-	T

T - Tak **O** - Opcja

Hydraid | Podnośnik wannowy

Podnośnik wannowy **Hydraid** przeznaczony jest do pomocy w podnoszeniu, przemieszczaniu oraz wykonywaniu codziennych czynności higieniczno-toaletowych osób o zmniejszonej mobilności spowodowanej chorobą bądź dysfunkcją.

Podnośnik wannowy **Hydraid** można używać razem z wanną pielęgnacyjną **Bathaid**.

Dane techniczne:

Wymiary (jako siedzisko) (dł. x szer. x wys. (min./maks.)) [cm]:	97x 76 x 124/184
Wymiary (jako leżysko) (dł. x szer. x wys. (min./maks.)) [cm]:	97 x 184 x 124/184
Wymiary (leżyska) (dł. x szer.) [cm]:	43 x 184
Szerokość siedziska [cm]:	43,5
Wysokość uchwytu [cm]:	119
Średnica skrętu [cm]:	115
Średnica kółek (z/bez hamulca) [cm]:	12,5/10
Napięcie wejściowe [V, Hz]:	100-240, 50-60
Pojemność akumulatora [Ah]:	2,9
Masa podnośnika [kg]:	95
Maks. bezpieczne obciążenie podnośnika (SWL) [kg]:	160
Czas podnoszenia/opuszczania [s]:	42/35

Cechy charakterystyczne:

- mobilny,
- wyposażony w panel sterowania i ręczny pilot do regulacji wysokości,
- 3 - częściowy blat leżyska (+ poduszka),
- regulacja sekcji leżyska.

Hydraid jako siedzisko

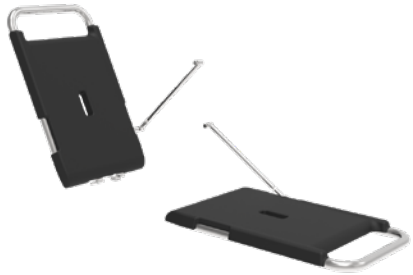

+ opcja

Hydraid jako leżysko

HydroGo | Wózek transportowo-kąpielowy

Wózek transportowo-kąpielowy **HydroGo** ułatwia wykonywanie codziennych czynności higieniczno-kąpielowych i przemieszczanie osób o zmniejszonej samodzielności ruchowej spowodowanej chorobą lub dysfunkcją.

Wózek umożliwia transport osoby niepełnosprawnej oraz zmianę wysokości leżyska z materacem prysznicowym, co ułatwia pracę personelu oraz zwiększa komfort pacjenta w trakcie zabiegu higienicznego.

Jak zbudowany jest HydroGo

Konstrukcja wózka transportowo-kąpielowego HydroGo jest wykonana ze spawanych kształtowników stalowych, malowanych proszkowo i składa się z następujących zespołów:

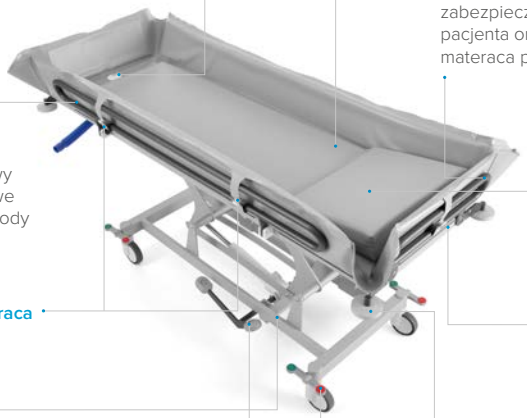

Cechy charakterystyczne:

- wodoodporna konstrukcja stalowa malowana kataforetycznie,
- demontowalny materac prysznicowy wykonany z tworzywa sztucznego z otworem odpływowym (Ø 3,5 cm, zamykany korkiem), poduszka pod głowę,
- lekko pochylone leże ułatwia spuszczanie wody (różnica poziomów: 1,5 cm),
- wąż odpływowy o długości ok. 1,1 m (z uchwytem mocującym) umożliwiający łatwe odprowadzenie wody z wózka,
- szeroki zakres regulacji wysokości za pomocą mechanizmu hydraulicznego obsługiwanego po obu stronach pedałami nożnymi,
- 4 duże koła jezdne o średnicy 12,5 cm z hamulcem umożliwiające łatwe manewrowanie w każdym kierunku jak również ułatwiające prowadzenie wózka w linii prostej (blokada kierunkowa),
- odchylane 2 barierki boczne oraz 2 barierki czołowe, ułatwiające przenoszenie pacjenta oraz zabezpieczenie pacjenta podczas transportu i czynności pielęgnacyjnych,
- 4 zderzaki, zabezpieczające wózek podczas manewrowania oraz w czasie transportu,
- konstrukcja umożliwiająca w razie potrzeby wykorzystanie również podnośnika jezdnego do umieszczenia pacjenta wewnątrz materaca prysznicowego wózka,
- prosta obsługa, solidna konstrukcja, komfort użytkowania,
- możliwość wyboru regulacji wysokości elektrycznej lub hydraulicznej.

Wskazania do stosowania HydroGo:

- wózek transportowo-kąpielowy HydroGo posiada działanie kliniczne, wynikające z faktu umożliwienia pomocy personelowi (asystentowi) w wykonywaniu codziennych czynności higieniczno-kąpielowych przy osobach o zmniejszonej samodzielności ruchowej spowodowanej chorobą bądź dysfunkcją,
- wózek dedykowany jest do utrzymywania higieny dla osób, które nie potrafią samodzielnie korzystać ze standardowej wanny kąpielowej czy prysznica.

Dane techniczne:

Całkowity wymiar wózka (dł. x szer.) [cm]:	202,9 x 79,2
Wymiar materaca (dł. x szer.) [cm]:	195 x 69
Regulacja wysokości [cm]:	45,5 - 91
Średnica kółek [cm]:	12,5
Maks. udźwig przy unoszeniu-opuszczaniu [kg]:	≤ 200
Maks. bezpieczne obciążenie robocze [kg]:	≤ 275
Waga urządzenia [kg]:	107
Średnica skrętu [cm]:	215

Ozonoterapia | Pielęgnacja skóry i leczenie ran

Ozonoterapia, czyli leczenie chorych tlenem zmieszanym z ozonem, od wielu lat stosowana jest w medycynie jako metoda wspomagająca standardowe leczenie, zwłaszcza w tych przypadkach, w których leczenie rutynowe nie daje zadowalających wyników (np. ubytki skóry, niegojące się rany, owrzodzenia, odleżyny, ropne przetoki). Ozonoterapia niweluje pourazowe zagrożenia infekcyjne, przyspiesza gojenie powikłań pooperacyjnych i wspomaga leczenie przewlekłych stanów septycznych.

Ozonoterapia w stanach zapalnych

Terapia tlenowo-ozonowa stosowana w leczeniu stanów zapalnych opiera się na mechanizmie zmniejszenia ilości netrocytów i mastocytów (zarówno dojrzałych, jak i niedojrzałych) przy jednoczesnym zwiększeniu ilości eozynofili.
Mastocyty pojawiają się w miejscach stanów zapalnych, powodując aktywację i uwalnianie enzymów lizosomalnych.
Eozynofile są komórkami wywierającymi działanie przeciwzapalne, gdyż inaktywują histaminę przez wydzielanie histaminazy.
Mieszanina tlenowo-ozonowa skutecznie dotlenia tkanki, zwłaszcza te, które w wyniku procesu chorobowego są słabiej odżywione. Ozonoterapia osłabia procesy zapalne poprzez podniesienie poziomu limfocytów T i Ts oraz spadek B i Th.

Aparaty do ozonoterapii stosowane są przy

- owrzodzeniach, również spowodowanych schorzeniami naczyń żylnych,
- trudno gojących się ranach i odleżynach,
- oparzeniach,
- chorobach skórnych (trądzik, liszaj, opryszczka, ropnie),
- zaburzeniach krążenia,
- zgorzeli gazowej,
- przetokach,
- zakażeniach kości,
- zakażeniach wokół endoprotez,
- "stopie cukrzycowej" i retinopatii,
- stanach zapalnych zatok i ucha środkowego,
- stanach zapalnych w urologii i okulistyce,
- uszkodzeniach wątroby spowodowanych alkoholem lub wirusami,
- chorobach reumatycznych,
- jako metoda wspomagająca przy chemio- i radioterapii w onkologii.

Oliwa ozonowana

Oliwa ozonowana Ozono D'OR jest produktem kosmetycznym, który poza działaniem antybakteryjnym, przeciwzapalnym i przeciwgrzybiczym, skutecznie opóźnia procesy starzenia, również na poziomie komórkowym. Ujędrnia, oczyszcza i wygładza skórę.

Maść ozonowa

Maść IP1200 na bazie oleju słonecznikowego posiada właściwości przeciwzapalne oraz pielęgnacyjne, doskonale sprawdzi się w stanach zapalnych skóry o różnej etiologii. Maść Ozono D'OR IP1200 to środek wspomagający gojenie ran, oparzeń, zmian grzybiczych, a nawet ropni i czyraków.

Maść IP400 na bazie oliwy z oliwek posiada silne działanie lecznicze i przeciwdrobnoustrojowe. Maść Ozono D'OR IP400 to środek wspomagający leczenie zapalenia skóry, oparzeń, opryszczki, łagodnej łuszczycy oraz problemów z żylakami.

Działanie ozonu:

- właściwości bakteriobójcze, grzybobójcze, pierwotniakobójcze, wirusostatyczne,
- poprawa mikrokrążenia i utlenowania tkanek,
- leczenie ran,
- aktywacja metabolizmu czerwonych krwinek,
- aktywacja komórek układu odpornościowego,
- aktywacja antyoksydantów.

Medical SPA & Wellness

RECO-ALTER | Stoły do gimnastyki biernej

RECO-ALTER to system stołów do gimnastyki biernej i mobilizacji pacjentów, który tworzy spójną koncepcję ćwiczeń na całe ciało dla osób w każdym wieku i o różnym poziomie sprawności. Każdy stół przeznaczony jest do ćwiczeń określonych partii mięśniowych. Gimnastyka z ich wykorzystaniem wyszczupla, poprawia kondycję, wzmacnia mięśnie, likwiduje cellulit, redukuje bóle stawowe i relaksuje.

SGB-1

- urządzenie do masażu wibracyjnego,
- relaksuje,
- stymuluje i poprawia krążenie krwi,
- sprzyja pozbyciu się toksyn z organizmu.

SGB-2

- wyszczupla i wzmacnia łydki, wewnętrzną i zewnętrzną część ud, brzuch oraz biodra,
- ćwiczy stawy kolanowe i biodrowe,
- poprawia krążenie w kończynach dolnych.

SGB-3

- kształtuje talię, brzuch i biodra,
- rozluźnia mięśnie w okolicy kręgosłupa krzyżowego, wzmacnia odcinek lędźwiowy,
- ujędrnia pośladki i zapobiega cellulitowi.

SGB-4

- kształtuje pośladki, uda i brzuch oraz wzmacnia mięśnie tułowia,
- umożliwia wykonywanie 2 rodzajów ćwiczeń: unoszenie i opuszczanie kończyn dolnych (trening mięśni brzucha, obręczy biodrowej, pośladków i ud) orazunoszenie i opuszczanie tułowia (trening górnych partii ciała - wzmocnienie mięśni brzucha, przepony i okolic kręgosłupa lędźwiowego).

SGB-5

- masuje kręgosłup w części piersiowej i lędźwiowej,
- wzmacnia mięśnie klatki piersiowej i brzucha,
- trenuje przeponę,
- zmniejsza nadmiar tkanki tłuszczowej w ramionach.

SGB-6

- sprzyja rozbiciu tkanki tłuszczowej w pośladkach, biodrach udach i na brzuchu,
- stymuluje cyrkulację krwi.

SGB-7

- rozciąga mięśnie w okolicy bioder, wyszczupla biodra i zmniejsza obwód talii,
- usuwa dolegliwości bólowe, zwłaszcza w dolnej części mięśni grzbietowych,
- wzmacnia odcinek lędźwiowy kręgosłupa i mięśnie skośne brzucha.

SGB-8

- urządzenie do masażu rolkowego,
- umożliwia masaż wszystkich partii ciała,
- pomaga rozbijać tkankę tłuszczową i sprzyja w walce z cellulitem.

Dane techniczne:

	SGB-1	SGB-2	SGB-3	SGB-4	SGB-5	SGB-6	SGB-7	SGB-8
Wymiary (dł. x szer. x wys.) [cm]:	198 x 76 x 70,5	198 x 76 x 70,5	198 x 76 x 68	198 x 76 x 68	198 x 76 x 68	198 x 76 x 68	198 x 76 x 68	142 x 76 x 70,5
Regulacja czasu [min]:	1-99	1-99	1-99	1-99	1-99	1-99	1-99	51-99
Liczba cykli/min (tempo):	poziom wibracji 140-280	12-60	10-30	6-12	38-68	38-68	5-10	24-54
Zasilanie [V/Hz]:	230/50	230/50	230/50	230/50	230/50	230/50	230/50	230/50
Maks. pobór mocy [kW]:	0,6	0,6	0,6	0,75	0,6	0,6	0,6	0,6

Pacific Fiji | Stół do badań i zabiegów

Pacific Hawaii | Stół do badań i zabiegów

Pacific to stół przeznaczony do przeprowadzania standardowych badań i zabiegów. Stoły te wykorzystywane są w obiektach profesjonalnej opieki medycznej, tj.: szpitalach, klinikach, jak również w gabinetach lekarskich, zabiegowych czy pracowniach diagnostycznych. Przemyślana konstrukcja, możliwość regulacji poszczególnych sekcji stołu oraz stabilność wyrobu zapewniają ułożenie pacjenta w dogodnej pozycji do badania/zabiegu.

Opcje dodatkowe:

- podgrzewane leżysko z oświetleniem LED,
- centralny mechanizm podnoszenia kół transportowych,
- tapicerka o grubości 90 mm

Cechy charakterystyczne Fiji:

- 5- lub 7-sekcyjny stół do masażu z elektryczną regulacją wysokości za pomocą pilota,
- regulacja sekcji zagłówka przy użyciu sprężyny gazowej,
- otwór na twarz pacjenta w zagłówku, wraz z zatyczką,
- składane podłokietniki opuszczane do 19 cm (wyłącznie w modelu 7-sekcyjnym),
- możliwa regulacja segmentu pleców, uda i podudzia przy użyciu siłowników elektrycznych,
- wysokiej jakości atestowana tapicerka o grubości 150 mm,
- pozycja Trendelenburga/anty-Trendelenburga (15°),
- system jezdny - 2 wysuwane koła skrętne oraz 2 koła stałe (zamontowane z przodu stołu) - ułatwia transport stołu (od miejsca rozpakowania do miejsca przeznaczenia).

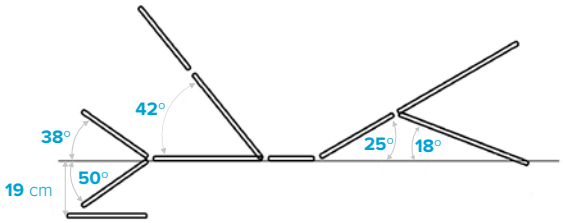

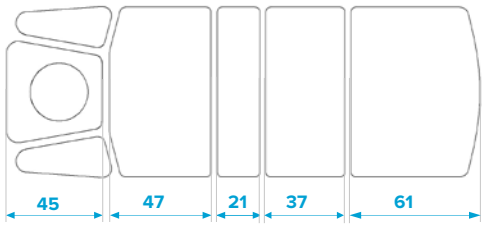

Dane techniczne:

	Fiji	Hawaii
Liczba sekcji:	5 lub 7	2 lub 4
Regulacja wysokości [cm]:	64-104/59-99	64-104/62-102
Wymiary (dł. x szer.) [cm]:	P5/P7: 212 x 80, E5: 210 x 80	S2/S4: 212 x 80, E2: 210 x 80
Masa [kg]:	150	130
Maksymalne obciążenie [kg]:	150	150
Zasilanie [V/Hz]:	120-240, 50/60	120-240, 50/60

Cechy charakterystyczne Hawaii:

- 2- lub 4-sekcyjny stół do badań i zabiegów z elektryczną regulacją wysokości za pomocą pilota,
- regulacja sekcji zagłówka przy użyciu sprężyny gazowej,
- otwór na twarz pacjenta w zagłówku wraz z rogalem,
- składane podłokietniki opuszczane do 19 cm (wyłącznie w modelu 4-sekcyjnym),
- wysokiej jakości atestowana tapicerka o grubości 150 mm,
- pozycja Trendelenburga/anty-Trendelenburga (15°)
- system jezdny - 2 wysuwane koła skrętne oraz 2 koła stałe (zamontowane z przodu stołu) - ułatwia transport stołu (od miejsca rozpakowania do miejsca przeznaczenia).

Nexus | Stół do masażu

MEDEN INMED
PROFESJONALNA INŻYNIERIA MEDYCZNA

Długość: **205 cm** (S2/S4) **209 cm** (E-S2)

Wysokość: **48-105 cm** (S2/S4) **54-94 cm** (E-S2)

Szerokość: **69 cm**

Masa: **85 kg**

Obciążenie: **185 kg**

Stół do masażu przeznaczony do prowadzenia zabiegów manualnego masażu leczniczego, mającego na celu łagodzenie urazów lub upośledzeń przez przywrócenie albo poprawę funkcji masowanych tkanek, narządów i układów.

Stół **Nexus** posiada metalową podstawę w kształcie X o doskonałych walorach użytkowych. Został stworzony z myślą o masażystach i terapeutach manualnych, poszukujących stabilnego i wygodnego urządzenia do pracy. Każdy stół **Nexus** posiada zastrzeżoną wzorem użytkowym ramkę sterującą regulacją dół/góra, umiejscowioną bezpośrednio pod leżyskiem, co gwarantuje wygodną regulację wysokości.

Cechy charakterystyczne:

- stół o solidnej, nożycowej konstrukcji,
- wytrzymały - maksymalne obciążenie stołu to aż 185 kg,
- wyposażony w autoryzację dostępu, zabezpieczającą przed niepożądaną zmianą ustawień stołu,
- wielowarstwowa tapicerka wykonana z wytrzymałych, odpornych na ciecze materiałów, co gwarantuje wieloletnie użytkowanie stołu,
- dostępna szeroka gama kolorystyczna tapicerki,
- dostępny w wersji 2- lub 4-sekcyjnej,
- opcja podgrzewanego leżyska z 2-stopniową regulacją temperatury.

Zastosowanie:

- gabinety rehabilitacji,
- szpitale,
- sanatoria,
- domy pomocy.

Dane techniczne:

Liczba sekcji:	2 lub 4 (dzielony zagłówek)
Kąt regulacji sekcji przedniej [°]:	E-S2: -10:85, S2/S4: -70:40
Regulacja wysokości [cm]:	E-S2: 54-94, S2/S4: 48-105
Wymiary (dł. x szer.) [cm]:	E-S2: 209 x 69, S2/S4: 205 x 69
Masa [kg]:	85
Maksymalne obciążenie [kg]:	185
Zasilanie [V, Hz]*:	100-240, 50-60

*nie dotyczy modeli stołów z siłownikiem hydraulicznym

Afrodyta II | Leżanka

Afrodyta II II jest leżanką wykorzystywaną w masażu, rehabilitacji i spa. Posiada lekką drewnianą konstrukcję i wygodny materac. Ruchoma część leżyska pozwala na ułożenie pacjenta w pozycji leżącej oraz półsiedzącej. Wysokość **Afrodyty II** regulowana jest za pomocą regulowanych nóg. Umożliwia to zmianę wysokości leżanki od 53 do 79 cm. Afrodyta II została przystosowana do wykonywania masażu jak i terapii manualnych. Blat obity jest materiałem skóropodobnym lub winylowym o wysokich parametrach wytrzymałościowych, dostępnym w szerokiej gamie kolorystycznej.

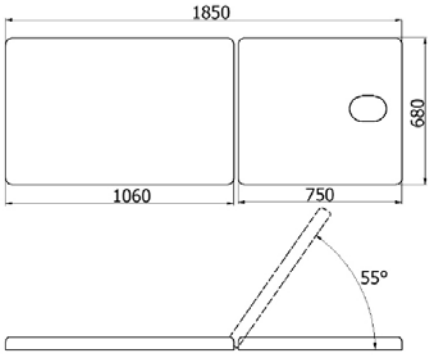

Dane techniczne:

Długość [cm]:	185
Szerokość [cm]:	68
Regulacja kąta nachylenia zagłówka [°]:	od 0 do +55
Dopuszczalne obciążenie [kg]:	200
Wysokość regulowana skokowo [cm]:	od 53 do 79
Długość zagłówka [cm]:	75

Relax | Leżanka

Leżanka **Relax** ma szerokie zastosowanie, zarówno w gabinetach masażu, jak i placówkach medycznych. Posiada lekką, drewnianą konstrukcję i wygodny materac. Ruchoma część leża pozwala na ułożenie pacjenta nie tylko w pozycji leżącej, ale również w pozycji półleżącej. Wyjątkowo estetyczny wygląd leżanki **Relax** i jej wygodny materac zapewniają, zarówno klientom, jak i masażystom lub fizykoterapeutom, komfort w trakcie wykonywania zabiegów. Blat obity jest materiałem skóropodobnym lub winylowym o wysokich parametrach wytrzymałościowych, dostępnym w szerokiej gamie kolorystycznej.

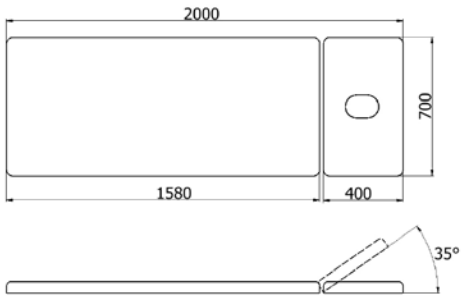

Dane techniczne:

Długość [cm]:	200
Szerokość [cm]:	70
Wysokość [cm]:	55 lub 65
Regulacja kąta nachylenia zagłówka [°]:	od 0 do +35
Dopuszczalne obciążenie [kg]:	200
Waga [kg]:	34

Wieszak drewniany, będący wyposażeniem dodatkowym, przystosowany jest wyłącznie do rolek papieru o szerokości 60 cm.

Karta Inwestycji
Ośrodek Neurorehabilitacji - Fundacja "Wstawaj Alicja", Turka

Przedsięwzięcie:

W całym Lublinie, a nawet i w Polsce, chyba niewiele jest osób, które nie słyszały o **Alicji Mazurek** - jej historia była inspiracją do powstania tego niezwykłego miejsca. Przez wiele miesięcy rodzice Alicji przebyli setki kilometrów po całej Polsce, szukając najlepszych ośrodków rehabilitacyjnych dla swojej córki. W pewnym momencie podjęli bardzo odważną decyzję – postanowili zbudować w swoim mieście najlepszy ośrodek neurorehabilitacji w regionie. Miało to być miejsce, w którym nie tylko ich córka, ale każdy pacjent wymagający specjalistycznej opieki, otrzymają niezbędną pomoc i fachowe wsparcie - będą mogli wracać do zdrowia. Państwo Mazurek przy każdej okazji powtarzają, że bardzo wiele zawdzięczają obcym ludziom, dlatego ich pragnieniem było, żeby ośrodek stał się drugim domem dla wszystkich pacjentów neurologicznych. Nie można zapominać o cichych bohaterach, czyli o całych rodzinach, które opiekują się bliskimi - w Ośrodku będzie czekać na nich dobre słowo, zrozumienie i wsparcie. I choć na początku wiele osób uważało, że pomysł Agnieszki i Wojciecha Mazurek pozostanie w sferze nigdy niezrealizowanych idei i planów, , to dziś mają przed sobą nowoczesny, w pełni wyposażony budynek Ośrodka Neurorehabilitacji, z wykwalifikowaną kadrą specjalistów czekających na pacjentów.

Od początku działania ośrodka firma Meden-Inmed wspierała wspaniałą inicjatywę poprzez możliwość testowania najnowocześniejszych i najbardziej zaawansowanych rozwiązań w zakresie rehabilitacji neurologicznej. Wraz z postępującym jego rozwojem i planowanymi zakupami, firma Meden-Inmed brała także udział w prowadzonym profesjonalnym dialogu technicznym z Inwestorem. W finalnym etapie dzięki swojemu doświadczeniu w realizacji podobnych inwestycji, ośrodek uzyskał pełne wsparcie dostawcy sprzętu w pozyskaniu częściowego finansowania ze strony instytucji bankowej.

Warto dodać, że duża część projektu została zrealizowana ze środków unijnych, w ramach realizacji projektu: „Wdrożenia innowacyjnego modelu postępowania rehabilitacyjnego **DAR (Diagnostyka – Analiza – Rehabilitacja)** u pacjentów po uszkodzeniu ośrodkowego układu nerwowego" w ramach **Regionalnego Programu Operacyjnego Województwa Lubelskiego** na lata 2014 – 2020.

Aby jak najlepiej pomagać pacjentom w ośrodku, terapeuci korzystają z najnowocześniejszych rozwiązań technicznych, żeby jak najlepiej pomagać pacjentom. Należą do nich przede wszystkim:

- Lokomat® Pro COMBI – urządzenie wspierające reedukcję chodu. Jedyne tego typu urządzenie dostępne na lubelszczyźnie.
- Bieżnia C-Mill® VR – urządzenie do reedukacji i terapii chodu.
- Erigo® Pro – specjalistyczny stół pionizujący dedykowany pacjentom neurologicznym.
- Cyberoko C-Eye® PRO – nowoczesny produkt medyczny wykorzystujący technologię śledzenia wzroku.

Trening medyczny

Fitness & Training

Produkty **AIREX®** doskonale sprawdzają się podczas treningu personalnego czy zajęć fitness.

Odporna na wilgoć powłoka produktów **AIREX® Fitness & Training** skutecznie izoluje od podłoża oraz zabezpiecza przed szkodliwym działaniem czynników zewnętrznych. Zapobiega także ślizganiu się mat i padów podczas ćwiczeń. Zastosowana technologia pozwala odciążyć kręgosłup, chroni stawy oraz zapewnia indywidualne dopasowanie do anatomii użytkownika.

Rodzaje mat Fitness & Training:

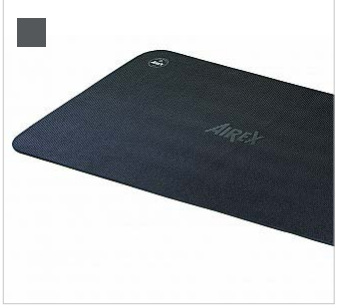

AIREX® Xtrema to produkt, który łączy lata doświadczeń i odpowiada na potrzebę wytrzymałej i cienkiej maty, którą można używać w każdych, nawet najbardziej ekstremalnych warunkach. Stworzona z gęstej pianki mata AIREX® Xtrema to niezawodne rozwiązanie dla wielbicieli treningu w nietypowych warunkach takich jak kamieniste lub żwirowe podłoże czy piaszczysta plaża.

AIREX® Fitline 180 to klasyczna mata do fitnessu chętnie wybierana podczas grupowych zajęć w klubach sportowych i siłowniach. Mata wyróżnia się niewielkimi wymiarami i oryginalnym designem. To również idealne rozwiązanie dla wielbicieli treningu w domowym zaciszu.

AIREX® Coronella 120 - optymalna długość zapewnia komfort podczas grupowych ćwiczeń fitness, również w przypadku niewielkich powierzchni treningowych. Mata zapewnia doskonałą amortyzację, dzięki czemu stała się niezbędnym wyposażeniem prestiżowych klubów sportowych, klubów fitness i dużych eventów treningowych.

AIREX® Fitline 200 to nowa i najszersza mata serii Fitline - ma aż 80 cm szerokości i 200 cm długości. Dedykowana do dużych sal treningowych dla zapewnienia pełnego komfortu i większej przestrzeni do treningu.

Rodzaje padów Fitness & Training:

AIREX® Balance-pad Elite to ulepszona wersja sprawdzonego już modelu Balance-pad. Posiada unikalną antypoślizgową teksturę zarówno na górnej, jak i na dolnej stronie, która zapewnia przyjemną stymulację receptorów w podeszwie stopy podczas treningu równowagi na boso. AIREX® Balance-pad Elite, ze względu na swoją grubość 6 cm, jest formą bezpiecznego niestabilnego podłoża, dzięki czemu możliwe jest wykonywanie ćwiczeń w prewencji bądź leczeniu dysfunkcji stóp.

AIREX® Balance-pad Mini został zaprojektowany z myślą o treningu funkcjonalnym oraz aktywności podczas podróżowania. Pad zapewnia mniejszy obszar treningowy idealny dla ćwiczeń dynamicznych oraz z wykorzystaniem dodatkowego sprzętu. Jego unikalna i gładka powierzchnia o delikatnej fakturze nie jest całkowicie antypoślizgowa, dlatego zaleca się stosowanie padu w połączniu z matami treningowymi AIREX®.

AIREX® Balance-pad Cloud dzięki zastosowaniu pianki o niższej gęstości generuje dużo większą niestabilność niż seria Elite. Cloud to najbardziej zaawansowana wersja Balance-pad używana przez zawodników, dla których trening równowagi i stabilizacji jest podstawą treningu ogólnorozwojowego. Wytłoczona po obu stronach antypoślizgowa „waflowa" tekstura gwarantuje bezpieczne użytkowanie, doceniane przez profesjonalistów.

Airex TrExercise 180 | Mata do ćwiczeń

Mata do ćwiczeń **Airex TrExercise 180** to idealny wybór dla osób aktywnych fizycznie. Wykonana z wysokiej jakości materiału o grubości 0,8 cm zapewnia komfort podczas ćwiczeń. Długość 180 cm i szerokość 60 cm zapewnia przestrzeń dla każdego użytkownika, niezależnie od wzrostu i rodzaju treningu. Mata do ćwiczeń doskonale sprawdza się w domu, na siłowni, podczas zajęć fitness oraz w plenerze. Mata posiada antybakteryjną powłokę Sanitized, która chroni przed rozwojem bakterii i grzybów.

Zastosowanie:

- fitness,
- kluby sportowe,
- rehabilitacja,
- Pilates & Yoga.

Cechy charakterystyczne:

- stabilność podczas ćwiczeń,
- rozmiar umożliwiający trening całego ciała,
- zaokrąglone krawędzie zwiększające komfort użytkowania,
- płaska powierzchnia,
- skuteczne zabezpieczenie przed poślizgiem.

Dane techniczne:

Wymiary [cm]:	180 x 60 x 0,8
Waga [kg]:	1,5

Mata TrExercise jest dostępna w dwóch kolorach:

Błękitny i brązowy - zostały starannie dobrane, aby komponować się z różnymi wnętrzami i stylem użytkownika. Specjalne wykończenie antypoślizgowe zwiększa bezpieczeństwo podczas wykonywania ćwiczeń.

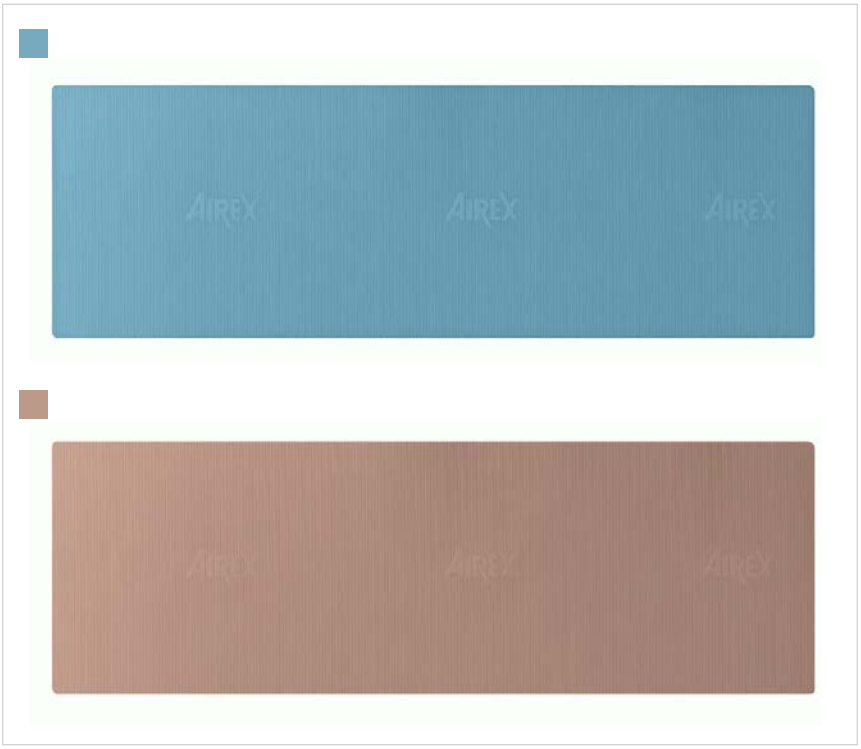

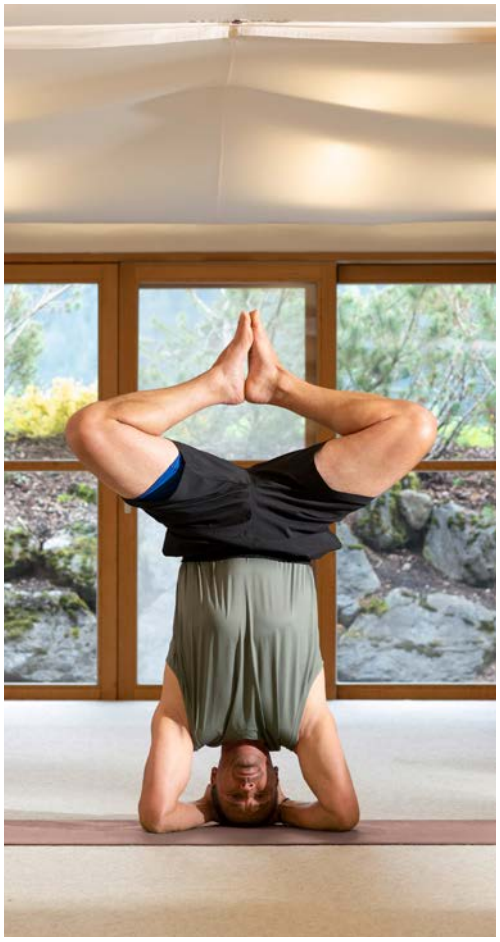

Physio & Rehabilitation

Wysoki poziom odpowiedzialności związany z zawodem fizjoterapeuty wymaga stosowania najwyższej jakości produktów. Higiena pracy, bezpieczeństwo pacjenta oraz szerokie możliwości zastosowania to czynniki, którymi kierują się fizjoterapeuci, wybierając produkty do swojego gabinetu czy kliniki.

Maty i pady **AIREX®** doskonale odpowiadają na te potrzeby, ponieważ są wytrzymałe i posiadają antybakteryjną powłokę. Idealnie uzupełniają trening i urozmaicają terapię pacjenta, zapewniając komfort i bezpieczeństwo oraz służąc latami w indywidualnych gabinetach, jak i większych placówkach rehabilitacyjnych.

Rodzaje mat Physio & Rehabilitation:

AIREX® Corona 185/200 to maty, które od lat cieszą się ogromną popularnością ze względu na nietypową szerokość - aż 100 cm. Dzięki temu na macie jest wystarczająco dużo miejsca dla pacjenta, jak i terapeuty, aby korygować i asekurować pacjenta podczas treningu.

AIREX® Coronella 185/200 to maty o szerokości 65 cm i grubości 1,5 cm. Wyróżniają się korzystniejszą ceną niż seria mat Corona. Dedykowane do treningu indywidualnego lub zajęć grupowych. Wersja o długości 200 cm sprawdzi się idealnie w treningach dla par lub bardzo wysokich sportowców.

AIREX® Atlas to jedna z największych mat dostępnych w ofercie AIREX®. Dzięki prostokątnemu kształtowi otrzymujemy możliwość łączenia mat i pokrywania nimi dużych obszarów. Charakterystyka materiału i grubość 1,5 cm zapewniają doskonałą przyczepność i zapobiegają przesuwaniu się maty po powierzchni nawet podczas punktowych obciążeń. Airex ATLAS® stanowi optymalną podstawę dla wszystkich możliwych form terapii, podczas których wymagana jest duża asysta ze strony fizjoterapeuty (np. przy rehabilitacji pacjentów neurologicznych lub dzieci). Dzięki długości aż 2 m i szerokości 1,25 m mamy wystarczająco dużo miejsca na terapię i ewentualny sprzęt potrzebny do jej wykonania. Optymalna grubość zapewnia wysoki poziom asekuracji i komfortu.

Rodzaje padów Physio & Rehabilitation:

AIREX® Balance-beam to produkt o wyjątkowym kształcie trapezu. Został stworzony z myślą o zaawansowanym treningu stabilizacji. Dzięki długości 160 cm i odpowiedniej gęstości użytej pianki, zapewnia niestabilna, ale bezpieczną ścieżkę, na której pacjent może wykonywać wiele ćwiczeń statycznych oraz dynamicznych.

AIREX® Balance-beam Mini to krótsza, kompaktowa wersja Balance-Beam. Długość 41 cm umożliwia zastosowanie Balance-beam Mini jako niestabilnego podłoża pod dłonie czy stopy. Pad można łatwo przewozić na zgrupowania, wyścigi czy treningi.

Balance-pad AIREX® to doskonałe narzędzie do aktywnej terapii i treningu funkcjonalnego, wykonane z najwyższej jakości miękkiej pianki. Gładka powierzchnia oraz optymalna grubość (6 cm) to idealne parametry do treningu równowagi i stabilizacji. Intensywna praca pianki pozwala na zaangażowanie głębiej położonych partii mięśni, efektywnie zwiększając siłę, koordynację, równowagę oraz wytrzymałość pacjenta. Balance-pad znajduje zastosowanie w klinikach, przychodniach rehabilitacyjnych oraz w prywatnych gabinetach fizjoterapeutycznych.

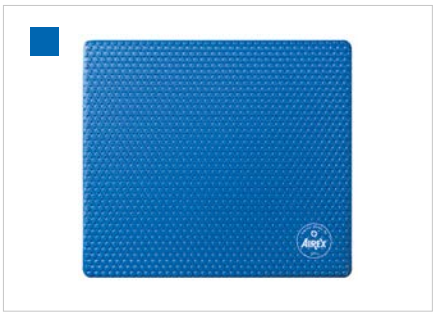

AIREX® Balance-pad Solid dzięki zastosowaniu pianki o większej gęstości zapewnia najlepszą stabilność wśród padów z serii Balance. Zmniejszony poziom niestabilności sprawia, że Balance-pad Solid znakomicie sprawdzi się podczas terapii seniorów oraz we wczesnej fazie procesu usprawniania. Ze względu na wzmocnioną antypoślizgową strukturę (wyglądem przypominającą gofry) otrzymujemy pad o znakomitej wytrzymałości na użytkowanie nawet w obuwiu sportowym.

AIREX® Balance-pad XLarge to jeden z największych padów dostępnych w ofercie produktów AIREX®. Umożliwia przeprowadzenie wielu wariantów ćwiczeń, zapewnia różnorodność treningów oraz stopniowanie ich trudności. Połączenie unikalnej antypoślizgowej struktury oraz przyjemnej stymulacji receptorów podczas treningu boso gwarantuje zupełnie inną perspektywę treningu równowagi. Dzięki długości 98 cm pad umożliwia wykonywanie ćwiczeń w szerokim rozkroku lub w podporze na obu dłoniach.

Zastosowanie w fizjoterapii:

Produkty z linii Balance-pad pozwalają na dodanie do wyzwań ruchowych stawianych pacjentowi komponenty niestabilnego podłoża, które mają na celu pobudzić pracę wielu grup mięśniowych receptorów czucia głębokiego.

Wybierając pomiędzy produktami Solid, Elite czy Cloud, możemy decydować o poziomie tej niestabilności, a co za tym idzie o poziomie trudności poszczególnych ćwiczeń dla pacjenta.

Dzięki już ponad 70-letniemu doświadczeniu w produkcji mat i padów, firma AIREX stworzyła produkty, które są nie tylko wytrzymałe i łatwe w czyszczeniu, ale także dzięki swej prostocie mają ponadczasowy charakter i są przyjazne dla pacjentów na każdym poziomie zaawansowania w procesie rehabilitacji.

Zastosowania:

- trening funkcjonalny,
- trening core stability,
- uzupełnienie treningu medycznego,
- urozmaicenie treningu sportowego,
- dodanie nowego bodźca przez ćwiczenie na boso na padach o różnej fakturze.

Schools & Associations

Żłobki, przedszkola, szkoły, sale zabaw oraz ośrodki sportowe to miejsca, gdzie dzieci spędzają dużo czasu, dlatego zarówno dla trenerów, jak i rodziców najważniejsze jest bezpieczeństwo podczas wszelkich form zabawy i aktywności.

Rodzaje mat Schools & Associations:

AIREX® Corona 185/200 od wielu lat jest naszą najpopularniejszą matą do ćwiczeń. Zapewnia doskonałe warunki do treningu czy rehabilitacji najmłodszych pacjentów. AIREX® Corona spełnia wszystkie kluczowe wymagania stawiane przez fizjoterapeutów dziecięcych, trenerów, dyrektorów szkół, przedszkoli czy żłobków, a także nauczycieli wychowania fizycznego.

Dzięki zastosowaniu specjalnej powłoki antybakteryjnej mata posiada zamkniętą strukturę pianki, co gwarantuje bezpieczeństwo i wysoki poziom higieny.

AIREX® Coronella 185/200 to wyjątkowo stabilna mata, przystosowana do najbardziej wymagających zajęć ruchowych. Matę można szybko, łatwo oraz dyskretnie zwinąć oraz schować do torby lub plecaka.
AIREX® Coronella to standardowy element wyposażenia profesjonalnych klubów sportowych, prywatnych szkół i gabinetów podologicznych, rekomendowany przez wykwalifikowanych trenerów i terapeutów.

Mata została zaprojektowana we współpracy ze sportowcami i fizjoterapeutami, aby w pełni sprostać ich wymaganiom.

AIREX® Titania została zaprojektowana z myślą o szkołach oraz ośrodkach i klubach sportowych – zapewnia komfortowe warunki podczas treningu i jest wyjątkowo wytrzymała. Dzięki zastosowaniu pianki o grubości 3,2 cm ma najlepsze właściwości tłumiące dźwięki.
Mata posiada również specjalną powłokę chroniącą piankę, odporną na działanie czynników mechanicznych (podczas treningu w obuwiu sportowym). To inwestycja, która się opłaca, ponieważ maty zachowują swoje unikalne właściwości nawet podczas wieloletniej i intensywnej eksploatacji.

AIREX® Hercules oferuje nieograniczone możliwości przeprowadzenia pojedynczych lub grupowych ćwiczeń terapeutycznych. Pianka o grubości 2,5 cm zapewnia doskonały komfort treningu. Ze względu na wysoką wyporność mata Hercules doskonale sprawdzi się podczas zajęć z hydroterapii, aqua aerobiku czy innych ćwiczeń w basenie.

Rodzaje padów Schools & Associations:

AIREX® Balance-pad Elite to ulepszony model sprawdzonego i znanego modelu Balance-pad. Wyróżnia się unikalną antypoślizgową teksturą na każdej stronie, która podczas treningu równowagi na boso delikatnie i w przyjemny sposób stymuluje receptory na podeszwie stopy. AIREX® Balance-pad Elite, ze względu na swoją grubość (6 cm), posiada właściwości destabilizujące, dzięki czemu możliwe jest wykonywanie ćwiczeń w prewencji bądź leczeniu dysfunkcji stóp. Powierzchnia padu jest idealna dla osób rozpoczynających trening równowagi, a plastyczna pianka nieustannie rzuca ciału wyzwanie utrzymania równowagi i stabilizacji. Ćwiczenia na Balance-pad Elite powodują zaangażowanie wszystkich partii mięśniowych w zależności od wykonywanych ćwiczeń.

AIREX® Balance-beam to produkt dedykowany do treningu stabilizacyjnego. Ze względu na optymalne wymiary i unikalny kształt jest niezastąpionym narzędziem do ćwiczeń równowagi i koordynacji u dzieci. To także idealne rozwiązanie np. podczas terapii wad stóp, korekcji skolioz, rehabilitacji po urazach czy zabaw dla najmłodszych.

"Solidne maty i pady AIREX® stanowią cenny wkład w trening, sport oraz zabawę. Doskonałe właściwości amortyzujące produktów AIREX® zapewniają komfortowe warunki podczas ćwiczeń i stabilne podłoże. Wzmocnione specjalną powłoką i odporne na rozdarcie maty gimnastyczne Titania oraz Diana AIREX® wytrzymują duże obciążenia w każdych, nawet ekstremalnych warunkach otoczenia".

Paul Uhlir, dyrektor AIREX® Academy

Produkty AIREX® są przystosowane do wykonywania różnego typu aktywności sportowych we wszystkich grupach wiekowych. Firma posiada 60 lat doświadczenia w tworzeniu mat i padów terapeutycznych i jest cenionym producentem światowej klasy produktów o najwyższym poziomie bezpieczeństwa.

Maty i pady są przeznaczone do użytku w pomieszczeniach zamkniętych oraz w plenerze. Można z nich korzystać także w środowisku wodnym.

Analizatory składu ciała

Analizator składu ciała MA801

Analiza składu ciała pozwala na dokładniejsze zrozumienie jego budowy, rozróżniając wodę ustrojową, minerały, białka i tłuszcz, co daje szerszy obraz niż sama waga czy BMI. Regularne pomiary składu ciała stanowią ważne narzędzie w monitorowaniu zdrowia, gdyż są ściśle powiązane z wynikami zdrowotnymi. Analizator składu ciała MA801 dostarcza precyzyjnych danych, które pomagają lekarzom w ocenie postępów pacjenta, wspierając diagnostykę i badania przesiewowe.

Analizator składu ciała MA601

Urządzenie medyczne do analizy składu ciała, umożliwiające pomiar wskaźnika masy ciała, poziomu wody, tłuszczu, mięśni, tłuszczu trzewnego oraz podstawowej przemiany materii. Dzięki zastosowanej technologii pomiarowej z wykorzystaniem trzech częstotliwości, urządzenie zapewnia szybkie i dokładne wyniki. Jest to narzędzie dla lekarzy, dietetyków, specjalistów medycyny estetycznej oraz placówek zdrowia i sportu.

Analizator składu ciała MBF6010

Mobilny analizator składu ciała, wyposażony w wyświetlacz na wysokości talii oraz wbudowane kółka, co zapewnia łatwą obsługę i transport. Urządzenie przeprowadza szybką i dokładną analizę składu ciała za pomocą technologii impedancji bioelektrycznej. Wyniki pomiarów są drukowane na dołączonej drukarce termicznej, co umożliwia łatwe przeglądanie, rejestrowanie oraz archiwizowanie danych.

Więcej informacji na: www.sklep.meden.com.pl

Poduszki sensomotoryczne

Korzyści z siadania na poduszce sensomotorycznej:

- wymuszenie zachowania naturalnej fizjologicznie pozycji kręgosłupa przy siedzeniu na podkładce (siedzenie dynamiczne),
- pobudzenie receptorów nerwowych, masaż i rozluźnienie spiętych mięśni, poprawa krążenia krwi - dzięki wypustkom,
- zaburzenie stabilności podłoża podczas ćwiczeń wzmacnia koordynację ruchową i sensomotoryczną,
- stymulacja mięśni,
- odciążenie odcinka lędźwiowego.

89.07 poduszka korekcyjna Sit'On'Air

Poduszka do siedzenia o kształcie, który wspomaga pracę mięśni klatki piersiowej odpowiedzialnych za poprawne pozycjonowanie kręgosłupa. Umożliwia także uzyskanie pozycji odpowiedniej dla relaksacji nóg.

89.09 podkładka korekcyjna Movin'Sit Junior, 89.10 podkładka korekcyjna Movin'Sit

Podkładka korekcyjna do siedzenia, zwiększająca aktywność mięśni tułowia i wpływająca na poprawę postawy podczas siedzenia.

89.11 podkładka Disc'O'Sit, 89.12 podkładka korekcyjna Disc'O'Sit Junior

Podkładka przeznaczona do siedzenia oraz do wykonywania ćwiczeń równoważnych. Używana jako siedzisko zapewnia zachowanie dynamicznej postawy i zwiększa aktywność tułowia, wzmacniając mięśnie oraz poprawiając postawę.

12100 poduszka sensomotoryczna REDCORD Balance

Wytrzymała, wysokiej jakości poduszka pozwalająca na przeprowadzenie ćwiczeń w otwartych łańcuchach kinematycznych (utrzymanie równowagi na niestabilnym podłożu, balans ciężaru ciała), które poprawiają koordynację i poczucie równowagi.

REDCORD Balance

Faktura:	gładka / kolce
Kolor:	czerwony
Rozmiar (dł. x wys.) [cm]:	ok. 33 x 7,5
Waga [kg]:	ok. 1,05
Maks. obciążenie [kg]:	ok. 200
Materiał:	PVC

Nr referencyjny:	89.07	89.09	89.10	89.11	89.12
Faktura:	gładka	gładka / okrągłe wypustki	gładka / okrągłe wypustki	gładka / okrągłe wypustki	gładka / okrągłe wypustki
Kolor:	niebieski	niebieski	niebieski	kobaltowy	czerwony
Rozmiar (szer. x dł. x wys.) [cm]:	ok. 37 x 37 x 6	ok. 26 x 26 x 0,5 / 7	ok. 36 x 36 x 0,5 / 7	ok. 39 x 2	ok. 32 x 2
Waga [kg]:	ok. 1,48	ok. 0,93	ok. 1,58	ok. 1,33	ok. 1,00
Maks. obciążenie [kg]:	ok. 120	ok. 45	ok. 120	ok. 120	ok. 45
Materiał:	PVC	PVC (winyl)	PVC (winyl)	PVC (winyl)	PVC (winyl)

Piłki do rehabilitacji i fitness

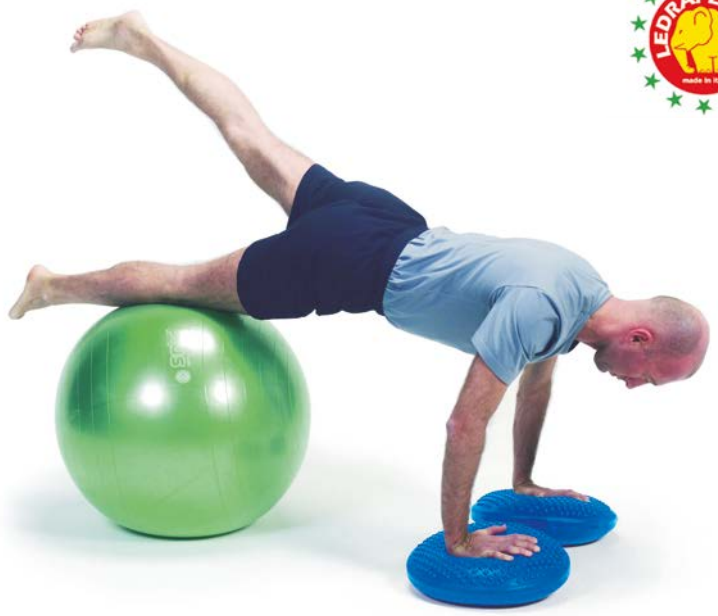

Ledraplastic to włoski producent wysokiej jakości piłek i przyrządów do rehabilitacji i profilaktyki dla dzieci i dorosłych. W ofercie znajdują się wszelkiego rodzaju piłki gimnastyczne wykonane z wytrzymałej gumy. Ćwiczenia z piłką pomagają rozwinąć koordynację ruchową i poczucie równowagi, wzmacniają mięśnie odpowiedzialne za prawidłową postawę oraz modelują brzuch, uda i pośladki.

Na piłkach można ćwiczyć w domu, a także siedząc w pracy przy biurku. Dzięki temu, że piłka reaguje automatycznie na każdy nasz ruch, mięśnie są aktywne przez cały czas. Piłki mogą być także stosowane jako siedzisko lub leżanka.

Piłki gimnastyczne Gymnic Plus

Piłki Gymnic Plus są niezwykle wytrzymałe i zachowują swoje właściwości nawet przy powtarzających się, dynamicznych obciążeniach. Doskonale sprawdzają się w rehabilitacji, treningu ogólnorozwojowym indywidualnym i grupowym oraz w ćwiczeniach kobiet w ciąży. W szeroko pojętej praktyce wykorzystywane są głównie do wzmacniana mięśni, pracy nad równowagą i koordynacją. Gymna Plus jest ponadto oficjalną piłką Kanadyjskiego Towarzystwa Fizjoterapii.

Piłki Body Ball

Piłki Body Ball przeznaczone są do rehabilitacji i treningu ogólnorozwojowego. Piłki są bardziej miękkie i lżejsze niż piłki z serii Gymnic, ponieważ mają cieńsze ścianki od innych modeli. Osoba ćwicząca, w zależności od stopnia napompowania, może wręcz „zapadać się" w piłkę.

Cechy charakterystyczne:

- udźwig do 300 kg, dzięki czemu piłka nie pęknie nawet podczas najbardziej dynamicznych ćwiczeń,
- dodatkowe zabezpieczenie BRQ (ABS) - nawet po przypadkowym przebiciu piłka powoli traci powietrze, a ćwiczący unika ryzyka ewentualnego upadku,
- wykonane z najlepszej jakości gumy bez użycia szkodliwych dla zdrowia zmiękczaczy na bazie ftalanów,
- produkt sklasyfikowany jako wyrób medyczny zgodnie z dyrektywą 93/42/EEC,
- dostępne w różnych rozmiarach i kolorach (30-180 cm).

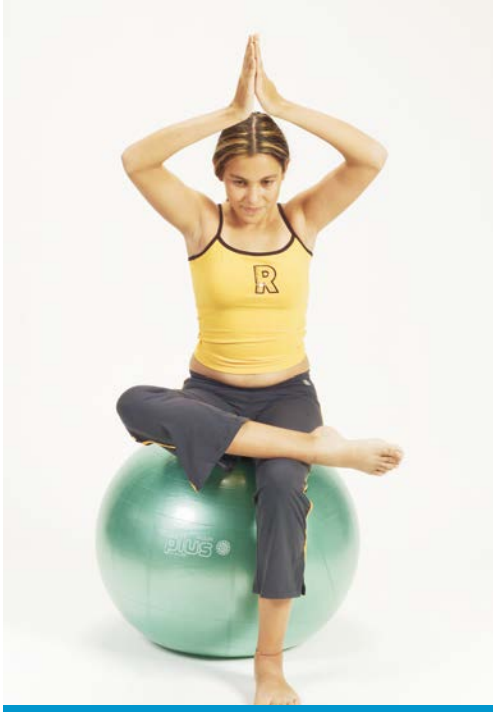

Ze względu na bardzo szeroką gamę dostępnych modeli, prezentujemy jedynie wybrane wzory – pełna oferta na stronie **www.meden.com.pl/oferta**

Taśmy rehabilitacyjne

Taśmy PINOFIT-Band są oryginalnym produktem naturalnym, wykonanym z czystego lateksu. Stanowią alternatywę dla konwencjonalnych przyborów terapeutycznych. Odpowiednie dla osób w każdym wieku, o różnym stopniu sprawności fizycznej. Zapewniają przeprowadzenie profesjonalnego treningu z progresywnym oporem.

W wielu dziedzinach medycyny taśmy PINOFIT-Band wykorzystywane są z powodzeniem już od wielu lat. Znajdują zastosowanie przede wszystkim w rehabilitacji na oddziałach ortopedycznych, gdzie używane są w ćwiczeniach oporowych do odbudowy funkcji mięśni i stawów. Taśmy wykorzystywane również w medycynie sportowej, neurologii, geriatrii, pediatrii oraz domowej opiece medycznej. Dla wielu grup sportowych taśmy pozostają podstawowym przyborem do ćwiczeń.

Regularny i zarazem prosty trening z taśmami pociąga za sobą wymierne efekty w postaci przyrostu siły mięśniowej i wytrzymałości.

Kolor określa opór:

- żółty - słaby opór,
- czerwony - średni opór,
- limonka - duży opór,
- zielony - mocny opór,
- niebieski - bardzo duży opór.

Rozciągnięta długość w cm (początkowa długość 30 cm)	Ciąg w kg			
	żółta	czerwona	zielona	niebieska
50	1,02	1,58	1,93	2,83
70	1,35	2,49	2,73	4,08
80	1,58	2,95	3,18	4,64
90	1,81	3,40	3,62	5,45

Zalety taśm PINOFIT-Band:

- naturalny produkt z czystego lateksu,
- przyczyniają się do polepszenia sprawności,
- tanie, łatwe w użyciu, wielofunkcyjne, lekkie i elastyczne,
- do zastosowania: w domu, przychodni, pracy, podróży itp.,
- do nabycia taśmy o różnych stopniach oporu,
- nie ulegają większemu zniszczeniu, nawet po wielokrotnym użyciu,
- oznaczone znakiem towarowym gwarantującym jakość.

Wskazówki:

- nigdy nie zapominamy o rozgrzewce,
- stopniowo powiększamy zakres treningu,
- zwiększamy obciążenie bez obciążenia organizmu,
- dążymy do regularnego, codziennego treningu,
- w czasie ćwiczeń oddychamy spokojnie i równomiernie, unikając wstrzymywania powietrza,
- taśmę chwytamy i mocujemy w taki sposób, aby nie wysunęła się podczas ćwiczeń (wykorzystujemy szerokość taśmy, aby nie dochodziło do ucisku i ograniczenia dopływu krwi),
- opór - kolor taśmy dobieramy tak, aby początkujący mogli bez problemu wykonać ćwiczenie 8-12 razy, a zaawansowani 12-26"; gdy ten pułap zostanie osiągnięty rozpoczynamy trening z taśmą o większym oporze,
- ćwiczenia wykonujemy zachowując prawidłową postawę,
- ćwiczenia przeprowadzamy dla obydwu stron.

RehaCross | Przyścienny system mocowania taśm

HopTop | Drabinka do ćwiczeń

RehaCross to bardzo proste w obsłudze i bezpieczne urządzenie, które służy do mocowania ogólnodostępnych na rynku taśm o różnym oporze.

Prosta, lekka i wytrzymała konstrukcja składająca się z szyny prowadzącej (naściennej) oraz dowolnie regulowanej blokady pasów zajmuje niewiele miejsca. Nadaje się do zastosowania zarówno w ośrodkach medycznych, jak i w domach pacjentów.
Elastyczne taśmy umożliwiają bardzo zróżnicowany trening oporowy, który niezwykle skutecznie mobilizuje mięśnie głębokie oraz poprawia stabilizację i równowagę.
Taśmami o różnym oporze możemy zastąpić w terapii hantle czy ciężary. Regulowany uchwyt pozwala na dostosowany indywidualnie do wzrostu pacjenta trening mięśni kończyn górnych, dolnych, tułowia oraz trening powięziowy.

Przyrząd na pewno pomoże zwiększyć efektywność każdej terapii oraz posłuży także osobom zdrowym, chcącym profilaktycznie zapobiegać urazom oraz bólom stawów i mięśni.

Taśmy PINOFIT-Band®

W wielu dziedzinach medycyny taśma **PINOFIT-Band®** wykorzystywana jest z powodzeniem już od wielu lat. Znajduje ona zastosowanie przede wszystkim w rehabilitacji na oddziałach ortopedycznych gdzie używana jest w ćwiczeniach oporowych do odbudowy funkcji mięśni i stawów. Ciągle zwiększa się zakres stosowania taśmy **PINOFIT-Band®** w ortopedii, medycynie sportowej, neurologii, geriatrii, pediatrii oraz domowej opiece medycznej. Dla wielu grup sportowych taśma **PINOFIT-Band®** pozostaje podstawowym przyborem do ćwiczeń. Zastosowanie jej jest niezbędne, a także skuteczne zarówno w rehabilitacji, jak i w działaniu prewencyjnym. Regularny, a zarazem prosty trening z **PINOFIT-Band®** pociąga za sobą wymierzalne efekty w postaci przyrostu siły mięśniowej i wytrzymałości.

Drabinka do ćwiczeń rehabilitacyjnych **HopTop** przeznaczona jest do wspomagania i wykonywania ćwiczeń rehabilitacyjnych w celu łagodzenia lub kompensowania skutków urazów, kontuzji lub upośledzenia oraz korekcji wad postawy. Wykonywanie ćwiczeń na drabince **HopTop** prowadzi do zwiększenia aktywności ruchowej, wzmacnia układ mięśniowy oraz rozwija koordynację ruchową.

Drabinka **HopTop** jest kompatybilna z systemem **RehaCross**.

Parawany

Jednoskrzydłowy parawan **PDG-1** oraz trójskrzydłowy parawan **PDG-3** to niezbędne wyposażenie każdego gabinetu lekarskiego, zabiegowego, kosmetycznego lub oddziału szpitalnego. Lekki, stalowy stelaż gwarantuje stabilność nie tracąc na lekkości. Płótno parawanu uszyte zostało z tkaniny typu MEDICAL, umożliwiającej łatwe utrzymanie w czystości.

Huber 360® Evolution | Urządzenie do aktywnej rehabilitacji

INNER POWER.
BETTER LIFE.

Huber 360® Evolution to urządzenie służące do aktywnej rehabilitacji w oparciu o biofeedback. Jego oprogramowanie umożliwia trening nakierowany na konkretne patologie (np. stwardnienie rozsiane, choroba Alzheimera, skręcenie stawu kolanowego itp.), rehabilitację przed i pooperacyjną (np. endoprotezoplastyka stawu biodrowego, rekonstrukcja ACL itp.), dyscypliny sportowe (piłka nożna, narciarstwo, jazda na łyżwach itp.). Istnieje również możliwość samodzielnego zaprogramowania treningu według indywidualnych potrzeb.Urządzenie może być wykorzystane w bardzo szerokim spektrum przypadków: od osób starszych i pacjentów neurologicznych, przez osoby w średnim wieku, chcące utrzymać jak najlepszą sprawność, aż po zawodowych sportowców.

Najważniejsze zalety Hubera 360® Evolution:

- zintegrowany system oceny sprawności przystosowany do pacjentów z różnymi rodzajami dolegliwości,
- system dynamicznej poprawy postawy,
- wieloosiowa platforma z silnikiem, umożliwiająca precyzyjny wybór trajektorii ruchu, dostosowany do indywidualnych potrzeb pacjenta,
- czujniki siły wbudowane zarówno w platformę, jak i uchwyty,
- możliwość pobudzania określonych grup mięśniowych oraz całego układu nerwowo-mięśniowego,
- monitorowanie progresu terapeutycznego dzięki możliwości stworzenia indywidualnego konta pacjenta i generowania raportów,
- wbudowane programy treningowe dla kategorii: zdrowie, sport i fitness (z możliwością edycji i dostosowania poziomu trudności),
- dedykowany tablet, który umożliwia wygodną kontrolę podczas terapii,
- osiąganie założonych celów realizowane jest poprzez przyjmowanie odpowiednich pozycji wyświetlanych na ekranie, monitorowanie informacji płynących z czujników w platformie i uchwytach (biofeedback) oraz odpowiednie reakcje wobec zaprogramowanej trajektorii pracy platformy.

Sprecyzowane trajektorie ruchu platformy w zależności od wskazań terapeutycznych:

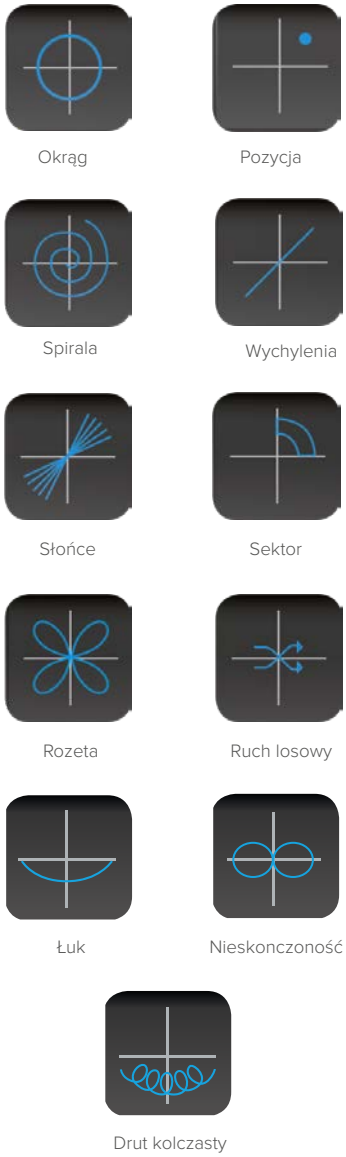

Możliwości Huber 360® Evolution:

- moduł Wi-Fi, umożliwiający komunikację między tabletem a urządzeniem,
- ekran dotykowy z intuicyjnym interfejsem,
- czujniki siły zintegrowane z uchwytami,
- platforma z silnikiem umożliwiająca prace w wielu trajektoriach,
- dynamiczna kontrola postawy (monitoring środka nacisku stóp na podłoże),
- generowanie raportów pacjentów w PDF.

Huber 360® Evolution | Urządzenie do aktywnej rehabilitacji

360° rehabilitacji

Trening z **Huber 360® Evolution** podzielony jest na 4 podstawowe kategorie ćwiczeń: gibkość i mobilność, dynamiczne wzmocnienie, postawa i równowaga oraz wytrzymałość.

Gibkość i mobilność:

- system dynamicznej poprawy postawy korzystnie wpływa na precyzję rozciągania mięśni,
- wieloosiowa platforma z silnikiem porusza stawy dzięki zaprogramowanym trajektoriom.

Dynamiczne wzmocnienie:

- system dynamicznej poprawy postawy, odpowiedni kierunek ruchu platformy oraz informacje pojawiające się na ekranie ułatwiają przyjęcie pozycji wyjściowej podczas ćwiczeń w celu lepszego zaangażowania wybranej grupy mięśniowej.

Postawa i równowaga:

- zaprogramowane warianty ćwiczeń, które mogą być dostosowane do poziomu sprawności osoby ćwiczącej (platforma ruchoma / pochylona / zablokowana, cel ruchomy /nieruchomy, dopasowanie wychylenia itp.).

Wytrzymałość:

- dynamiczne ćwiczenia podzielone na sześć różnych aktywności, z których trzy angażują dodatkowo, oprócz kończyn dolnych i tułowia, kończyny górne.

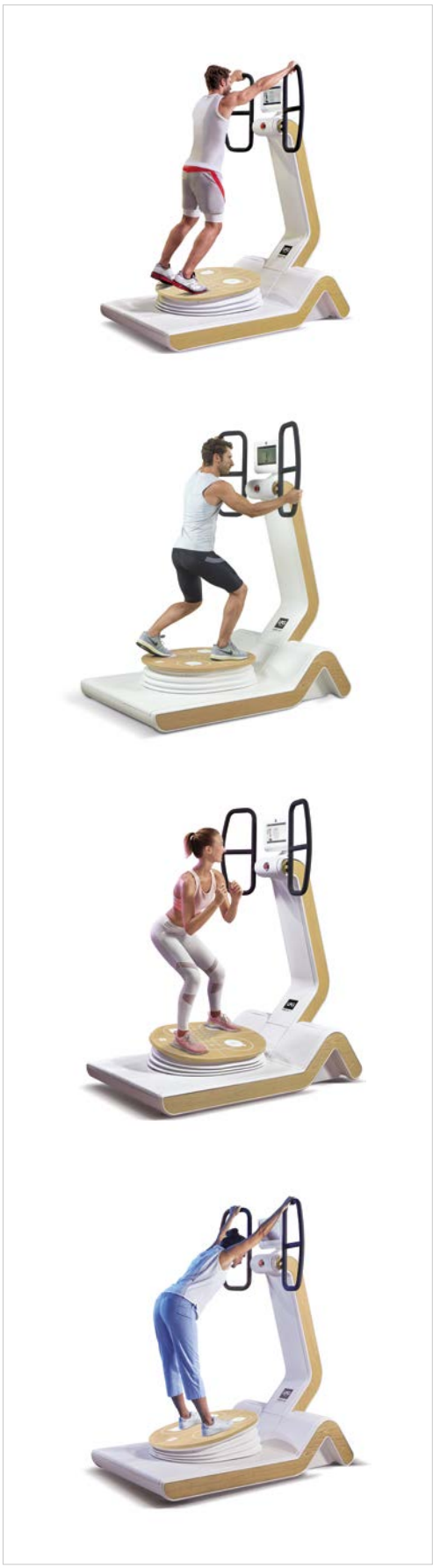

Huber 360® Evolution | Urządzenie do aktywnej rehabilitacji

Aplikacja Huber 360® Evolution na tablecie umożliwia:

- komunikację z urządzeniem,
- wykonanie zintegrowanej oceny medycznej / funkcjonalnej,
- tworzenie zindywidualizowanych protokołów i ich realizację,
- śledzenie postępów,
- zdalny monitoring postępów pacjenta,
- wysyłanie wyników oceny pacjentowi lub osobie zlecającej test.

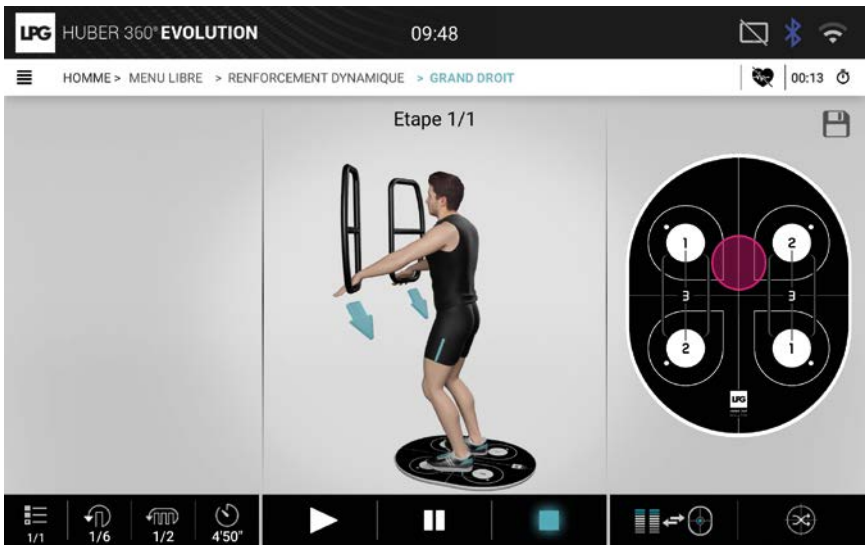

Ocena medyczna oraz progres funkcjonalny pacjentów:

- 7 testów: ocena stabilności obunóż (oczy otwarte / zamknięte), ocena stabilności jednonóż (lewa / prawa), test chodu (w miejscu), limity stabilności, test ograniczeń ruchowych (dot. odcinka L kręgosłupa), test siły mięśniowej, test koordynacji,
- tworzenie raportów pełnych i uproszczonych (wersja dla pacjenta),
- monitorowanie progresu pacjentów z uwzględnieniem poszczególnych sesji,
- możliwość wysyłania wyników w formacie PDF bezpośrednio do pacjentów lub terapeutów.

Dane techniczne:

Wymiary z uwzględnieniem poręczy (dł. x szer. x wys.) [cm]:	180 x 133 x 210
Zajmowana powierzchnia [m²]:	1,9 (2,4 z poręczami)
Maksymalne wychylenie platformy [°]:	10
Zasilanie [V/Hz]:	230/50-60
Maks. waga użytkownika [kg]:	140
Waga urządzenia (z poręczami) [kg]:	285

Wyposażenie standardowe:

Poręcze ochronne

Doczepiane siedzisko

Dwie nakładki umożliwiające precyzyjne ustawienie stopy

Klin do pozycjonowania pacjenta

Tablet sterujący

Gymna W-Move | System ćwiczeń obwodowych

gymna®

Gymna jest marką znaną wśród fizjoterapeutów na całym świecie od 35 lat. Dzięki projektowaniu w zgodzie z zasadami ergonomii, najwyższym standardom produkcji oraz zastosowaniu materiałów najwyższej jakości urządzenia oferowane przez firmę cieszą się wspaniałą renomą na całym świecie.

Gymna to najwyższa jakość, funkcjonalność, popularność i łatwość użycia

Zestaw urządzeń stworzony do przeprowadzania treningów poprawiających zakres ruchu, zwiększających siłę mięśni oraz wpływających na ogólną poprawę stanu zdrowia. Produkty przyjazde dla użytkownika o prostym, ale eleganckim i ergononicznym wygladzie. Koncepcja ćwiczeń jednocześnie angażująca mięśnie agonistyczne i antagonistyczne.

Hydrauliczny system regulacji obciążenia

Urządzenia **W-Move** firmy Gymna nie tylko łączą w sobie zalety treningu siłowego i kardio, przede wszystkim pozwalają zredukować ryzyko kontuzji związane z nadmiernym obciążeniem lub nieumiejętną obsługą obciążników w tradycyjnych siłowniach. Zamiast standardowych obciążników na linkach lub prowadnicach, zastosowano hydrauliczny system regulacji obciążenia.

Komfort użytkowania

Urządzenia do treningu obwodowego **W-Move** firmy **Gymna** są łatwe w użytkowaniu i nie wymagają specjalnego przygotowania. Urządzenia zostały zaprojektowane dla osób wymagających ćwiczeń ze stałym i równo rozłożonym oporem w celu odzyskaniu właściwej siły i elastyczności mięśni.

Urządzenia zostały zaprojektowane z uwzględnieniem zasad biomechaniki i ergonomii. Nadrzędnym celem było znalezienie rozwiązania zapewniającego ćwiczącym efektywny trening, komfort użytkowania oraz łatwość w użyciu. W rezultacie powstały urządzenia o prostej linii, bez wysokich progów utrudniających ćwiczenia osobom starszym lub po urazach.

W-Move są wyposażone w łatwy w obsłudze hydrauliczny system sterowania obciążeniem, bazujący na pierścieniu z sześcioma poziomami oporu. Hydrauliczny system sterowania obciążeniem, dzięki stałemu i równo rozłożonemu oporowi urządzenia minimalizuje ryzyko zbyt mocnego obciążenia stawów lub ścięgien podczas treningu.

Zalety hydraulicznego systemu regulacji obciążenia:

- łatwa regulacja oporu,
- łagodniejsze i bardziej płynne obciążenie,
- większy komfort użytkowania,
- idealne do ćwiczeń według koncepcji treningu obwodowego,
- idealne dla osób starszych, po rehabilitacji i kobiet,
- wysokie bezpieczeństwo użytkowania.

Zestaw **W–Move** do treningu obwodowego firmy Gymna to koncepcja 9 urządzeń zapewniających różnorodne ćwiczenia poprawiające zakres ruchu, zwiększające siłę mięśni oraz wpływające na ogólną poprawę stanu zdrowia użytkowników. Zastosowanie ćwiczeń w okręgu pozwala na zaangażowanie większej grupy uczestników w aktywność fizyczną, nawet jeśli dostępna przestrzeń nie jest zbyt duża.

Urządzenia linii W–Move sprawdzą się nawet w małych pomieszczeniach. Do ćwiczeń wystarczy zaledwie 20 m².

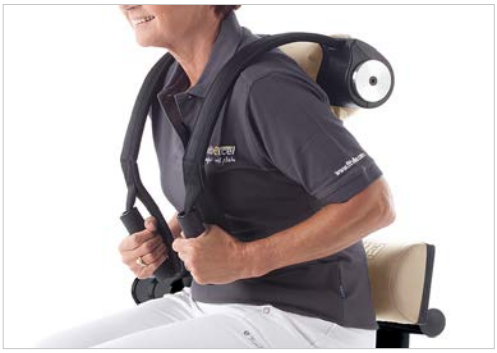

Gymna W-Move | System ćwiczeń obwodowych

Shoulder press

Aktywowanie grup mięśniowych:

- mięśnie naramienne,
- mięsień trójgłowy ramienia,
- mięsień dwugłowy ramienia.

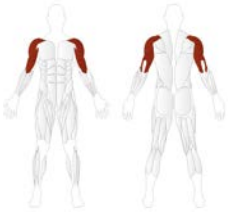

Pozycja startowa:

Usiądź na siedzisku z wyprostowanymi plecami. Oprzyj całe stopy na podłodze i złap dłońmi za uchwyty.

Pozycja końcowa:

Unieś ręce jak najwyżej dasz radę, trzymając uchwyty, utrzymaj pozycję przez kilka sekund. Następnie opuść ręce na dół, ciągnąc uchwyty, aż do uzyskania pozycji wyjściowej. Utrzymuj wyprostowaną sylwetkę przez całe ćwiczenie.

Wymiary (dł. x szer. x wys.): 75 x 61 x 127,5 cm | Waga: 30 kg

Abdominal / Back

Aktywowanie grup mięśniowych:

- mięsień prosty brzucha,
- mięsień prostownik grzbietu.

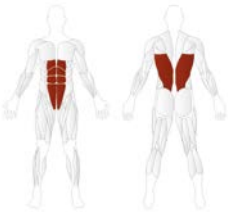

Pozycja startowa:

Usiądź na siedzisku z wyprostowanymi plecami. Oprzyj całe stopy na podłodze i złap dłońmi za uchwyty.

Pozycja końcowa:

Pochyl tułów do przodu najdalej jak dasz radę. Utrzymaj pozycję przez kilka sekund, następnie pokonując opór urządzenia wróć do pozycji wyjściowej. Podczas ćwiczenia przyciskaj plecy do podpórki.

Wymiary (dł. x szer. x wys.): 102,8 x 70 x 115 cm | Waga: 27 kg

Leg Press

Aktywowanie grup mięśniowych:

- mięsień czworogłowy uda,
- mięsień pośladkowy wielki,
- mięsień brzuchaty łydki,
- mięsień piszczelowy wielki,
- mięsień płaszczkowaty.

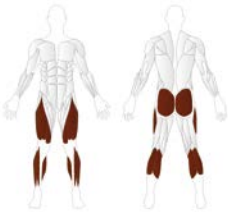

Pozycja startowa:

Usiądź na siedzisku z wyprostowanymi plecami. Użyj pomocy „Easy – Flex – Start" do położenia stóp na podpórce i złap dłońmi za uchwyty.

Pozycja końcowa:

Trzymając się uchwytów wyprostuj nogi w kolanach, napierając biodrami w poziomie. Podczas ćwiczenia przyciskaj plecy do oparcia.

Wymiary (dł. x szer. x wys.): 152 x 61 x 126 cm | Waga: 50 kg

Pec Dec / Fly

Aktywowanie grup mięśniowych:

- mięsień piersiowy większy,
- mięsień trójgłowy ramienia,
- mięśnie naramienne

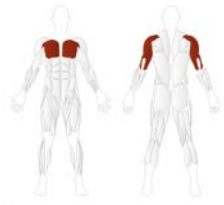

Pozycja startowa:

Usiądź na siedzisku z wyprostowanymi plecami. Oprzyj przedramiona na podpórkach i złap dłońmi za uchwyty.

Pozycja końcowa:

Łagodnie pociągnij za uchwyty „do siebie" i utrzymaj pozycję przez kilka sekund. Powróć do pierwotnej pozycji. Podczas ćwiczenia przyciskaj plecy do oparcia.

Wymiary (dł. x szer. x wys.): 74,5 x 126 x 126 cm | Waga: 38 kg

Abductor / Hip Adductor

Aktywowanie grup mięśniowych:

- mięsień napinacz powięzi szerokiej,
- mięsień przywodziciel wielki,
- mięsień pośladkowy wielki.

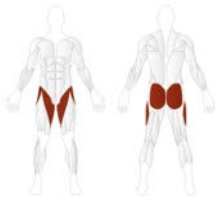

Pozycja startowa:

Usiądź na siedzisku z wyprostowanymi plecami. Włóż nogi w strzemiona i złap dłońmi za uchwyty.

Pozycja końcowa:

Powoli napieraj na ramiona urządzenia, pokonując opór urządzenia i rozsuwając je od siebie na maksymalną szerokość. Wytrzymaj przez chwilę i wróć do pozycji wyjściowej. Podczas ćwiczenia przyciskaj plecy do oparcia.

Wymiary (dł. x szer. x wys.): 108 x 108 x 126 cm | Waga: 41 kg

Leg Extension / Leg Curl

Aktywowanie grup mięśniowych:

- czworogłowy uda,
- ścięgno podkolanowe.

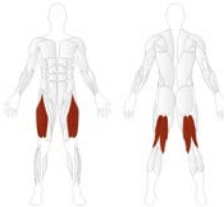

Pozycja startowa:

Usiądź na siedzisku z wyprostowanymi plecami. Przełóż stopy przez wałki ramienia i złap za uchwyty.

Pozycja końcowa:

Trzymając się uchwytów wyprostuj nogi w kolanach, napierając biodrami w poziomie. Podczas ćwiczenia przyciskaj plecy do oparcia.

Wymiary (dł. x szer. x wys.): 116 x 80 x 127 cm | Waga: 31 kg

Gymna W-Move | System ćwiczeń obwodowych

Chest

Aktywowanie grup mięśniowych:

- mięsień trójgłowy ramienia,
- mięsień piersiowy większy,
- mięsień dwugłowy ramienia.

Pozycja startowa:

Usiądź na siedzisku z wyprostowanymi plecami. Oprzyj całe stopy na podłodze i złap dłońmi za uchwyty.

Pozycja końcowa:

Łagodnie naprzyj na uchwyty aż do całkowitego wyprostowania rąk. Utrzymaj pozycję przez kilka sekund i powróć powoli do pozycji wyjściowej.

Wymiary (dł. x szer. x wys.): 126 x 70 x 126 cm | Waga: 32 kg

Biceps / Triceps

Aktywowanie grup mięśniowych:

- mięsień dwugłowy ramienia,
- mięsień trójgłowy ramienia.

Pozycja startowa:

Usiądź na siedzisku z wyprostowanymi plecami. Oprzyj przedramiona na podpórkach i złap dłońmi za uchwyt.

Pozycja końcowa:

Przyciągnij ręce do siebie, najbliżej jak to możliwe i wytrzymaj tak przez kilka sekund. Powróć do pozycji pierwotnej. Przez całe ćwiczenie naciskaj ramionami na podpórki.

Wymiary (dł. x szer. x wys.): 75 x 61 x 127,5 cm | Waga: 30 kg

Twisting

Aktywowanie grup mięśniowych:

- mięsień prosty brzucha,
- mięsień skośny zewnętrzny brzucha.

Pozycja startowa:

Usiądź na siedzisku z wyprostowanymi plecami. Oprzyj całe stopy na podłodze i owiń dłonie wokół uchwytów.

Pozycja końcowa:

Skręć tułów maksymalnie w lewo i utrzymaj pozycję przez kilka sekund. Następnie skręć tułów maksymalnie w lewo i utrzymaj pozycję przez kilka sekund. Powoli wróć do pozycji startowej.

Wymiary (dł. x szer. x wys.): 105 x 73 x 105 cm | Waga: 38 kg

Koncepcja DAVID

Kompleksowe podejście do rehabilitacji kręgosłupa, stawu barkowego, kolana i biodra

Nowe możliwości

Każdy pacjent ma prawo do otrzymania jak najlepszej opieki zdrowotnej. Rolą fizjoterapeuty badź lekarza jest poprowadzenie pacjenta przez cały proces rehabilitacji. Firma **DAVID** tworzy wysokiej jakości urządzenia do leczenia problemów z układem mięśniowo-szkieletowym.

Terapia ruchowa

Terapia ruchowa jest skuteczną metodą w leczeniu różnych schorzeń układu mięśniowo-szkieletowego.

Wyzwania w fizjoterapii

Wpływ globalnego starzenia się, rosnąca średnia wieku oraz choroby związane ze stylem życia, takie jak otyłość, cukrzyca, choroby układu krążenia oraz problemy z postawą i układem mięśniowo-szkieletowym, stwarzają w najbliższej przyszłości duże zapotrzebowanie na opiekę fizjoterapeutyczną. Największym wyzwaniem dla fizjoterapii jest to, że ze względu na rosnącą populację pacjentów i wyższe koszty opieki zdrowotnej, należy osiągnąć efektywność, aby móc zarządzać liczbą pacjentów. Brakuje fizjoterapeutów w USA, a także w kilku krajach Europy i Azji. Przewiduje się, że w najbliższych latach tendencja ta będzie się nasilać. Jedynym rozwiązaniem, aby sprostać zapotrzebowaniu i utrzymać koszty opieki zdrowotnej pod kontrolą, jest zastosowanie innowacji technologicznych oszczędzających czas.

Ruch jako lekarstwo

Ruch może być bardzo skutecznym lekarstwem w leczeniu schorzeń układu mięśniowo-szkieletowego ale, jak w przypadku każdego leku, zbyt duża jego ilość może być szkodliwa, a zbyt mała nie przyniesie oczekiwanej poprawy.

Prawidłowa dawka

Głównym warunkiem oczekiwanego postępu w terapii jest możliwość ilościowego określenia i kontroli wszystkich zmiennych w ćwiczeniach terapeutycznych. Jest to możliwe, jeśli urządzenia są odpowiednio zaprojektowane, tak aby zapewnić płynne i łatwe w obsłudze obciążenie w pełnym zakresie ruchu. Ruch i jego prędkość są dokładnie kontrolowane przez graficzny feedback interfejsu EVE, co zapewnia przestrzeganie indywidualnie ustalonego i bezpiecznego zakresu ruchu.

Szeroki zakres zastosowań

System **DAVID** do terapii ruchowej ma wiele zastosowań, począwszy od rehabilitacji, poprzez zapobieganie urazom, trening seniorów i profilaktykę w firmach. Wszechstronność ta pozostaje bez wpływu na skuteczność i bezpieczeństwo stosowania. Technologia z automatyczną regulacją i łatwą fiksacją danych partii ciała sprawiają, że nasze urządzenia są tak przyjazne dla użytkownika, że w wielu przypadkach ćwiczenia nie wymagają nadzoru personelu już po kilku pierwszych instruowanych sesjach terapeutycznych.

Rozwiązania dla opieki zdrowotnej

System **DAVID** do terapii ruchowej to w pełni funkcjonalna platforma, której zastosowanie zmodernizuje szpitalne oddziały fizjoterapii. Dla centrów ortopedycznych otwiera on nowe możliwości biznesowe na szybko rozwijającym się rynku usług pozachirurgicznych. Centra fizjoterapii mogą podnieść na wyższy poziom oferowane usługi i wizerunek placówki oraz opracować nowe źródła dochodów z opłat abonamentowych. Firmy świadczące opiekę zdrowotną mogą znacząco zmniejszyć absencję chorobową nawet przy programach opartych na ćwiczeniach jeden raz w tygodniu.

Koncepcja DAVID | EVE – Twój wirtualny asystent

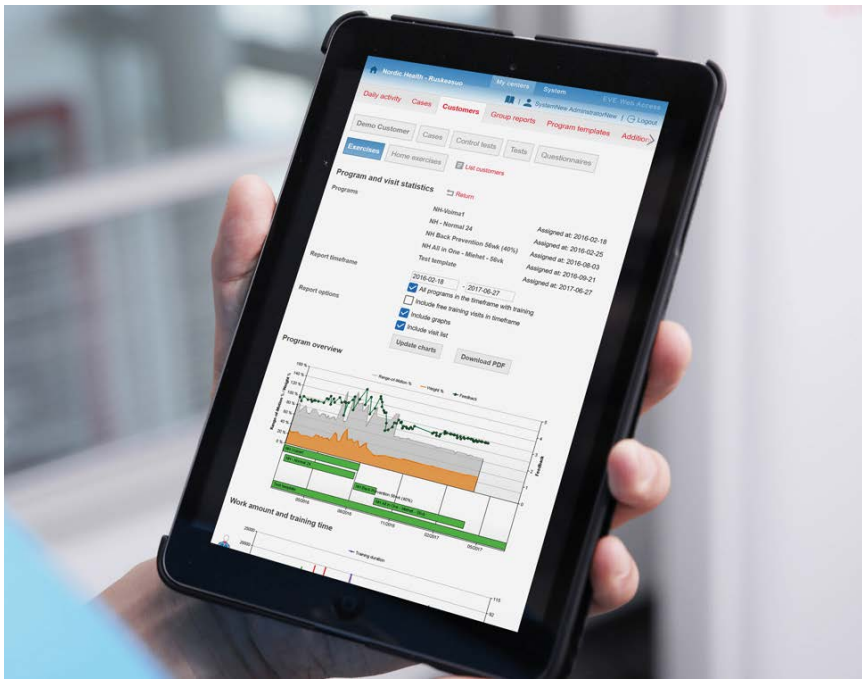

Platforma **EVE** (eValuated Exercise) zarządza całym procesem leczenia – pomaga w przydziale pacjentów do różnych grup, automatyzuje tworzenie programu leczenia, prowadzi pacjentów przez ćwiczenia indywidualne oraz gromadzi wszystkie dane potrzebne do raportów. Pomaga terapeutom podejmować lepsze decyzje terapeutyczne i motywuje pacjentów na drodze do odzyskania pełnej sprawności. Pełni też funkcję narzędzia do zarządzania raportując ilość i jakość działań podejmowanych przez instruktorów i pacjentów, a wszystko to online i w czasie rzeczywistym. Platforma **EVE** dostępna jest aż w 15 językach.

Pomiar siły i ruchomości mięśni

Za pomocą urządzeń **DAVID** i oprogramowania **EVE** mierzymy siłę i ruchomość mięśni wokół kręgosłupa, kolan, bioder i ramion. Wartości te są następnie porównywane z wartościami normatywnymi i przedstawiane w formie graficznej w przejrzystym raporcie. Pomiary pomagają w postawieniu trafnej diagnozy, a dane służą do opracowania skutecznego programu rehabilitacji.

Wyniki pomiarów

Już w najbliższej przyszłości zdecydowanie wzrośnie zapotrzebowanie na opiekę opartą na wartościach. Platforma **EVE** umożliwia łatwe eksportowanie wszystkich wyników pomiarów zgłoszonych i ocenionych przez pacjentów w jednym centralnym miejscu cyfrowym.

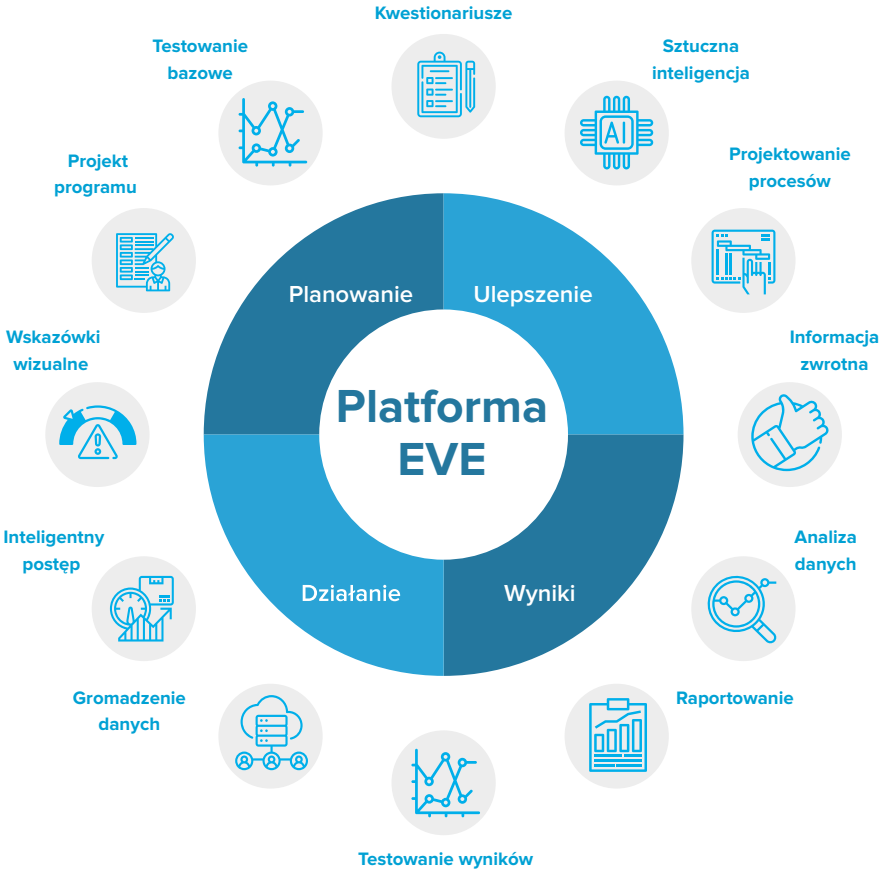

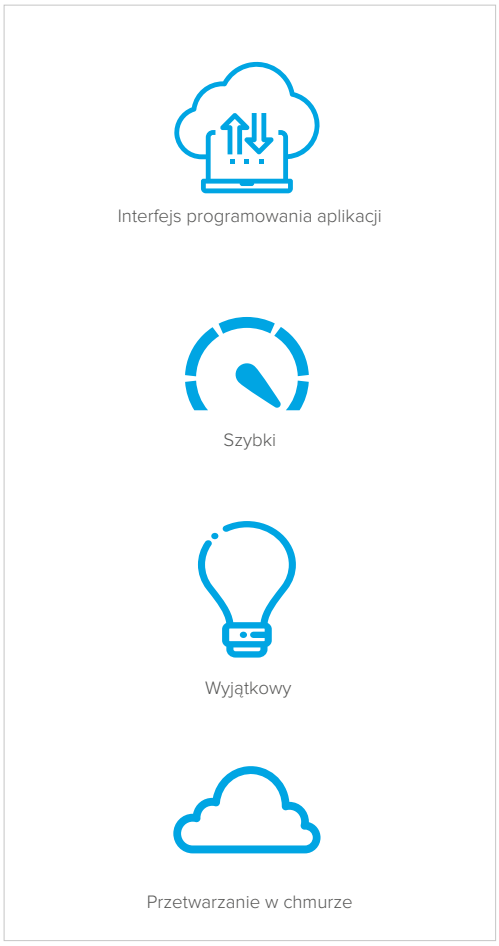

Koncepcja DAVID | EVE – Twój wirtualny asystent

Rozwiązania przyjazne pacjentom

Oprogramowanie **EVE** jest rozwiązaniem wyjątkowo przyjaznym dla pacjenta. System bio-feedback w połączeniu z obszernymi raportami pozwala pacjentom na wgląd we własne postępy. Nowoczesny sposób opieki przyczynia się do zwiększenia autentyczności, a ponadto motywuje pacjentów do dalszego działania.

Rozwiązania przyjazne terapeutom

Opieka nad pacjentem jeszcze nigdy nie była tak łatwa i przyjemna. Wszystko to dzięki interakcji pomiędzy oprogramowaniem **EVE** (wirtualnym asystentem) a terapeutą, który na podstawie obiektywnych danych może dokonać trafnych wyborów dotyczacych dalszego przebiegu terapii.

Dzięki cyfrowemu obiegowi dokumentów zdecydowanie zmniejsza się obciążenie administracyjne, co pozwala terapeutom poświęcić więcej czasu na leczenie pacjentów. Efekt mnożnikowy jest widoczny natychmiast.

Wszystkie dane dotyczące leczenia są natychmiast dostępne do raportowania – wystarczy kilka kliknięć - w dowolnym miejscu i czasie.

EVE dla terapeutów:

Śledzenie jakości leczenia

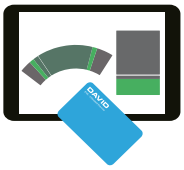

Automatyczna zmiana parametrów ćwiczeń

Ograniczenie pracy powtarzalnej, przy jednoczesnej oszczędności czasu na pracę nierutynową

Wykresy i raporty z postępów leczenia pacjenta

EVE dla pacjentów:

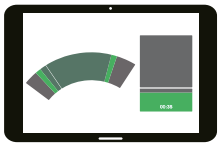

Wskazówki wizualne

Informacja zwrotna odnośnie jakości uzyskanych wyników

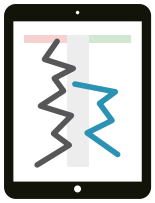

Możliwość śledzenia indywidualnych postępów

Koncepcja DAVID

EVE – Twój wirtualny asystent

David - rozwiązanie dla ćwiczeń funkcjonalnych

System **EVE** nie ogranicza się tylko do ćwiczeń na urządzeniach. Każde ćwiczenie lub terapię można dodać do programów treningowych pacjenta wykorzystując zdjęcia, filmy i pisemne instrukcje. Moduł Exercise wyposażono w duży 42-calowy ekran dotykowy z funkcją rozpoznawania gestów Kinect. Klienci mogą łatwo zaznaczyć, które ćwiczenia wykonali i czy mieli problem z wykonaniem tych ćwiczeń. Ta dodatkowa funkcja jest również dostępna w module Info.

EVE

Wszystkie urządzenia terapeutyczne wyposażono w kolorowy monitor z ekranem dotykowym, na którym pacjenci mogą zalogować się przy użyciu karty RFID i zobaczyć prawidłowe ustawienia treningu. Większość ustawień urządzenia jest dostosowywana automatycznie za pomocą siłowników, w oparciu o preferencje zapisane przez terapeutów. Podczas treningu na monitorze widoczny jest bezpieczny zakres ruchu, który wynika z pomiarów wolnej od bólu ruchomości pacjenta. Terminal wskazuje również prawidłowe tempo wykonywania ćwiczeń i stale monitoruje koordynację ruchów. Pacjenci otrzymują natychmiastowe informacje zwrotne o tym, jak dobrze wykonali zaplanowane ćwiczenie w oparciu o zakres ruchu, ilość pracy, koordynację i szybkość, którymi wykazali się w czasie wykonywania ćwiczenia

EVE: Moduł Info

Przy pomocy identyfikatora RFID klienci logują się do platformy **EVE** i swoich sesji treningowych. Mogą znaleźć tu również wiadomości od terapeutów, odpowiedzieć na pytania dotyczące bólu oraz inne pytania zawarte w zaprogramowanych uprzednio kwestionariuszach. Klienci mają tu również wgląd do ich wcześniejszych / aktualnych / przyszłych planów treningowych. Terapeuci mogą korzystać z pełnej funkcjonalności pakietu oprogramowania Web Access dzięki osobnemu loginowi.

Odkryj świat marki David:

Już tysiące terapeutów na świecie prowadzi kontrolowany proces rehabilitacji na urządzeniach marki **DAVID** u 300.000 pacjentów rocznie. W celu zagwarantowania wysokiej jakości leczenia i wsparcia personelu kliniki, stworzyliśmy innowacyjną platformę **DAVID** Academy.

Nasza platforma edukacyjna pomaga terapeutom w prawidłowym prowadzeniu procesu rehabilitacji u pacjentów. Po ukończeniu kursu terapeuci otrzymują odpowiednio brązowy, srebrny lub złoty certyfikat.

Baza danych

Baza danych urządzeń marki **DAVID** to zintegrowane środowisko cyfrowe, w którym to przechowywane są podręczniki użytkowania, filmy instruktażowe, a także protokoły leczenia. Dostęp do bazy posiadają wszyscy użytkownicy urządzeń marki **DAVID**.

E-Learning

Platforma e-learningowa zawiera różnego rodzaju kursy online dotyczące obsługi urządzeń marki **DAVID** do leczenia kręgosłupa, biodra, kolana i barku. Na platformie znajdziemy również oprogramowanie **EVE** oraz przydatne kursy w zakresie terapii ruchowej i leczenia bólu.

Zajęcia praktyczne

Podczas zajęć praktycznych jeden z naszych szkoleniowców udaje się do kliniki, aby przeszkolić terapeutów bądź też kierowników ośrodka.

Zajęcia są zawsze połączone z lekcjami e-learningowymi i mogą odbywać się w naszym centrum demonstracyjnym w Helsinkach w Finlandii.

Koncepcja DAVID

Kompleksowe podejście do rehabilitacji kręgosłupa, stawu barkowego, kolana i biodra

Rehabilitacja kręgosłupa

Rehabilitacja kręgosłupa **DAVID** to **kompleksowa koncepcja oceny i leczenia** zaprojektowana z myślą o schorzeniach pleców i szyi. Koncepcja korzysta z dokładnie dobranych ruchów i kontrolowanego obciążenia w celu odwrócenia procesu przewlekłego osłabienia mięśni stabilizujących kręgosłup. Na bazie oceny fizykalnej, przeprowadzonych testów i kwestionariuszy tworzony jest indywidualny program ćwiczeń.

Specjalnie zaprojektowane maszyny **zapewniają bezpieczeństwo, efektywność i selektywność wykonywanych ruchów**. Przyczyniają się do znacznej poprawy mobilności, siły i koordynacji ćwiczonych partii ciała. Pełna dokumentacja i praktyczna edukacja zapewnia, że każda placówka medyczna lub rehabilitacyjna może w krótkim czasie stać się wyspecjalizowanym centrum leczenia schorzeń kręgosłupa. Program leczenia koncepcji rehabilitacji kręgosłupa **DAVID** składa się z czterech różnych faz stopniowo przemieniających nieaktywnego i niepewnego pacjenta w pewną i samodzielną osobę gotową na wymagania codziennych aktywności.

PROFIL KRĘGOSŁUPA – WYKRES

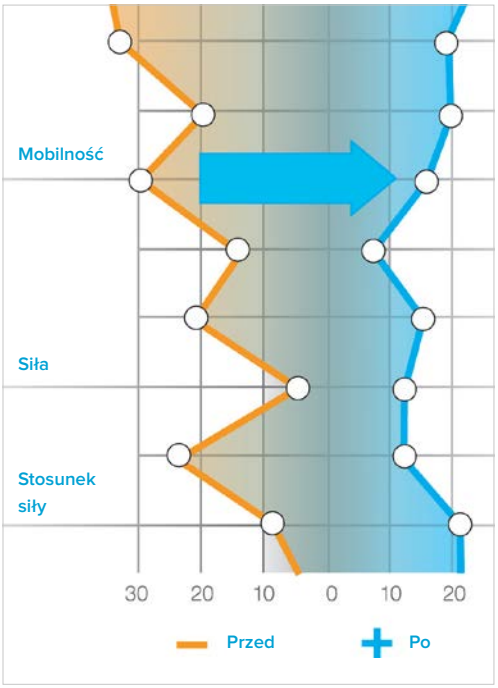

G110 Wyprost w odcinku lędźwiowym / piersiowym

Mobilizuje odcinek lędźwiowy i piersiowy kręgosłupa w płaszczyźnie strzałkowej aktywując prostowniki grzbietu. Pozwala nawet osobom z ostrym, długotrwałym bólem oraz brakiem siły i koordynacji na rozpoczęcie mobilizacji i wzmacniania z pełnym bezpieczeństwem i minimalnym bólem.

- automatyczna regulacja podnóżka i siedziska (wersja elektroniczna),
- regulacja zakresu ruchu w celu dostosowania dla różnych użytkowników,
- unikalny sposób stabilizacji eliminujący aktywność silnych prostowników stawu biodrowego pozwalający skupić pracę na odcinku lędźwiowym i piersiowym,
- segmentalny ruch kręgów aktywuje ważne mięśnie międzykolcowe i skręcające,
- integracja testów siły i mobilności z systemem EVE,
- zaangażowane mięśnie: kolcowy (odcinek piersiowy), biodrowo-żebrowy, najdłuższy, międzykolcowy, wielodzielny, półkolcowy,
- wymiary (szer. x dł. x wys.) [cm]: 89 x 138 x 139,
- waga [kg]: 264,
- stos [kg]: 2,5/100.

G120 Rotacja w odcinku lędźwiowym / piersiowym

Mobilizuje lędźwiowy i piersiowy odcinek kręgosłupa w płaszczyźnie poprzecznej aktywując mięśnie rotujące. Efektywny system unieruchomienia górnej i dolnej połowy ciała zapewnia izolowany ruch rotacji.

- zajmowanie pozycji na urządzeniu jest szybkie i łatwe,
- automatyczne dostosowanie wysokości elementu unieruchamiającego górną połowę ciała,
- dolna część ciała wykonuje rotację, podczas gdy górna pozostaje ustabilizowana,
- ustawianie pozycji wyjściowej w 10° odstępach,
- precyzyjna krzywa obciążenia zapewnia płynny ruch w pełnym zakresie,
- ruch prowadzony jest w dwóch kierunkach,
- integracja testów siły i mobilności z systemem EVE,
- zaangażowane mięśnie: skośny zewnętrzny, skośny wewnętrzny, mięśnie skręcające krótkie i długie,
- wymiary (szer. x dł. x wys.) [cm]: 143 x 140 x 160,
- waga [kg]: 285,
- stos [kg]: 2,5/100.

G130 Zgięcie w odcinku lędźwiowym / piersiowym

Mobilizuje lędźwiowy i piersiowy odcinek kręgosłupa w płaszczyźnie strzałkowej aktywując mięśnie zginające.

- automatyczna regulacja podnóżka i siedzenia (wersja elektroniczna),
- regulacja zakresu ruchu w celu dostosowania różnych użytkowników,
- unikalny sposób stabilizacji eliminujący aktywność silnych zginaczy stawu biodrowego pozwalający skupić pracę na mięśniach brzucha,
- wysoka mobilizacja połaczenia międzykręgowego kręgosłupa segment po segmencie,
- integracja testów siły i mobilności z systemem EVE,
- zaangażowane mięśnie: prosty brzucha,
- wymiary (szer. x dł. x wys.) [cm]: 89 x 138 x 158,
- waga [kg]: 275,
- stos [kg]: 2,5/100.

G140 Wyprost, zgięcie, skłon do boku w odcinku szyjnym

Mobilizuje odcinek szyjny do wyprostu i zgięcia do boku aktywując prostowniki i zginacze:

- automatyczna regulacja siedzenia (wersja elektroniczna)
- obrotowy terminal i siedzisko dla łatwego dostępu do urządzenia i terminala
- ergonomicznie wyprofilowane siedzisko pozwalające przyjąć prawidłową postawę,
- integracja testów siły i mobilności z systemem EVE,
- zaangażowane mięśnie: zstępująca część mięśnia czworobocznego grzbietu, płatowaty głowy i szyi, półkolcowy część karkowa i głowowa, najdłuższy głowy i szyi, międzykolcowe - część szyjna, półkolcowy część szyjna, mostkowo-obojczykowo-sutkowy, pochyły przedni, środkowy, tylny,
- wymiary (szer. x dł. x wys.) [cm]: 108 x 115 x 190,
- waga [kg]: 177,
- stos [kg]: 1/25.

G150 Zgięcie do boku w odcinku lędźwiowym / piersiowym

Mobilizuje lędźwiowy i piersiowy odcinek kręgosłupa w płaszczyźnie czołowej aktywując zginacze do boku.

- automatyczna regulacja siedzenia (wersja elektroniczna),
- mechanizm stabilizacji stawu biodrowego zapewnia wyizolowanie ruchu,
- ustawianie pozycji wyjściowej w 10° odstępach,
- integracja testów siły i mobilności z systemem EVE,
- zaangażowane mięśnie: biodrowo-żebrowy część piersiowa i lędźwiowa, skośny wewnętrzny, skośny zewnętrzny, najdłuższy część piersiowa, czworoboczny lędźwi, międzypoprzeczne część lędźwiowa, kolcowy część piersiowa,
- wymiary (szer. x dł. x wys.) [cm]: 115 x 114 x 139,
- waga [kg]: 287,
- stos [kg]: 2,5/100.

Koncepcja DAVID

Kompleksowe podejście do rehabilitacji kręgosłupa, stawu barkowego, kolana i biodra

G160 Rotacja w odcinku szyjnym

Mobilizuje szyjny odcinek kręgosłupa w płaszczyźnie poprzecznej aktywizując zwykle pomijane mięśnie rotujące głowę. Zapewnia czysty, wyizolowany ruch rotacyjny, podobny do naturalnego.

- automatyczna regulacja siedzenia (wersja elektroniczna),
- ergonomicznie wyprofilowane siedzisko pozwalające przyjąć prawidłową postawę,
- ruch jest prowadzony w dwóch kierunkach,
- ustawianie pozycji wyjściowej w 10° odstępach,
- integracja testów siły i mobilności z systemem EVE,
- zaangażowane mięśnie: mostkowo-obojczykowo-sutkowy, płatowaty głowy i szyi, prosty głowy tylny większy, skośny głowy dolny, pochyły przedni, środkowy, tylny,
- wymiary (szer. x dł. x wys.) [cm]: 110 x 100 x 179,
- waga [kg]: 169,
- stos [kg]: 1/25.

Rehabilitacja biodra i kolana

Inżynieria biomechaniczna połączona z inteligencją i prowadzeniem systemu EVE czyni koncepcję rehabilitacji biodra i kolana David idealną dla celów zarówno rehabilitacji i prewencji, ale także treningu siłowego.

G200 Staw kolanowy - wyprost

Wszechstronne urządzenie dla ruchu wyprostnego kolana. Krzywa obciążenia zapewnia płynne i przyjemne doświadczenie treningowe nawet dla bolesnych kolan. Wysoce efektywne i bezpieczne.

- automatyczna regulacja oparcia (wersja elektroniczna),
- samoistnie dopasowujące się poduszki na wysokości stawów skokowych,
- regulacja zakresu ruchu w celu dostosowania do różnych użytkowników,
- łatwe zajęcie miejsca i zejście z maszyny,
- trening na dwie lub jedną nogę,
- nadaje się zarówno do rehabilitacji jak i treningu sportowego,
- naukowo potwierdzona krzywa obciążenia,
- integracja testów siły i mobilności z systemem EVE,
- zaangażowane mięśnie: obszerny przyśrodkowy, obszerny boczny, obszerny pośredni, prosty uda,
- wymiary (szer. x dł. x wys.) [cm]: 117 x 134 x 139,
- waga [kg]: 360,
- stos [kg]: 2,5/5/150.

G210/G220 Wielofunkcyjna suwnica do nóg

Wielofunkcyjna suwnica dla różnych zastosowań począwszy od rehabilitacji, a kończąc na treningu sportowym. Doskonała do treningu w geriatrii.

- wielofunkcyjna suwnica dla różnych zastosowań począwszy od rehabilitacji, a kończąc na treningu sportowym. Doskonała do treningu w geriatrii,
- G210/G220: Trening nóg G210: trening na suwnicy oraz ćwiczenia łydek
- regulacja oparcia w zakresie 10°-70°, (wyłącznie G210),
- automatyczna regulacja płaszczyzny podparcia stóp (G210 - wersja elektryczna),
- podparcie stóp z trzema strefami dla różnych pozycji,
- łatwość zajęcia pozycji na urządzeniu,
- EVE integration with strength and mobility tests,
- zaangażowane mięśnie: prosty uda, obszerny przyśrodkowy, obszerny pośredni, obszerny boczny, pośladkowy wielki, dwugłowy uda – głowa długa, półścięgnisty, półbłoniasty, brzuchaty łydki, płaszczkowaty,
- wymiary G210/G220 (szer. x dł. x wys.) [cm]: 103 x 214 x 139/103 x 189 x 137
- waga G210/G220 [kg]: 484/479
- stos [kg]: 5/200.

G260 Staw biodrowy - wyprost

Ćwiczenie wyprostu w stawie biodrowym, które może być ukierunkowane wyłącznie na mięsień pośladkowy wielki lub szerzej, na wszystkie prostowniki stawu biodrowego. Pełną izolację osiąga się, zapobiegając przechyleniu miednicy do przodu i zapewniając lekkie odwodzenie w biodrze podczas ruchu.

- zablokowanie przodopochylenia miednicy w czasie ćwiczenia,
- 5-stopniowa rotacja poprzeczna miednicy dla pełniejszej aktywacji mięśnia pośladkowego wielkiego,
- starannie dobrana krzywa oporu zapewnia maksymalną kontrolę i aktywację zamierzonych mięśni,
- optymalne ustawienia przy minimum regulacji,
- samoistnie dopasowujące się ruchome ramię maszyny,
- automatyczna regulacja podnóżka,
- integracja testów siły i mobilności z systemem EVE,
- zaangażowane mięśnie: pośladkowy wielki, dwugłowy uda (głowa długa), półścięgnisty, półbłoniasty, przywodziciel wielki,
- wymiary (szer. x dł. x wys.) [cm]: 127 x 124 x 137,
- waga [kg]: 358,
- stos [kg]: 2,5/100.

G300 Staw kolanowy - zgięcie

Efektywne i bezpieczne ćwiczenia dla stawu kolanowego skupione na pracy zginaczy. Ćwiczenia wykonywane w wygodnej pozycji siedzącej. Zakres obciążeń jest dostosowany zarówno do potrzeb wczesnej rehabilitacji jak i treningu siłowego.

- automatyczna regulacja oparcia (wersja elektroniczna),
- samoistnie dopasowujące się poduszki na wysokości stawów skokowych,
- regulacja zakresu ruchu w celu dostosowania do różnych użytkowników,
- łatwe wejście i zejście z urządzenia,
- pas dla zapewnienia dodatkowej stabilizacji podczas ćwiczenia,
- trening na dwie lub jedną nogę,
- nadaje się zarówno do rehabilitacji jak i treningu sportowego,
- naukowo potwierdzona krzywa obciążenia,
- integracja testów siły i mobilności z systemem EVE,
- zaangażowane mięśnie: pośladkowy wielki, dwugłowy uda, półścięgnisty, półbłoniasty,
- wymiary (szer. x dł. x wys.) [cm]: 117 x 134 x 139,
- waga [kg]: 373,
- stos [kg]: 2,5/5/70.

G310 Staw biodrowy - odwodzenie

Efektywne i bezpieczne ćwiczenia dla stawu biodrowego skupione na pracy odwodzicieli stawu biodrowego.

- strzałkowy kąt udowy 120° zaprojektowany dla poprawy aktywacji mięśniowej,
- samoistnie dopasowujące się ruchome ramię maszyny,
- łatwość zajęcia pozycji / regulacja zakresu z siedziska,
- pas dla dodatkowej stabilizacji podczas ćwiczeń,
- optymalna krzywa obciążenia,
- integracja testów siły i mobilności z systemem EVE,
- zaangażowane mięśnie: pośladkowy średni, pośladkowy mały, naprężacz powięzi szerokiej,
- wymiary (szer. x dł. x wys.) [cm]: 112 x 132 x 137,
- waga [kg]: 299,
- stos [kg]: 2,5/100.

Koncepcja DAVID

Kompleksowe podejście do rehabilitacji kręgosłupa, stawu barkowego, kolana i biodra

G320 Staw biodrowy - przywodzenie

Efektywne i bezpieczne ćwiczenia dla stawu biodrowego skupione na pracy przywodzicieli stawu biodrowego.

- strzałkowy kąt udowy 120° zaprojektowany dla poprawy aktywacji mięśniowej,
- samoistnie dopasowujące się ruchome ramię maszyny,
- pas dla dodatkowej stabilizacji podczas ćwiczeń,
- optymalna krzywa obciążenia,
- integracja testów siły i mobilności z systemem EVE,
- zaangażowane mięśnie: pośladkowy średni, pośladkowy mały, przywodziciel długi, przywodziciel krótki, grzebieniowy, smukły,
- wymiary (szer. x dł. x wys.) [cm]: 114 x 129 x 137
- waga [kg]: 296,
- stos [kg]: 2,5/100.

Rehabilitacja stawu barkowego

Urządzenia David G460, G640 i G660 tworzą pierwszą część koncepcji rehabilitacji stawu barkowego. Rotatory wewnętrzne i zewnętrzne stawu ramiennego razem z mięśniami stabilizującymi łopatkę mogą być ćwiczone niezwykle bezpiecznie i wydajnie.

Optymalne ustawienie kątowe stawów kończyny górnej razem z prowadzeniem ruchu przez ramię maszyny precyzyjnie izoluje pożądane mięśnie. Wysoki stopień izolacji jest kluczowy - w przeciwnym wypadku silniejsze rotatory wewnętrzne, takie jak mięsień piersiowy większy, wykonaja pracę. Rehabilitując bolesny bark, bardzo ważna jest starannie dobrana krzywa obciążenia w celu wykonania ćwiczenia w kontrolowany sposób. Wszystkie urządzenia tej linii zostały objęte prawem patentowym.

G420 Opuszczenie z przywiedzeniem

Ćwiczenie wielostawowe dla obręczy barkowej.

- optymalne kąty stawowe,
- od szerokiej do wąskiej trajektorii ruchu ramienia,
- ergonomiczne uchwyty,
- ruch w płaszczyźnie łopatki,
- automatyczna regulacja wysokości siedziska,
- integracja testów siły i mobilności z systemem EVE,
- zaangażowane mięśnie: najszerszy grzbietu, czworoboczny, równoległoboczny, naramienny tylny,
- wymiary (szer. x dł. x wys.) [cm]: 130 x 143 x 181
- waga [kg]: 355,
- stos [kg]: 2,5/100.

G460 Odwiedzenie po diagonalnej*

Ruch do góry i do boku, prowadzony przez ramię maszyny, aktywuje mięśnie stabilizujące łopatkę. Ten zwykle trudny do wykonania ruch dla bolesnego barku jest prosty i bezbolesny podczas ćwiczenia na urządzeniu David.

- starannie zaprojektowane kształtki podtrzymują ramiona i zapobiegają aktywacji zstępującej części mięśnia czworobocznego,
- konstrukcja zapewniająca wolne ręce, umożliwia rotację zewnętrzną w stawach ramiennych w celu większej aktywacji mięśnia nadgrzebieniowego,
- automatyczna regulacja siedziska,
- łatwość stosowania, wymagane minimum nadzoru,
- integracja testów siły i mobilności z systemem EVE,
- zaangażowane mięśnie: czworoboczny (część środkowa i dolna), równoległoboczny większy i mniejszy, naramienny (głowa tylna), nadgrzebieniowy,
- wymiary (szer. x dł. x wys.) [cm]: 129 x 118 x 160
- waga [kg]: 277,
- stos [kg]: 2,5/100.

* Opatentowano

Koncepcja DAVID

Kompleksowe podejście do rehabilitacji kręgosłupa, stawu barkowego, kolana i biodra

G510 Odwodzenie łopatki / wyciskanie*

Urządzenie wielofunkcyjne łączące izolowaną protrakcję i wielostawowe ćwiczenia z wyciskaniem na klatkę piersiową.

- optymalne kąty stawowe dla ćwiczeń wielostawowych,
- izolowane ćwiczenie na mięsień zębaty przedni,
- wyjątkowo zaprojektowane unieruchomienie stawu łokciowego zapobiega niechcianej aktywacji,
- w pełni automatyczna regulacja siedziska,
- integracja testów siły i mobilności z systemem EVE,
- łatwość użycia, wymagane minimum nadzoru,
- zaangażowane mięśnie: (odwodzenie łopatki) zębaty przedni, piersiowy mniejszy (wyciskanie na klatce piersiowej), piersiowy większy, naramienny przedni, trójgłowy ramienia,
- wymiary (szer. x dł. x wys.) [cm]: 144 x 131 x 160,
- waga [kg]: 355,
- stos [kg]: 2,5/100.

* Postępowanie patentowe w toku

G640 Rotacja wewnętrzna w stawie ramiennym*

Izolowana rotacja wewnętrzna dla stawu ramiennego. Zoptymalizowane kąty stawowe (60° odwiedzenia i płaszczyzna łopatki) umożliwiają efektywne leczenie bolesnego stawu.

- automatyczna regulacja siedziska i samoistnie dopasowujące się ramiona maszyny,
- maksymalna aktywacja mięśnia podłopatkowego – efektywnie zmniejsza udział mięśnia piersiowego większego i najszerszego grzbietu w wykonaniu ruchu,
- elementy stabilizujące łopatkę zapobiegają niepożądanym ruchom kompensacyjnym,
- kontrolowany ruch i optymalna krzywa oporu zapewnia bezpieczeństwo i efektywność,
- nadaje się dla szerokiego grona osób, od ludzi starszych po sportowców,
- możliwość trenowania oburącz lub jednorącz,
- kąt odwiedzenia może być zmniejszony we wczesnym etapie rehabilitacji,
- prosta w użyciu, nie wymaga nadzoru ze strony fizjoterapeuty,
- integracja testów siły i mobilności z systemem EVE,
- zaangażowane mięśnie: podłopatkowy,
- wymiary (szer. x dł. x wys.) [cm]: 142 x 143 x 159,
- waga [kg]: 279 (w tym stos: 1/2,5/70).

* Opatentowano

G660 Rotacja zewnętrzna w stawie ramiennym*

Izolowana rotacja zewnętrzna dla stawu ramiennego. Zoptymalizowane kąty stawowe (płaszczyzna łopatki) umożliwiają efektywne leczenie bolesnego stawu.

- automatyczna regulacja siedziska i samoistnie dopasowujące się ramiona maszyny,
- elementy stabilizujące łopatkę zapobiegają niepożądanym ruchom kompensacyjnym,
- kontrolowany ruch i optymalna krzywa oporu zapewnia bezpieczeństwo i efektywność,
- nadaje się dla szerokiego grona osób, od ludzi starszych po sportowców,
- możliwość trenowania oburącz lub jednorącz,
- kąt odwiedzenia może być zmniejszony we wczesnym etapie rehabilitacji,
- prosta w użyciu, nie wymaga nadzoru ze strony fizjoterapeuty,
- integracja testów siły i mobilności z systemem EVE,
- zaangażowane mięśnie: podgrzebieniowy, obły mniejszy,
- wymiary (szer. x dł. x wys.) [cm]: 142 x 143 x 159,
- waga [kg]: 278 (w tym stos: 1/2,5/70).

* Opatentowano

Koncepcja DAVID | Urządzenia do treningu Cardio

Urządzenia do treningu cardio firmy **DAVID** wyposażone są w wyświetlacz, który łączy się z oprogramowaniem **EVE**. Funkcja ta umożliwia wykonywanie testów (maksymalnych i submaksymalnych) oraz komponowanie różnych treningów interwałowych w oparciu o tętno.

Bieżnia

- szybki start,
- watt,
- watt sensitive,
- tętno,
- trening izokinetyczny,
- terapia,
- trening interwałowy,
- spalone kalorie,
- trening: bieg pod górkę,
- trening losowy,
- przebyty dystans,
- wymiary (szer. x dł. x wys.) [cm]: 76 x 173 x 145,
- waga [kg]: 170.

Cycle-Up

- szybki start,
- watt,
- watt sensitive,
- tętno,
- trening izokinetyczny,
- terapia,
- trening interwałowy,
- spalone kalorie,
- trening: bieg pod górkę,
- trening losowy,
- przebyty dystans,
- wymiary (szer. x dł. x wys.) [cm]: 65 x 125 x 148,
- waga [kg]: 63.

Orbitrek

- szybki start,
- watt,
- watt sensitive,
- tętno,
- trening izokinetyczny,
- terapia,
- trening interwałowy,
- spalone kalorie,
- trening: bieg pod górkę,
- trening losowy,
- przebyty dystans,
- wymiary (szer. x dł. x wys.) [cm]: 65 x 200 x 165,
- waga [kg]: 103.

Cycle-Body

- szybki start,
- watt,
- watt sensitive,
- tętno,
- trening izokinetyczny,
- terapia,
- trening interwałowy,
- spalone kalorie,
- trening: bieg pod górkę,
- trening losowy,
- przebyty dystans,
- wymiary (szer. x dł. x wys.) [cm]: 77 x 116 x 155,
- waga [kg]: 108.

Cycle-Rec

- szybki start,
- watt,
- watt sensitive,
- tętno,
- trening izokinetyczny,
- terapia,
- trening interwałowy,
- spalone kalorie,
- trening: bieg pod górkę,
- trening losowy,
- przebyty dystans,
- wymiary (szer. x dł. x wys.) [cm]: 67 x 152 x 138,
- waga [kg]: 105.

ERGOFIT

KLIMANEUTRALES UNTERNEHMEN
certified by Fokus Zukunft

Ergofit: nowy poziom treningu siłowego

Vector to linia urządzeń wysokiej klasy, przeznaczonych do treningu medycznego oraz fitness. Całkowicie osłonięte stosy ciężarów oraz wysokogatunkowa tapicerka poprawiają komfort oraz bezpieczeństwo ćwiczeń. Oryginalny design został dodatkowo podkreślony przez oświetlenie LED i anodyzowane uchwyty.

Wybrane modele serii **Vector** mogą być w łatwy i szybki sposób połączone z oprogramowaniem treningowym **VITALITY CARE**, które umożliwia programowanie sesji treningowych oraz śledzenie postępów podopiecznych.

Dostępne wersje urządzeń:

- **Vector Standard**,
- **Vector CVT** (kompatybilny z oprogramowaniem VITALITY CARE, wyposażony w panel PC),
- **Vector MED** (zgodny z dyrektywą dotyczącą wyrobów medycznych 93/42/EEC),
- **Vector CVT MED** (kompatybilny z oprogramowaniem VITALITY CARE, wyposażony w panel PC MED, zgodny z dyrektywą dotyczącą wyrobów medycznych 93/42/EEC).

Dostępna kolorystyka tapicerki:

czarny
czarny z niebieskim szwem
czarny z czerwonym szwem
czarny z zielonym szwem
antracyt
niebieski
niebieski z żółtym szwem
dymny
kaktus
wiśniowy

Dostępna kolorystyka oświetlenia LED:

niebieski
zielony
czerwony
biały

Obudowy urządzeń dostępne są w dwóch kolorach - **białym** i **antracytowym**.

BACK EXTENSION

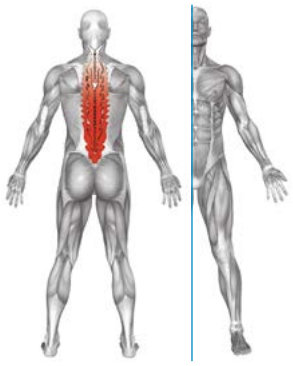

Zaangażowane mięśnie:	M. erector spinae
Wymiary (dł. x szer. x wys.) [cm]:	100 x 120 x 155
Waga [kg]:	235
Max. obciążenie [kg]:	95
Gradacja obciążenia [kg]:	7,5/2,5 (MED)

BACK PULL

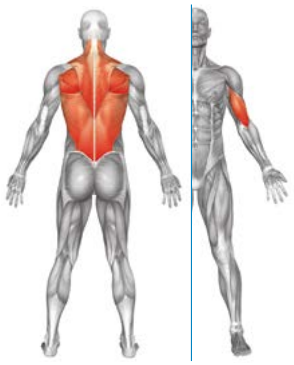

Zaangażowane mięśnie:	M. latissimus dorsi,M. rhomboideus, M. trapezius, M. biceps brachii
Wymiary (dł. x szer. x wys.) [cm]:	120 x 145 x 155
Waga [kg]:	205
Max. obciążenie [kg]:	112,5
Gradacja obciążenia [kg]:	7,5/2,5 (MED)

LAT PULL

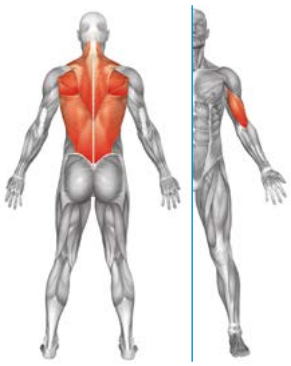

Zaangażowane mięśnie:	M. latissimus dorsi,M. rhomboideus, M. trapezius, M. biceps brachii
Wymiary (dł. x szer. x wys.) [cm]:	130 x 170 x 240
Waga [kg]:	220
Max. obciążenie [kg]:	117,5
Gradacja obciążenia [kg]:	7,5/2,5 (MED)

ABDUCTOR

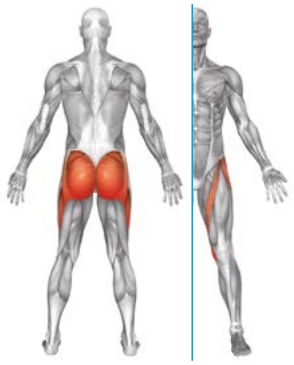

Zaangażowane mięśnie:	M. glutaeus medius, M. glutaeus minimus, M. glutaeus maximus, M. tensor fasciae latae
Wymiary (dł. x szer. x wys.) [cm]:	140 x 130 x 155
Waga [kg]:	215
Max. obciążenie [kg]:	95
Gradacja obciążenia [kg]:	5/2,5 (MED)

ADDUCTOR

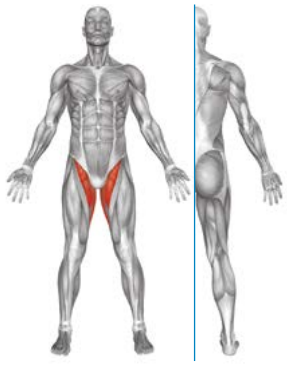

Zaangażowane mięśnie:	M. gracilis, M. adductor brevis, longus bzw. magnus, M. pectineus
Wymiary (dł. x szer. x wys.) [cm]:	175 x 125 x 155
Waga [kg]:	215
Max. obciążenie [kg]:	95
Gradacja obciążenia [kg]:	7,5/2,5 (MED)

HIP EXTENSION

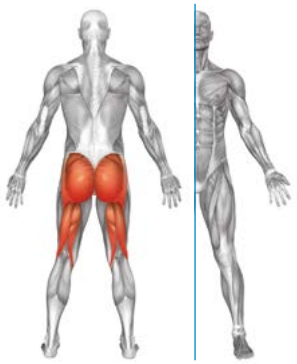

Zaangażowane mięśnie:	M. glutaeus maximus, M. glutaeus medius, M. glutaeus minimus, Mm. ischiocrurales
Wymiary (dł. x szer. x wys.) [cm]:	100 x 125 x 155
Waga [kg]:	177
Max. obciążenie [kg]:	95
Gradacja obciążenia [kg]:	7,5/2,5 (MED)

LEG EXTENSION

Zaangażowane mięśnie:	M. quadriceps femoris
Wymiary (dł. x szer. x wys.) [cm]:	105 /140/155
Waga [kg]:	265
Max. obciążenie [kg]:	112,5
Gradacja obciążenia [kg]:	7,5/2,5 (MED)

LEG FLEXION

Zaangażowane mięśnie:	Mm. ischiocrurales, M. gastrocnemius
Wymiary (dł. x szer. x wys.) [cm]:	105 x 145 x 155
Waga [kg]:	255
Max. obciążenie [kg]:	117,5
Gradacja obciążenia [kg]:	7,5/2,5 (MED)

SQUAT PRESS

Zaangażowane mięśnie:	M. quadriceps femoris, Mm. ischiocrurales, M. gluteus maximus, medius und minimus
Wymiary (dł. x szer. x wys.) [cm]:	100 x 240 x 155
Waga [kg]:	415
Max. obciążenie [kg]:	200
Gradacja obciążenia [kg]:	7,5/2,5 (MED)

BUTTERFLY

Zaangażowane mięśnie:	M. pectoralis major, M. pectoralis minor, M. deltoideus
Wymiary (dł. x szer. x wys.) [cm]:	120 x 155 x 155
Waga [kg]:	200
Max. obciążenie [kg]:	95
Gradacja obciążenia [kg]:	7,5/2,5 (MED)

CHEST PRESS

Zaangażowane mięśnie:	M. pectoralis major, M. pectoralis minor, M. triceps brachii, M. deltoideus
Wymiary (dł. x szer. x wys.) [cm]:	145 x 155 x 155
Waga [kg]:	230
Max. obciążenie [kg]:	95
Gradacja obciążenia [kg]:	7,5/2,5 (MED)

ABDOMINAL FLEXION

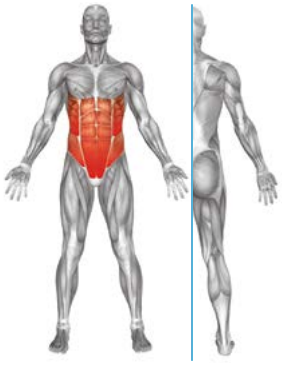

Zaangażowane mięśnie:	M. rectus abdominis, M. obliquus internus, abdominis, M.obliquus, externus abdominis
Wymiary (dł. x szer. x wys.) [cm]:	105 x 130 x 155
Waga [kg]:	220
Max. obciążenie [kg]:	95
Gradacja obciążenia [kg]:	7,5/2,5 (MED)

ABDOMINAL TORSION

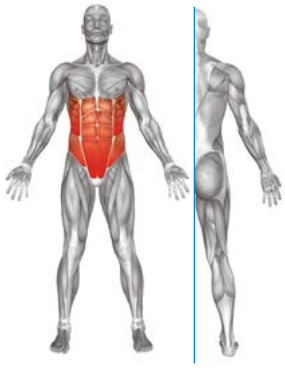

Zaangażowane mięśnie:	M. obliquus internus, abdominis, M. obliquus externus, abdominis
Wymiary (dł. x szer. x wys.) [cm]:	135 x 100 x 155
Waga [kg]:	170
Max. obciążenie [kg]:	95
Gradacja obciążenia [kg]:	7,5/2,5 (MED)

CABLE CROSSOVER

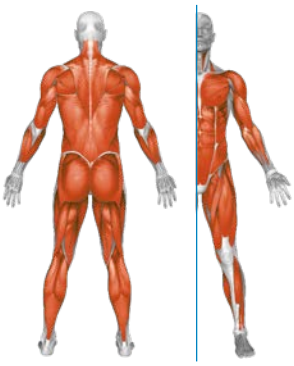

Zaangażowane mięśnie:	Różne grupy w zależności od ćwiczenia
Wymiary (dł. x szer. x wys.) [cm]:	91 x 338 x 218
Waga [kg]:	250
Max. obciążenie [kg]:	2 x 75
Gradacja obciążenia [kg]:	5

CABLE TOWER

Zaangażowane mięśnie:	Różne grupy w zależności od ćwiczenia
Wymiary (dł. x szer. x wys.) [cm]:	120 x 290 x 220
Waga [kg]:	530
Max. obciążenie [kg]:	2 x 100, 2 x 75
Gradacja obciążenia [kg]:	5

Cechy charakterystyczne:

Premium: uchwyty z anodyzowanej stali nierdzewnej

Stylowe: nakładki z kontrastowymi szwami

Precyzja: precyzyjnie ustawiona gradacja obciążenia (2.5 kg)

Proste: jednolita regulacja wszystkich maszyn

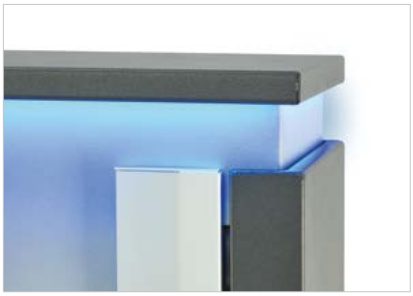

Nowoczesność: opcjonalne oświetlenie LED wprowadza estetyczne akcenty

Wytrzymałe: trwałe detale z nierdzewnej stali szlachetnej

Kynett | Trening inercyjny

Trening inercyjny to forma treningu, która zyskała zainteresowanie dzięki działalności agencji NASA oraz Europejskiej Agencji Kosmicznej w celu zmniejszenia utraty masy mięśniowej podczas lotów kosmicznych. Zastosowano ją jako formę treningu oporowego dla astronautów w warunkach nieważkości, ponieważ jest ona niezależna od grawitacji. Wykorzystanie właściwości oporu inercyjnego koła zamachowego zamiast konwencjonalnego obciążenia daje wachlarz nowych możliwości w **sporcie**, **rekreacyjnym treningu** oraz **rehabilitacji** i **fizjoterapii**. W **treningu inercyjnym** faza koncentryczna pracy mięśniowej rozpędza element bezwładnościowy, który po swoim zwrocie oddaje zgromadzoną energię, mocno akcentując pracę ekscentryczną. Szybka zmiana faz skurczu w połączeniu z dużą komponentą ekscentryczną prowadzi do znaczącego wzrostu masy i siły mięśniowej, poprawy koordynacji nerwowo-mięśniowej oraz większej rekrutacji neuronalnej jednostek motorycznych.

Dostępne warianty:

Kynett FIT - mobilne urządzenie do treningu inercyjnego.

Zestaw zawiera:

- mobilny system montażowy,
- 2 dyski oporowe o grubości 4 mm,
- wielofunkcyjny uchwyt,
- 2 uchwyty crossfit,
- uchwyt na kostkę,
- taśma 2,5 m.

Kynett PRO - urządzenie do treningu z większym obciążeniem.

Zestaw zawiera:

- stelaż montowany do ściany,
- 2 dyski oporowe o grubości 4 mm,
- wielofunkcyjny uchwyt,
- 2 uchwyty crossfit,
- uchwyt na kostkę,
- taśma 2,5 m.

Kynett ULTIMATE - kompleksowy zestaw do ćwiczeń całego ciała.

Zestaw zawiera:

- stelaż montowany do ściany,
- 2 dyski oporowe o grubości 6 mm,
- uprząż / szelki,
- wielofunkcyjny uchwyt,
- lina na triceps,
- 2 uchwyty crossfit,
- uchwyt na kostkę,
- taśma 2,5 m.

Akcesoria do Kynett:

- squatplate, squatdeck,
- krążek linowy,
- uprząż: na głowę, do ABS,
- mankiet na kostkę,
- uchwyty: crossfit, wielofunkcyjny, standardowy,
- lina do tricepsów,
- karabińczyk,
- drążek do ćwiczeń,
- taśma.

SpeedPulley | Kolumny do treningu funkcjonalnego

Kolumny SpeedPulley i **SpeedPulley Mobile** to bardzo popularne modele ze względu na ich wszechstronność. W sytuacji kiedy możemy zagwarantować pacjentowi to, że dobrany opór i zakres ruchu są prawidłowe, a pozycja podczas ćwiczenia bezpieczna, to mamy pewność, że terapia będzie zakończona sukcesem. Osiągane podczas treningu wyniki uwidocznione są przede wszystkim poprzez zwiększoną koordynację ruchową, lepszą kontrolę ruchu i poprawioną równowagę w poziomie siły mięśniowej. Dzięki unikatowej konstrukcji **kolumny SpeedPulley** i **SpeedPulley Mobile** pozwalają na trening z bezpieczną fazą opuszczania ciężaru. Jego spowolnienie podczas opuszczania obciążenia jest nie tylko bezpieczne dla pacjenta, ale także pozwala na prowadzenie treningu z różną prędkością ruchu.

LOJER® For easy care

Warianty Lojer SpeedPulley:

(wszystkie opcje obejmują obudowę, dwa uchwyty, model ścienny)

- 50 kg - stos: 20 x 2,5 kg,
- 80 kg - stos: 16 x 5 kg,
- 100 kg - stos: 40 x 2,5 kg

Warianty Lojer SpeedPulley Mobile:

(w zestawie obudowa, dwa uchwyty, cztery wyciągane kółka)

- 50 kg - stos: 20 x 2,5 kg

System przełożenia liny w **kolumnach SpeedPulley** i **SpeedPulley Mobile** wynosi 1:5 dla każdej liny. Oznacza to, że podniesienie ciężaru 2,5 kg ze stosu przekłada się na realne obciążenie 0,5 kg na linę (lub 1 kg na dwie liny). Podobnie zmiana wysokości ciężaru o 20 cm pozwala wyciągnąć uchwyt aż o 1 metr. Jest to idealne rozwiązanie dla osób chcących prowadzić trening funkcjonalny związany np. z wymachami, symulacją rzutu lub startu do biegu.

Kolumna SpeedPulley

Dane techniczne:

	Wariant obciążenia [kg]	Speed Pulley	SpeedPulley Mobile
Wysokość całkowita [cm]:	50	230	190
	80	216	-
	100	216	-
Szerokość [cm]:	50	26	66
	80	51	-
	100	51	-
Głębokość [kg]:	50	24	100
	80	46	-
	100	46	-
Waga [kg]:	50	81	85
	80	154	-
	100	174	-
Kółka:		-	średnica 75 mm, blokowanie

Kolumna SpeedPulley Mobile

Rowery treningowe i ergometry

ERGOFIT

Rower treningowy **Cycle 4000** firmy Ergofit to doskonała propozycja dla ośrodkow zdrowia i sanatoriów. Czytelny wyświetlacz elektroniczny ułatwia poruszanie się w menu komputera. Dzięki gotowym programom treningowym łatwo można dopasować trening do potrzeb ćwiczącego. Dostępna wersja z certyfikatem medycznym.

Cechy charakterystyczne:

- konstrukcja ułatwia wsiadanie osobom z ograniczoną sprawnością
- stabilna, wytrzymała konstrukcja,
- regulacja oporu + hamulec wiroprądowy
- bogate wyposażenie dodatkowe,
- regulacja siodełka w pionie i poziomie,
- programy treningowe: Manual, Manual Countdown, Profiles, Gearselection, Test at CVT w opcji: Games, Cardio, External,
- testy: Conconi (VITALITY CARE w wersji 4000 C / C MED / CVT / CVT MED / CE), step test 130 /150 /170.

Dane techniczne:

Wyświetlane parametry:	obciążenie (W), tętno, czas, dystans, obroty, kalorie
Zakres obciążenia [W]:	15-600
Gradacja obciążenia [W]:	co 5
Maksymalna waga użytkownika [kg]:	180
Prędkość [obr./min]:	20-120
Aktywacja:	RPM - zależna, RPM - niezależna
Wymiary (dł. x szer. x wys.) [cm]:	118 x 54 x 145
Waga [kg]:	64
Dostępne kolory ramy:	biały, antracyt

ERGOFIT

Dzięki ergonomicznemu fotelowi ergometr **Recumbent 4000** ułatwia zachowanie poprawnej pozycji w czasie treningu. Czytelny wyświetlacz ułatwia nawigację w menu komputera. Jest to doskonała propozycja dla dużych centrów rehabilitacyjnych. Dostępna wersja z certyfikatem medycznym.

(Na zdjęciu model z dotykowym wyświetlaczem).

Cechy charakterystyczne:

- alternatywa dla klasycznych ergometrów, redukująca obciążenie kręgosłupa podczas ćwiczeń,
- stabilna, wytrzymała konstrukcja,
- regulacja oporu + hamulec wiroprądowy,
- konstrukcja ułatwia wsiadanie osobom z ograniczoną sprawnością,
- programy treningowe: Manual, Manual Countdown, Profiles, Gearselection, Test at CVT additionally: Games, Cardio, External.

Dane techniczne:

Wyświetlane parametry:	obciążenie (W), tętno, czas, dystans, obroty, kalorie
Zakres obciążenia [W]:	15-600
Gradacja obciążenia [W]:	co 5
Maksymalna waga użytkownika [kg]:	200
Prędkość [obr./min]:	20-120
Aktywacja:	RPM - zależna, RPM - niezależna
Wymiary (dł. x szer. x wys.) [cm]:	160 x 54 x 125
Waga [kg]:	79
Dostępne kolory ramy:	biały, antracyt

Rowery treningowe i ergometry

ERGOFIT

Profesjonalna technologia dla diagnostyki i terapii

Urządzenia **CARDIO Line 400 MED** zostały opracowane specjalnie do użytku profesjonalnego w środowisku medycznym i są zgodne z dyrektywą 93/42/EEC. Umożliwiają wykonanie precyzyjnie kontrolowanego treningu układu sercowo-naczyniowego oraz wykonanie diagnostyki chorób układu krążenia. Urządzenia te charakteryzują się bardzo niską emisją hałasu i niskimi kosztami utrzymania.

Cechy charakterystyczne Cardio Line 400 MED:

- prosta obsługa za pomocą tylko czterech przycisków,
- szerokie przejście przez ramę ułatwiające zajęcie pozycji osobom mniej sprawnym,
- stabilność konstrukcji i nośność do 180 kg,
- pozioma i pionowa regulacja siodełka (w modelu 457 pionowa regulacja z wykorzystaniem sprężyny gazowej),
- monitorowanie tętna treningowego,
- dowolnie programowalne profile użytkownika (nachylenie, obciążenie i profile „heart rate" dla modelu Cycle 457), profil WHO.

Cycle 407 MED

Cycle 457 MED

Dane techniczne:

	Cycle 407 MED	**Cycle 457 MED**
Parametry:	Obciążenie (W), puls, czas, dystans, 1/Min, kalorie	Obciążenie (W), puls, czas, dystans, 1/Min, kalorie, km/h
Testy:	-	PWC 130, PWC 150, PWC 170
Programy treningowe:	Manual, Cardio, Countdown, Profil WHO	Manual, Cardio, Countdown, Profil WHO, Profile, Profile użytkownika, EKG, Test
Interfejsy:	-	możliwe podłączenie RS 232
Kontrola:	zależna od prędkości	zależna od prędkości
Gradacja obciążenia (W):	co 5	co 5
Wymiary (dł. x wys. x szer.):	120 x 62 x 140	120 x 62 x 140
Masa urządzenia [kg]:	55	55
Prędkość [obr./min]:	20-120	20-120
Zakres obciążenia [W]:	15-400	15-400
Maksymalne obciążenie [kg]:	180	180
Pomiar pulsu:	1 kanał, współpraca z nadajnikiem POLAR (brak w zestawie)	1 kanał, współpraca z nadajnikiem POLAR (brak w zestawie)

Różnice między Cycle 407 i Cycle 457:

	Cycle 407 MED	**Cycle 457 MED**
Wyświetlacz:	dwuliniowy	czteroliniowy
Regulacja:	pionowa przy pomocy uchwytu z blokadą	pionowa przy pomocy sprężyny pneumatycznej

Rowery treningowe i ergometry

dyaco medical

Rower stacjonarny **Dyaco 7.0U** to to produkt, umożliwiający wykonywanie treningu dwukierunkowego (przód/tył), monitorowanie mocy generowanej przez kończyny dolne za pośrednictwem feedbacku graficznego (prawa/lewa), który posiada gotowe programy treningowe oraz rozbudowane możliwości adaptacji pozycji treningowej pacjenta.

Cechy charakterystyczne:

- regulacja długości korby umożliwiająca dopasowanie zakresu ruchu do możliwości pacjenta,
- śledzenie postępów dzięki pomiarom WAT/METs,
- niezależny (prawa/lewa) pomiar mocy kończyn dolnych z feedbackiem graficznym,
- regulacja siodełka w dwóch płaszczyznach, zapewniająca optymalną pozycję podczas ćwiczeń,
- duże miękkie siedzisko zapewniające komfort,
- możliwość treningu dwukierunkowego (opór przód/tył),
- pomiar pulsu w czujnikach dłoniowych.

Dane techniczne:

Zasilanie [V AC, Hz]:	90-240, 50/60
Zakres obciążenia [W]:	5-1700
Hamowanie:	system magnetyczny
Przeniesienie napędu:	wytrzymały pasek wieloklinowy ze sprężynowymi kołami napinającymi
Ilość poziomów obciążenia:	50
Obciążenie początkowe [W]:	5
Wyświetlacz:	LED + okno z matrycą punktową
Programy:	manualny, wzgórze, płaskowyż, interwałowy, HR, VO_2, symetryczny, predefiniowany przez użytkownika, izokinetyczny, symetria
Regulacja siedziska:	dwupłaszczyznowa: góra/dół, przód/tył
Współpraca z odbiornikami HR:	tak (5 kHz, brak w zestawie)
Maks. waga użytkownika [kg]:	200
Wymiary [cm]:	110 x 57 x 138
Masa urządzenia [kg]:	53,3

dyaco medical

Dyaco 7.0R to stacjonarny poziomy rower rehabilitacyjny z możliwością wykonywania treningu dwukierunkowego (przód/tył), niezależnym pomiarem mocy kończyn dolnych (prawa/lewa), gotowymi programami treningowymi oraz rozbudowanymi możliwościami adaptacji pozycji treningowej pacjenta

Cechy charakterystyczne:

- trening kończyn górnych oraz dolnych,
- bilateralny feedback dotyczący symetrii aktywności kończyn,
- obrotowe siedzisko oraz niska środkowa część ramy ułatwiające mniej sprawnym pacjentom przyjęcie pozycji do ćwiczeń.

Dane techniczne:

Zasilanie [V AC, Hz]:	90-240, 50/60
Zakres obciążenia [W]:	5-1700
Hamowanie:	system magnetyczny
Przeniesienie napędu:	wytrzymały pasek wielorowkowy z łożyskami liniowymi i prowadnicami
Ilość poziomów obciążenia:	50
Obciążenie początkowe [W]:	5
Wyświetlacz:	LCD
Programy:	manualny, wzgórze, płaskowyż, interwałowy, HR, VO_2, symetryczny, predefiniowany przez użytkownika, izokinetyczny, symetria
Regulacja siedziska:	obrót, odchylenie oparcia, regulacja przód/tył (dopasowanie długości kończyn), możliwość bezpośredniego dostępu dla wózka inwalidzkiego
Współpraca z odbiornikami HR:	tak (5 kHz, brak w zestawie)
Maks. waga użytkownika [kg]:	200
Wymiary [cm]:	140 x 83 x 119
Masa urządzenia [kg]:	81,7

Trenażery eliptyczne i crosstrainery

ERGOFIT

Cross 4000 to trenażer eliptyczny firmy Ergofit. Jest doskonałą propozycją dla sanatoriów, centrów odnowy biologicznej i placówek medycznych. Wykonany z niebywałą precyzją zapewnia wieloletnią i bezproblemową eksploatację. Wbudowany komputer śledzi parametry treningu.

Cechy charakterystyczne:

- bardzo solidna konstrukcja,
- system bezpiecznego zatrzymania urządzenia,
- pełna swoboda ruchu przód-tył,
- maksymalne obciążenie przez użytkownika: 200 kg,
- posiada certyfikat medyczny,
- programy: Manual, Manual CD, Cardio,
- 4 zdefiniowane profile.

Dane techniczne:

Wyświetlane parametry:	obciążenie, puls, czas, dystans, obroty, kalorie
Programy:	Manual, Manual Countdown, Profiles, Gearselection, Test w CVT dodatkowo: Games, Cardio, External
Aktywacja:	RPM- zależna
Prędkość [kroki/min]:	15-200
Zakres obciążenia:	15-200 poziomów
Maks. waga użytkownika [kg]:	200
Wymiary (dł. x szer. x wys.) [cm]:	190 x 66 x 170
Masa urządzenia [kg]:	102

dyaco medical

Dyaco 7.0S to stepper poziomy umożliwiający wykonywanie treningu kończyn górnych i dolnych w pozycji półleżącej, dzięki czemu obciążenia stawów kończyn dolnych są zredukowane.

Cechy charakterystyczne:

- trening kończyn górnych oraz dolnych,
- bilateralny feedback dotyczący symetrii aktywności kończyn,
- obrotowe siedzisko oraz niska środkowa część ramy ułatwiające mniej sprawnym pacjentom przyjęcie pozycji do ćwiczeń.

Dane techniczne:

Zasilanie [VDC]:	12
Zakres prędkości [kroki/min]:	10-210 kroków na minutę
Zakres kroku [cm]:	2,5-32
Moc/obciążenie [W]:	5-1000
Hamowanie:	system magnetyczny
Przeniesienie napędu:	wytrzymały pasek wielorowkowy z łożyskami liniowymi i prowadnicami
Ilość poziomów obciążenia:	20
Obciążenie początkowe [W]:	5
Wyświetlacz:	LCD
Programy:	manualny, wzgórze, płaskowyż, interwałowy, HR, symetryczny, predefiniowany przez użytkownika, symetria
Regulacja siedziska:	obrót, odchylenie oparcia, regulacja przód/tył (dopasowanie długości kończyn)
Współpraca z odbiornikami HR:	tak (5KHz, brak w zestawie)
Maks. waga użytkownika [kg]:	200
Masa urządzenia [kg]:	117
Wymiary (dł. x szer. x wys.) [cm]:	177 x 85 x 122

Trenażery eliptyczne i crosstrainery

dyaco medical

Dyaco 7.5S to stepper poziomy z możliwością podjazdu dla wózka inwalidzkiego. Podobnie jak model 7.0S umożliwia wykonanie treningu kończyn górnych i dolnych w pozycji półleżącej. Dostępna wersja z obrotowym siedziskiem, posiadająca dużą możliwość regulacji oraz opcję łatwego wyjęcia go w celu umożliwienia treningu kończyn górnych osobom poruszającym się na wózkach inwalidzkich.

Cechy charakterystyczne:

- trening kończyn górnych oraz dolnych,
- bilateralny feedback dotyczący symetrii aktywności kończyn,
- obrotowe siedzisko oraz niska środkowa część ramy ułatwiające mniej sprawnym pacjentom przyjęcie pozycji do ćwiczeń,
- bezpośredni dostęp dla wózka inwalidzkiego.

Dane techniczne:

Zasilanie [VDC]:	12
Zakres prędkości [kroki/min]:	10-210
Zakres kroku [cm]:	2,5-32
Moc/obciążenie [W]:	5-1000t
Hamowanie:	system magnetyczny
Przeniesienie napędu:	wytrzymały pasek wielorowkowy z łożyskami liniowymi i prowadnicami
Ilość poziomów obciążenia:	20
Obciążenie początkowe [W]:	5
Wyświetlacz:	LCD
Programy:	manualny, wzgórze, płaskowyż, interwałowy, HR, symetryczny, predefiniowany przez użytkownika, symetria
Regulacja siedziska:	obrót, odchylenie oparcia, regulacja przód/tył (dopasowanie długości kończyn), możliwość bezpośredniego dostępu dla wózka inwalidzkiego
Współpraca z odbiornikami HR:	tak (5KHz, brak w zestawie)
Maks. waga użytkownika [kg]:	200
Masa urządzenia [kg]:	139
Wymiary (dł. x szer. x wys.) [cm]:	197 x 85 x 118,2

Axelero | Bieżnia medyczno-treningowa w wersji REHA

MEDEN INMED
PROFESJONALNA INŻYNIERIA MEDYCZNA

Bieżnia medyczno-treningowa Axelero w wersji REHA jest wyrobem medycznym przeznaczonym do intensywnej pracy w ośrodkach rehabilitacyjnych i sportowych. Bieżnia jest kontrolowana przez jednostkę sterującą za pomocą panelu dotykowego, dostosowując prędkość i/lub kąt uniesienia pasa do wymagań wykonywanego ćwiczenia.

Cechy charakterystyczne:

- układ stopniowanego zwiększania prędkości od 0,2 km/h do zadanej prędkości,
- stabilizacja prędkości pasa w pełnym zakresie obciążeń napędu,
- płynna i cicha praca w pełnym zakresie prędkości pasa,
- łatwo dostępny wyłącznik bezpieczeństwa, umożliwiający ręczne przerwanie pracy i wyłączenie napędu,
- ergonomicznie ukształtowane, stabilne poręcze,
- opcjonalne poręcze pediatryczne,
- intuicyjny panel dotykowy.

Dane techniczne:

Zakres prędkości pasa [km/h]:	0,2 do 25
Dokładność regulacji prędkości pasa [km/h]:	0,1
Zakres kąta uniesienia pasa [%]:	0 do 25
Dokładność regulacji kąta uniesienia [%]:	0,5
Długość części użytkowej pasa [cm]:	140
Szerokość części użytkowej pasa [cm]:	52
Szerokość nieruchomego pola spoczynkowego [cm]:	10
Dopuszczalna masa ćwiczącego pacjenta [kg]:	200
Warunki zasilania urządzenia [V/Hz/A]:	230/50/10
Masa urządzenia [kg]:	180
Wymiary (dł. x szer. x wys.) [cm]:	217 x 73 x 125
Wymiary do transportu [cm]:	220 x 75 x 30

Dyaco 7.0T | Bieżnia rehabilitacyjna

dyaco medical

Dyaco 7.0T to bieżnia rehabilitacyjna posiadająca cechy umożliwiające trening z pacjentami neurologicznymi, kardiologicznymi, ortopedycznymi czy geriatrycznymi. Dzięki możliwościom adaptacji ustawienia poręczy może być wykorzystywana zarówno w rehabilitacji osób dorosłych, jak i dzieci.

Cechy charakterystyczne:

- możliwość treningu (chodu/biegu) zarówno w przód jak i w tył (bieg wsteczny),
- dodatnie i ujemne kąty nachylenia (symulacja wchodzenia pod górę i schodzenia),
- długie poręcze z możliwością regulacji wysokości i szerokości rozstawienia,
- schodek dla osób z ograniczoną mobilnością ułatwiający wejście na pas bieżni.

Dane techniczne:

Zasilanie [V AC, Hz]:	220-240, 50/60
Moc/klasa silnika:	3KM/ IEC Klasa S6
Zakres prędkości [km/h]:	-5 (bieg wsteczny) do 16
Dokładność regulacji prędkości [km/h]:	0,1
Regulacja nachylenia pasa [%]:	-10 do 15
Powierzchnia użytkowa pasa [cm]:	152,5 x 56
Wyświetlacz:	LED + okno z matrycą punktową
Programy:	manualny, płaskowyż, interwałowy, HR, VO2, symetryczny, predefiniowany przez użytkownika, symetria
Regulacja poręczy [cm]:	63-88 (wysokość), 50-79 (szerokość)
Maksymalna masa użytkownika [kg]:	200
Masa urządzenia [kg]:	174
Wymiary (dł. x szer. x wys.) [cm]:	240,8 (212,5 bez podnóżka) x 123,8 x 146

Wyposażenie gabinetów

Stoliki, koziołki i taborety

Wersja podstawowa

Wersja z akcesoriami

Stolik pod aparaturę medyczną Trolmed typ SPA-2 przeznaczony pod aparaty do fizykoterapii oraz aparaty EKG. Konstrukcja, dzięki odpowiedniemu rozmieszczeniu półek, pozwala na tworzenie konfiguracji złożonych z różnych urządzeń.

Cechy charakterystyczne:

- stal lakierowana proszkowo,
- 2 półki ze stali malowanej proszkowo,
- możliwość zamontowania przez użytkownika kosza o pojemności ok. 22l (kosz SPA-2),
- możliwość zamontowania przez użytkownika kosza o pojemności ok. 5l (kosz Cardio),
- 4 kółka transportowe.

Dane techniczne:

Wymiary (gł. x szer. x wys.) [cm]:	43 x 54 x 89
Ilość półek:	2
Maksymalne obciążenie [kg]:	25 na półkę
Wymiary półki górnej [cm]:	36,5 x 50
Wymiary półki dolnej [cm]:	42,5 x 50
Pojemność koszyka [l]:	22

Wybrane akcesoria dodatkowe:

Kosz SPA-2

Kosz Cardio

Wieszak elektrod z kołkami

Uchwyt transportowy

Koziołek to ergonomiczne, lekkie i wygodne siedzisko z chromowaną podstawą i kolumną dla lekarzy oraz terapeutów.

Dane techniczne:

Wysokość [cm]:	54-74
Regulacja kąta nachylenia siedziska [°]:	15
Maksymalne obciążenie [kg]:	150

DeMiro Spine Stool wspiera naturalne ruchy, poprawia postawę i redukuje obciążenia kręgosłupa, wpływając na ergonomiczną pracę użytkownika.

Dane techniczne:

Wysokość [cm]:	54-74
Regulacja kąta nachylenia siedziska [°]:	15
Maksymalne obciążenie [kg]:	150

Taboret to ergonomiczne, lekkie i wygodne siedzisko dla lekarzy oraz terapeutów.

Dane techniczne:

Wysokość [cm]:	52-72
Maksymalne obciążenie [kg]:	150

Wózki pod aparaturę medyczną

Wózki pod aparaturę medyczną **QUBIQ** i **Medcart** przeznaczone są do umieszczania lekkiej aparatury np. w gabinetach elektro- i fizykoterapii, a ch konstrukcja umożliwia łatwy dostęp do półek. Kółka zapewniają mobilność wózka, a zamontowane przy nich blokady hamulcowe są stabilne i dają bezpieczeństwo podczas wykonywania zabiegów. Wózki pozwalają na przemieszczanie między pomieszczeniami.

QUBIQ

Konstrukcja wózka jest wykonana z kształtowników aluminiowych oraz blach malowanych proszkowo i składa się z następujących zespołów:

- podstawa urządzenia - miejsce na urządzenia,
- uchwyt - ułatwia manewrowanie wózkiem,
- stelaż - konstrukcja nośna wózka,
- półka - miejsce na dodatkowe elementy,
- szafka zawierająca dwie szuflady oraz półkę na dodatkowe elementy,
- szuflady na dodatkowe elementy,
- kółka jezdne z hamulcem.

Dane techniczne:

Wymiary (dł. x szer. x wys.) [cm]:	45,4 x 34,8 x 75,6
Maks. obciążenie (maks. bezpieczne obciążenie wózka wraz z akcesoriami [kg]:	30
Maks. obciążenie szuflady [kg]:	5
Waga [kg]:	16,5

Medcart

Wózek dostępny jest w dwóch wersjach - białej i antracytowej. Jego konstrukcja wykonana jest z kształtowników aluminiowych oraz blach malowanych proszkowo i składa się z następujących zespołów:

- podstawa urządzenia - miejsce na urządzenia,
- uchwyt - ułatwia manewrowanie wózkiem,
- stelaż - konstrukcja nośna wózka,
- półka (wersja biała) lub szuflada (wersja antracytowa) - miejsce na dodatkowe elementy,
- kółka jezdne z hamulcem.

Dane techniczne:

	wersja biała	**wersja antracytowa**
Wymiary (dł. x szer. x wys.) [cm]:	38,5 x 35 x 76,2	57,7 x 33,8 x 76,3
Maks. obciążenie (maks. bezpieczne obciążenie wózka wraz z akcesoriami [kg]:	15	40
Maks. obciążenie półki/szuflady [kg]:	półka 6	szuflada 5, półki 35
Waga [kg]:	7	15

Wagi medyczne

Seca 799

Seca 834

Seca 799 to elektroniczna waga kolumnowa z funkcją pomiaru BMI. Waga jest uniwersalna, niezależna od miejsca i użytkowania, i niewymagająca częstej konserwacji. Posiada ekonomiczne zasilanie bateryjne, a dzięki rolkom transportowym jest mobilna. Idealna do codziennego użytku w szpitalach oraz gabinetach lekarskich. SECA 799 wyposażona jest w kilka funkcji inteligentnych, np. pomiar BMI który pozwala na wiarygodną ocenę stanu odżywienia pacjenta. Wagę można wyposażyć we wzrostomierz SECA 220, który umożliwia jednoczesny pomiar wagi i wzrostu, oszczędzając tym samym czas.

Dane techniczne:

Nośność [kg]:	200
Podziałka:	100 g < 150 kg > 200 g
Funkcje:	TARA, HOLD, BMI, automatyczne wyłączanie
Opcjonalnie:	wzrostomierz SECA 220 i SECA 224, zasilacz SECA 447

Seca 834 to elektroniczna waga niemowlęca ze zdejmowaną, wygodną szalką pomiarową. Można ją przekształcić w wagę podłogową dla dzieci o wadze do 20 kg. Szalka pomiarowa i podstawa służąca jako waga podłogowa są ze sobą połączone, zapewniając bezpieczne ważenie niemowlęcia. Wystarczy nacisnąć przycisk, a szalka odłącza się od podstawy. Kolejną zaletą wagi jest funkcja Breast Milk Intake, która umożliwia określenie ilości mleka spożytego przez niemowlę podczas karmienia piersią.

Dane techniczne:

Nośność [kg]:	20
Podziałka:	10 g < 10kg > 20 g
Funkcje:	TARA, HOLD, BMI, automatyczne wyłączanie
Zasilanie:	baterie akumulatorki

Sprawdź pełną ofertę wag medycznych na
www.meden.com.pl/oferta

Wagi medyczne

Kompaktowa waga MS5461 do wózków inwalidzkich z certyfikatem OIML została zaprojektowana specjalnie z myślą o pacjentach, którzy mają trudności z utrzymaniem pozycji stojącej. Dzięki zdalnemu wyświetlaczowi, który można łatwo umieścić z boku lub z tyłu fotela, możliwe jest szybkie i dokładne przeprowadzenie ważenia, nawet w przypadku osób o ograniczonej mobilności. Waga charakteryzuje się składanymi ramami, co zapewnia wygodny transport i pozwala na łatwy montaż bez użycia narzędzi, co sprawia, że jest idealnym rozwiązaniem zarówno w placówkach medycznych, jak i w domach opieki.

Cechy charakterystyczne:

- koła samonastawne,
- składany podnóżek,
- podłokietnik obrotowy.

Dane techniczne:

Maks. obciążenie [kg]:	250
Dokładność pomiaru [g]:	100
Wymiary ogólne (wys. x głęb. x szer.) [cm]:	96 x 102 x 59
Wymiary siedziska (wys. x głęb. x szer.) [cm]:	47 x 48 x 46
Wysokość podłokietnika [cm]:	66
Waga urządzenia [kg]:	17,6
Źródło prądu:	baterie AA (6 szt.), adapter
Funkcje:	BMI, BSA, Print, Hold, Tare
Transmisja danych:	USB

Uwaga: Urządzenie nie jest wózkiem inwalidzkim i nie powinno być używane do pchania pacjenta siedzącego w fotelu.

OKO | Tablica okulistyczna

MEDEN INMED
PROFESJONALNA INŻYNIERIA MEDYCZNA

OKO to elektroniczna, podświetlana tablica okulistyczna do badania ostrości wzroku. Sterowanie pracą tablicy odbywa się bezprzewodowo, przy pomocy pilota na podczerwień.

Cechy charakterystyczne:

- łatwość montażu w gabinecie,
- komfort obsługi,
- skrócenie czasu badania,
- wysoka niezawodność,
- estetyczny wygląd,
- możliwość wymiany optotypu podczas badania pacjenta.

Pilot wyposażony jest w sześć przycisków i umożliwia wykonanie następujących czynności:

- uruchomienie optotypu,
- podświetlenie całego rzędu znaków,
- podświetlenie jednego, wybranego znaku,
- wybór rodzaju podświetlenia,
- zmianę trybu pracy (zaznaczanie wiersza/znaku),
- wygaszanie optotypu,
- wybór kierunku przemieszczania się kursora,
- samoistne wyłączenie podświetlenia tablicy (po 5 min bezczynności).

Dostępne optotypy:

- tablica optotyp cyfry (CN),
- tablica optotyp litery (LN),
- tablica optotyp dłonie (DN),
- tablica optotyp obrazki dla dzieci (ON),
- tablica optotyp Haki Snellena (HN).

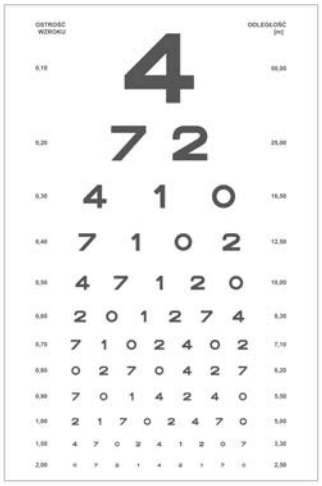

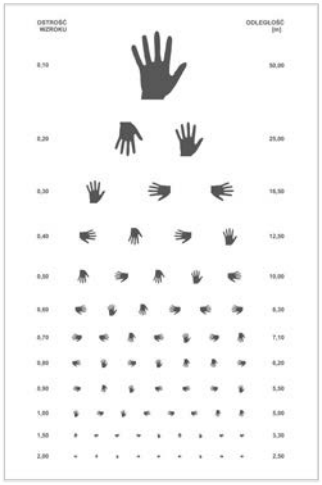

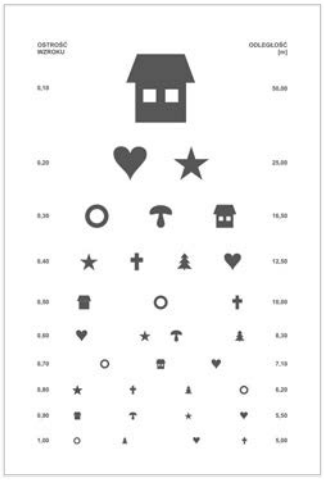

Dane techniczne:

Sterowanie:	pilot na podczerwień
Źródło światła:	LED
Zasilanie [V]:	230
Moc [VA]:	6
Bateria w pilocie:	LR 06-AA, 1,5V, 2 szt.
Wymiary (wys. x szer. x dł.) [cm]:	56 x 39,5 x 6
Masa [kg]:	6
Klasa bezpieczeństwa elektrycznego:	I
Klasa ochronności:	IP30

Tablice anatomiczne

Tablice anatomiczne są dostępne w wielu wersjach specjalizacyjnych, odpowiednich dla Państwa praktyki lekarskiej. Tablice są duże i czytelne (**100 x 70 cm**), wyposażone w listwę usztywniającą, która ułatwia zawieszenie planszy na ścianie. Tablice anatomiczne są dostępne w języku polskim.

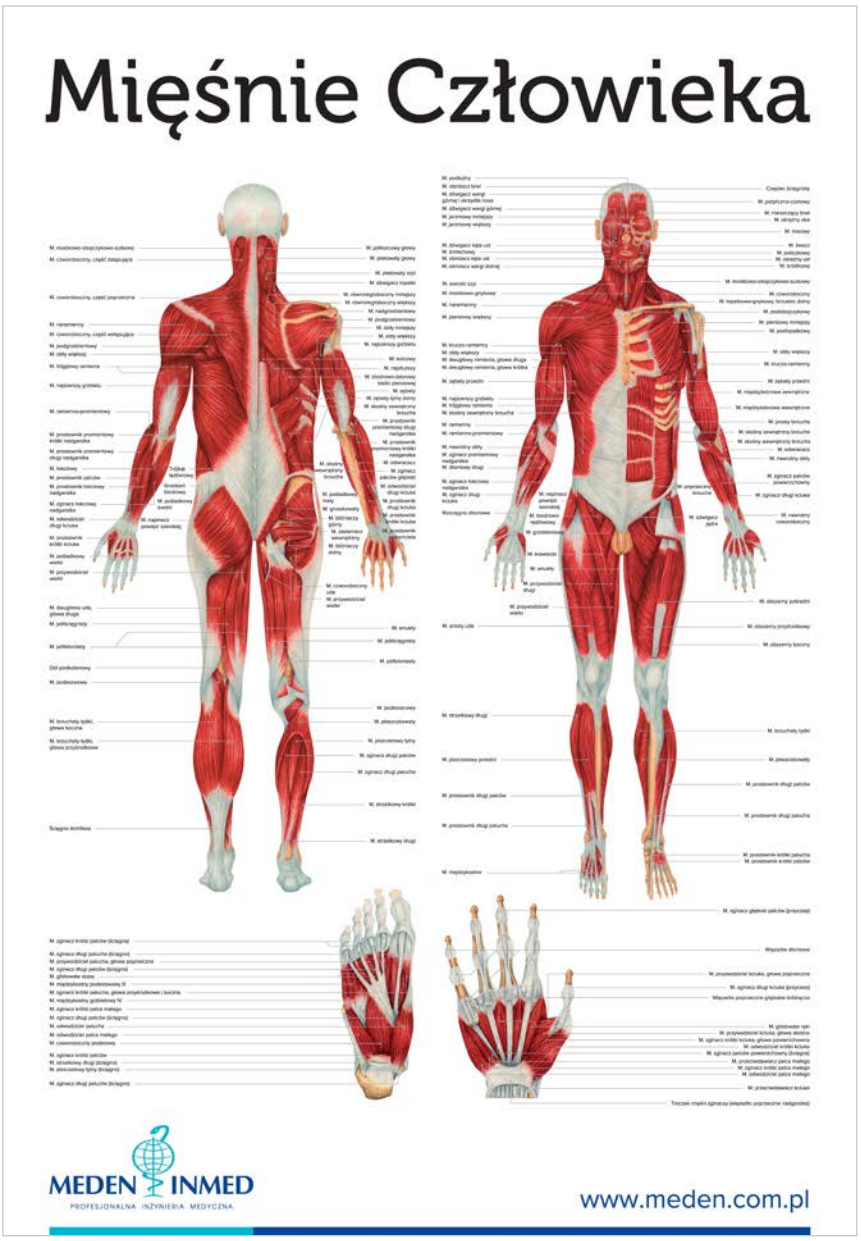

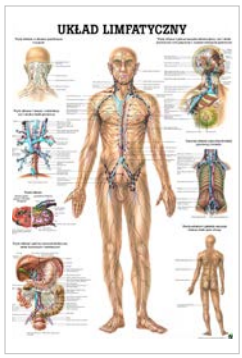

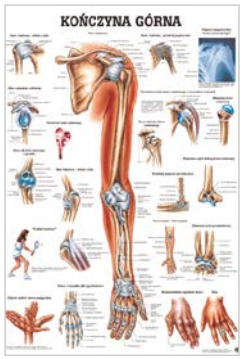

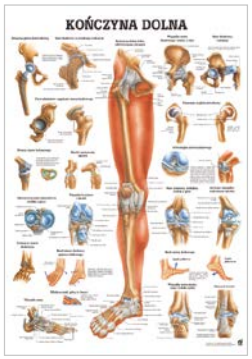

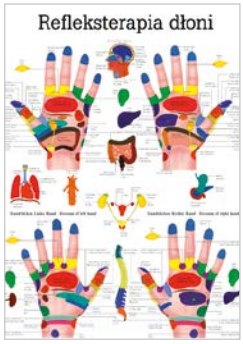

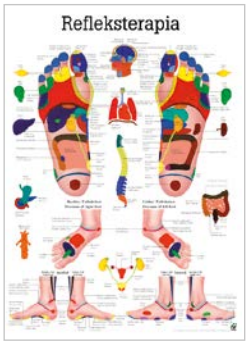

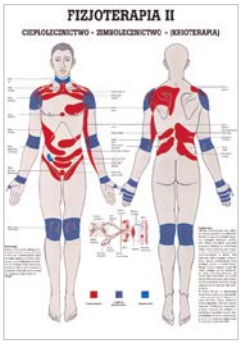

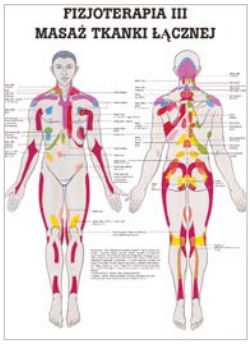

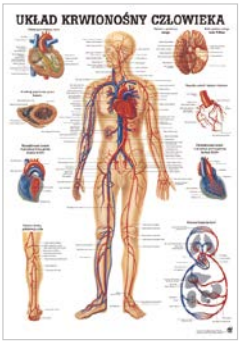

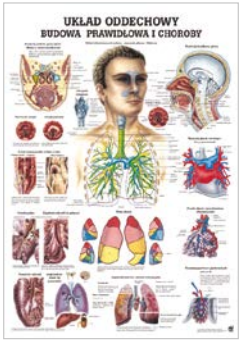

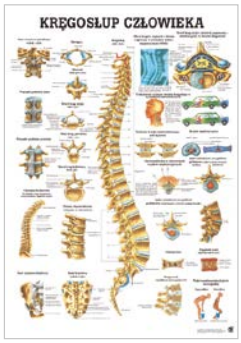

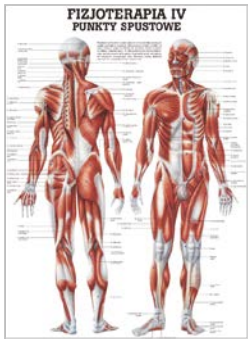

Meble medyczne

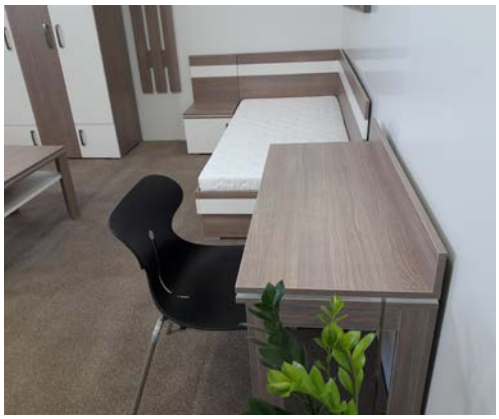

W naszej ofercie znajdą Państwo szeroki asortyment profesjonalnych mebli medycznych, spełniających oczekiwania najbardziej wymagających specjalistów. Przedstawione przykłady wyposażenia znajdują zastosowanie m.in. w sanatoriach, domach pomocy społecznej, zakładach opieki długoterminowej oraz placówkach rehabilitacyjnych z pobytem stacjonarnym. Proponujemy fachowe doradztwo w zaprojektowaniu, doborze oraz zakupie mebli medycznych.

Oferujemy kompetentną, rzetelną oraz indywidualną obsługę w zakresie zarówno kompleksowego, jak i częściowego wyposażenia ośrodków w:

- ścianki działowe bazy zabiegowej,
- meble do pokoi w ośrodkach medycznych,
- meble do gabinetów i recepcji,
- urządzenia do transportu pacjenta.

Zapewniamy najwyższą jakość wyrobów, które posiadają różne warianty i pozwalają na dostosowanie do potrzeb klienta. Wykonanie ich z najwyższej jakości komponentów sprawia, że spełniają oczekiwania najbardziej wymagających użytkowników i służyć im będą przez długi czas. Zapewniamy konkurencyjne ceny oraz satysfakcję z zakupu wybranego modelu.

Karta Inwestycji
Instytut Terapii Funkcjonalnej Dzielny Miś, Warszawa

Celem ośrodka Dzielny Miś jest budowanie możliwości dziecka, a nie sprawianie, że będzie silne, bo siła nie oznacza funkcji. Wysoce wyspecjalizowana kadra ma za zadanie osiągać cele realne i namacalne. Szeroka wiedza i doświadczenie rehabilitantów zwiększają wachlarz możliwości pracy z dzieckiem. Aby osiągnąć cel podczas terapii wykorzystywane są metody takie jak: NDT Bobath, PNF, terapie manualne, neuromobilizacyjne, elementy terapii sensorycznych, pedagogicznych i wielu innych - w zależności co w danej sytuacji potrzebne jest dziecku.

Jednym z kluczowych elementów ośrodka Dzielny Miś jest część badawcza Move-Lab Laboratorium Ruchu, gdzie dokonywana jest analiza biomechaniczna ruchu człowieka: chodu, biegu na bieżni, testów funkcjonalnych po urazach, zarówno dla sportowców, osób dorosłych, jak i dzieci. Zajęcia prowadzone są z pomocą programu Simi Reality Motion System z 8 kamerami DV, platformą dynamometryczną Bertec i bezprzewodowymi czujnikami EMG Delsys do badania aktywności mięśniowej. Interdyscyplinarny zespół składa się z mgr fizjoterapii, doktorantki Akademii Wychowania Fizycznego Wydziału Rehabilitacji Justyny Kędziorek i mgr inż. absolwenta Politechniki Warszawskiej, Michała Turemki.

„Posiadam kilkunastoletnie doświadczenie w intensywnej rehabilitacji dzieci i dorosłych. Współpracowałam z wiodącymi ośrodkami na świecie (m.in. Kaiser Permanente w Stanach Zjednoczonych) i w Polsce (m.in. jako koordynator rehabilitacji w jednym z wiodących ośrodków). Jestem absolwentkom Wydziału Rehabilitacji w Akademii Wychowania Fizycznego w Warszawie.

Osobiście zaangażowana jestem w problematykę dzieci wymagających intensywnej terapii, dlatego też wiem jak kluczowe jest dostosowanie wyposażenia ośrodka w najnowocześniejszy sprzęt, jak i wyszkolenie terapeutów na prawdziwych specjalistów”.

Aleksandra Izydorczyk
Właścicielka i fizjoterapeutka

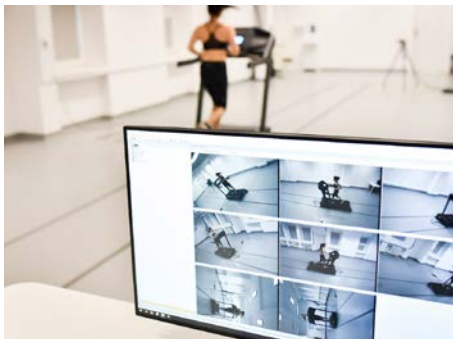

Karta Inwestycji
Klinika Psychiatrii, Białystok

Nowoczesny budynek centrum psychiatrii ma trzy kondygnacje. Powstał w sąsiedztwie Uniwersyteckiego Szpitala Klinicznego (USK) i Uniwersyteckiego Dziecięcego Szpitala Klinicznego (UDSK).

Centrum zostało otwarte we wrześniu 2022 r. Parter podzielony jest na dwie części z osobnymi wejściami: dla dzieci i dla dorosłych. I piętro zarezerwowane jest w całości dla małych pacjentów, natomiast II dla dorosłych. Działa tu nowy, nieistniejący dotąd w Podlaskiem Dzienny Oddział Psychiatryczy dla dorosłych, Centrum Zdrowia Psychicznego oraz Klinika Psychiatrii, przeniesiona ze szpitala w Choroszczy. W ramach pomocy dla najmłodszych powstała Klinika Psychiatrii Dzieci i Młodzieży, Oddział Dzienny Psychiatryczny Dzieci i Młodzieży oraz została przeniesiona z UDSK Poradnia Zdrowia Psychicznego Dzieci i Młodzieży.

Inwestycja – wraz z wyposażeniem – to koszt 40 mln zł.

Pacjent do Centrum Zdrowia Psychicznego może zgłosić się z każdym problemem psychicznym, niezależnie czy będą to problemy osobiste związane z utratą bliskiej osoby, myśli samobójcze, trudności z pogodzeniem się z chorobą np. nowotworową czy inne problemy psychiczne. Otrzyma pomoc dostosowaną do indywidualnych potrzeb. Świadczenia opieki zdrowotnej udzielane przez CZP są bezpłatne i mogą obejmować wizyty w poradni, pobyt na oddziale dziennym lub całodobowym, wsparcie zespołu leczenia środowiskowego, który odwiedza pacjenta w domu, by pomagać jemu i jego rodzinie. Indywidualny plan leczenia opracowują specjaliści na podstawie kontaktu z osobą doświadczającą kryzysu psychicznego.

W ramach inwestycji dostarczono:

Na potrzeby osób dorosłych:

- TruScan EEG 32 ch,
- DuoMag XT-100 z systemem neuronawigacji Brainsight,
- Polisomnograf SomniPro.

Na potrzeby dzieci:

- DuoMag XT-100,
- Polisomnograf SomniPro.

Pozostała działalność firmy

Serwis urządzeń

Meden-Inmed to gwarancja profesjonalnej obsługi w zakresie przeglądów sprzętu. Od wielu lat zajmujemy się naprawami i przeglądami technicznymi urządzeń medycznych, co daje nam niezbędne w tym zakresie doświadczenie. Nasz zespół ciągle podnosi swoje kwalifikacje i posiada uprawnienia kontrolno-pomiarowe w zakresie do 1 kV.

Dobra organizacja, rzetelność i najwyższej jakości sprzęt kontrolno-pomiarowy oraz wdrożenie i utrzymywanie Systemu Zarządzania Jakością zgodnie z normą ISO 13485:2016 gwarantują wysoki poziom świadczonych usług odpowiadających oczekiwaniom klienta.

Przeglądy techniczne

Na przegląd techniczny składa się:

- kontrola wizualna,
- sprawdzenie stanu przewodów (zasilających, pacjenta itp.),
- sprawdzenie poprawności działania urządzenia oraz jego podzespołów (głowice, elektrody itp.),
- kontrola parametrów bezpieczeństwa elektrycznego zgodnie z normą PN-EN 62353:2015,
- wpis do paszportów urządzeń potwierdzający przeprowadzone badanie techniczne,
- przekazanie użytkownikowi protokołów pomiarowych wraz ze zbiorczym certyfikatem informującym o przeprowadzeniu kontroli technicznej urządzeń z uwzględnieniem numerów seryjnych.

Management System ISO 13485:2016
TÜVRheinland CERTIFIED
www.tuv.com ID 0000073249

Zapraszamy do zapoznania się z ofertą i skorzystania z usług serwisu Meden-Inmed.

W celu przedstawienia dokładnej oferty prosimy o przesłanie wykazu urządzeń zawierającego:

- dane placówki,
- nazwy i typy urządzeń,
- ilość sztuk,

na adres: **serwis-wrh@meden.com.pl**
lub faksem: **94 347 10 48**

albo złożenie zapytania przez stronę:
www.meden.com.pl

Diagnostyka i neurorehabilitacja

Wychodząc naprzeciw potrzebom oraz oczekiwaniom naszych Klientów, od kilku lat w ofercie dostępne są urządzenia przeznaczone do diagnostyki oraz rehabilitacji neurologicznej.

Oprócz wyrobów naszej produkcji, takich jak urządzenie do treningu zaburzeń wzorca chodu i równowagi **Axelero Gait & Balance**, oferujemy również produkty znanych i cenionych producentów z całego świata. W naszym portfolio można znaleźć między innymi aparaty marek **Deymed**, **Hocoma**, **Techno Concept** oraz **Motek**.

Wszystkie akcesoria oraz urządzenia dobieramy do potrzeb klienta i rodzaju działalności. Oferujemy najwyższej klasy sprzęt i serwis na światowym poziomie. Gwarantujemy profesjonalne wsparcie techniczne. Zapraszamy do efektywnej współpracy, a w przypadku dodatkowych pytań zachęcamy do kontaktu. Wszelkie dane znajdują się poniżej.

Pełne portfolio produktów znajdziesz w katalogu **Diagnostyka i neurorehabilitacja**

Rehabilitacja kręgosłupa

Zależy nam na kompleksowym świadczeniu usług, w związku z czym nieustannie dodajemy do naszej oferty nowoczesne i funkcjonalne urządzenia. Od pewnego czasu w naszym portfolio można znaleźć wiele wyrobów oraz akcesoriów związanych z rehabilitacją kręgosłupa. Odpowiednio dobrana terapia pozwala zniwelować ból oraz odczuwany dyskomfort. Dzięki temu komfort życia pacjenta znacznie wzrasta, a wykonywanie codziennych obowiązków nie stanowi już problemu.

W naszej ofercie dostępne są produkty znanych oraz cenionych producentów. Oferujemy urządzenia między innymi marki **LPG Medical**, **David, Winback** i **Redcord**.

Zachęcamy również do zapoznania się z ofertą stołów do masażu. Są to produkty w pełni zaprojentowane i wyprodukowane przez naszą firmę **Meden-Inmed**.

Oprócz wysokiej jakości sprzętu oferujemy profesjonalne wsparcie techniczne oraz pomoc wyszkolonego i doświadczonego serwisu. Zapraszamy do efektywnej współpracy, a w przypadku dodatkowych pytań zachęcamy do kontaktu. Wszelkie dane znajdują się poniżej.

Miłosz Maliński
dyrektor regionalny
+48 606 759 400
mmalinski@meden.com.pl

Uroginekologia

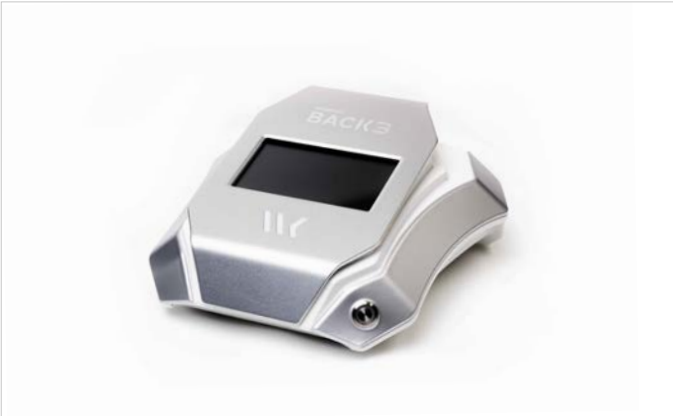

Fizjoterapia uroginekologiczna jest prężnie rozwijającą się dziedziną. Świadomość pacjentów nieustannie rośnie, w związku z czym szukają specjalistów świadczących usługi z tego zakresu. W naszej ofercie można znaleźć wiele produktów, które wspomagają codzienną pracę terapeutów. Oferujemy urządzenia renomowanych producentów. W ofercie można znaleźć takie produkty jak **Winback Intmity** czy **UroStim 2**, jak również wiele akcesoriów.

Oprócz wielu produktów przeznaczonych do fizjoterapii urogiekologicznej, oferujemy również usługi serwisowe na wysokim poziomie. W celu poznania szczegółowych parametrów technicznych oraz cech charakterystycznych urządzeń, zachęcamy do skontaktowania się z naszym przedstawicielem.

Bartosz Paprotny
senior key account manager
+48 608 685 649
bpaprotny@meden.com.pl

Medycyna Weterynaryjna

W działaniach naszej firmy stawiamy na ciągły rozwój. Wychodząc naprzeciw potrzebom i oczekiwaniom naszych klientów, postanowiliśmy poszerzyć nasze portfolio również o nowoczesne rozwiązania weterynaryjne.

Od **2020 roku** nieustannie wzbogacamy naszą ofertę o produkty z zakresu rehabilitacji weterynaryjnej (zoofizjoterapii), chirurgii weterynaryjnej, a także kompleksowego wyposażania gabinetów oraz klinik.

W naszej ofercie można znaleźć między innymi urządzenia przeznaczone do:

- laseroterapii,
- magnetoterapii,
- krioterapii,
- elektroterapii,
- chirurgii,
- diagnostyki chodu.

Zachęcamy do zapoznania się z pełną ofertą urządzeń oraz systemów. W przypadku dodatkowych pytań zapraszamy do kontaktu z naszymi przedstawicielami, którzy pomogą dobrać najkorzystniejsze rozwiązania.

Oferujemy rozwiązania znanych i cenionych marek, do których należą: **ASA LASER VETERINARY**, **Elvation, EiE**, **Gymna**, **Richard Wolf**, **Chattanooga**, **Sport Innovations**, **Burtons, SIMI**, **Maximus, Iwate**, **Tekscan, Cardioline**, **Lutech**, **Winback, Konsung**, **DigiCare**, a także **K9**. Wiele z nich to pionierzy i liderzy w medycynie zarówno ludzkiej, jak i weterynaryjnej.

Jesteśmy pewni, że nasza kompleksowa oferta umożliwi Państwu dalszy rozwój zawodowy oraz biznesowy.

Pełne portfolio produktów znajdziesz w katalogu **Medycyna weterynaryjna i zoofizjoterapia**

Wydział Intensywnej Opieki Medycznej

Projektujemy i produkujemy **panele nadłóżkowe** do sal chorych od 1989 roku (od początku naszej działalności). Nasze doświadczenie w branży medycznej oraz twórcza myśl, pozwoliły na konstrukcje paneli elektryczno-gazowych dla potrzeb szpitali i klinik. Stanowią one wyposażenie sal intensywnej opieki medycznej, ratownictwa, sal kardiologicznych i pooperacyjnych oraz sal chorych. Konstrukcja paneli pozwala na ich indywidualne projektowanie i wykonywanie w zależności od potrzeb zamawiającego, przy uwzględnieniu wymogów i standardów Unii Europejskiej.

Konfigurację systemu dopasowujemy do oczekiwań klienta oraz warunków technicznych w obiekcie. Pracujemy w systemie zarządzania jakością **ISO 13485:2016**.

System przywoławczy **Meden-Opt** to nowoczesny sposób komunikacji w obiektach użyteczności publicznej, domach pomocy społecznej oraz szpitalach.

System wyróżnia się intuicyjną obsługą oraz wysokim poziomem bezpieczeństwa.

Marcin Załuska
główny inżynier ds. projektów i wdrożeń
+48 601 728 585
mzaluska@meden.com.pl

Zapraszamy do zapoznania się z pełną ofertą.

Serwis aparatury medycznej

Oferujemy Państwu profesjonalną obsługę w zakresie kompleksowych napraw oraz przeglądów technicznych aparatury medycznej. Serwisujemy sprzęt własnej produkcji oraz znanych i cenionych producentów, między innymi: **Richard Wolf**, **Elvation Medical**, **Dornier MedTech**, **Laborie**, **Cogentix**, **Elesta**, **Koelis**, **Combat Medical**, **Mizuho OSI** i **Boston Scientific**.

Naprawami i przeglądami technicznymi urządzeń medycznych zajmujemy się od wielu lat. Technicy serwisu dbają o samorozwój i nieustannie podnoszą swoje kwalifikacje zawodowe uczestnicząc w szkoleniach serwisowych organizowanych na całym świecie.

Wyróżnia nas dobra organizacja oraz świetne wyposażenie serwisu, posiadamy najwyższej jakości sprzęt kontrolno-pomiarowy. Zarządzamy jakością wg normy ISO 13485:2016, dzięki czemu możemy zapewnić wysoki poziom świadczonych usług przy jednoczesnej optymalizacji kosztów oraz przy zachowaniu krótkich terminów realizacji usług.

Głównym celem Zespołu Serwisu jest wsparcie oraz pomoc Klientowi. To, co wyróżnia naszych specjalistów to przede wszystkim, elastyczne podejście do zgłoszenia. Satysfakcja Klienta jest zawsze stawiana na pierwszym miejscu, dlatego zlecenie jest realizowane w sposób indywidualny. Prace są wykonywane w sposób rzetelny oraz w możliwie krótkim czasie.

Przed wykonaniem usługi ustalany jest zakres prowadzonych działań. Poniżej znajduje się cennik podstawowych świadczeń:

Zapraszamy do zapoznania się z ofertą i skorzystania z usług serwisu Meden-Inmed.

W celu przedstawienia dokładnej oferty prosimy o przesłanie zapytania drogą mailową:

serwis-wam@meden.com.pl
lub faksem: **+48 94 345 40 55**

Wykaz urządzeń zawierający: dane placówki, nazwy i typy urządzeń, ilość sztuk oraz formularz kontaktowy dostępne są na stronie:
www.meden.com.pl

Na życzenie wykonujemy badania bezpieczeństwa elektrycznego dla wszystkich medycznych urządzeń elektrycznych zgodnie z normą PN 62353:2015. Przy większej ilości badanych urządzeń ceny mogą ulec zmianie.

Management System ISO 13485:2016
TÜVRheinland CERTIFIED
www.tuv.com ID 0000073249

Wydział Aparatury Medycznej

Początki **Wydziału Aparatury Medycznej** sięgają roku 1989, kiedy zostali zatrudnieni pierwsi pracownicy firmy Meden-Inmed, którzy do dzisiaj stanowią trzon WAM. Od samego początku, jako cel powołania działu, przyjęto kompleksowe wyposażanie jednostek służby zdrowia w sprzęt medyczny, oparte na wiarygodności handlowej, rzetelnym doradztwie technicznym i niezawodnej obsłudze serwisowej naszych kontrahentów. Dzięki wyspecjalizowanym urządzeniom dla oddziałów i klinik urologii, szybko staliśmy się liderem w ultrasonografii, urodynamice oraz endoskopii urologicznej. Do dziś wyposażyliśmy, w oferowany przez Meden-Inmed sprzęt, większość oddziałów urologicznych w Polsce. W portfolio WAM znajduje się sprzęt medyczny czołowych światowych producentów, m.in.: **Richard Wolf** (aparatura do zabiegów endourologicznych, lasery), **Laborie** (uroflometria i urodynamika), **Dornier** (lasery ESWL), **Elesta** (laserowe usuwanie nowotworów), **PolyDiagnost** (micro PCNL, jednorazowe giętkie endoskopy)oraz **Boston Scientific** (akcesoria urologiczne). Ważną pozycją w naszej ofercie jest produkcja własna ponad 80-ciu różnych urządzeń medycznych, w tym foteli urologicznych i ginekologicznych, stołów do badań z regulacją wysokości, kozetek, wózków endoskopowych itp.

Specjalizujemy się w następujących dziedzinach:

- urologia,
- ginekologia i położnictwo,
- chirurgia ogólna, naczyniowa i proktologiczna,
- blok operacyjny,
- zintegrowane z systemem CORE sale operacyjne.

Nasze relacje handlowe opieramy o długofalową współpracę, dlatego dokładamy wszelkich starań, aby każdy zakup w pełni odpowiadał potrzebom i specyfice danej placówki. Rozumiejąc, że medycyna to nie tylko sprzęt, ale przede wszystkim wiedza i doświadczenie oparte o ciągły rozwój, organizujemy szkolenia i konferencje naukowe z zakresu endoskopii urologicznej i ginekologicznej, urodynamiki, litotrypsji, nowoczesnej chirurgii laserowej itp.

Oferujemy sprzęt na najwyższym światowym poziomie, zapewniamy specjalistyczny serwis techniczny, gwarantujemy wsparcie techniczne i medyczne przy instalacjach nowych urządzeń oraz pomagamy utrzymać bezawaryjną pracę już zamontowanej przez nas aparatury.

Do Państwa dyspozycji oddajemy zespół profesjonalistów z wieloletnim doświadczeniem. Zapraszamy do współpracy.

RICHARD WOLF spirit of excellence · ELESTA Beyond Laser · Laborie · Dornier MedTech · Boston Scientific · POLYDIAGNOST

Biuro handlowe WAM
+48 94 344 90 61 / 54
wam@meden.com.pl

Chirurgia kręgosłupa, ortopedia i terapia bólu

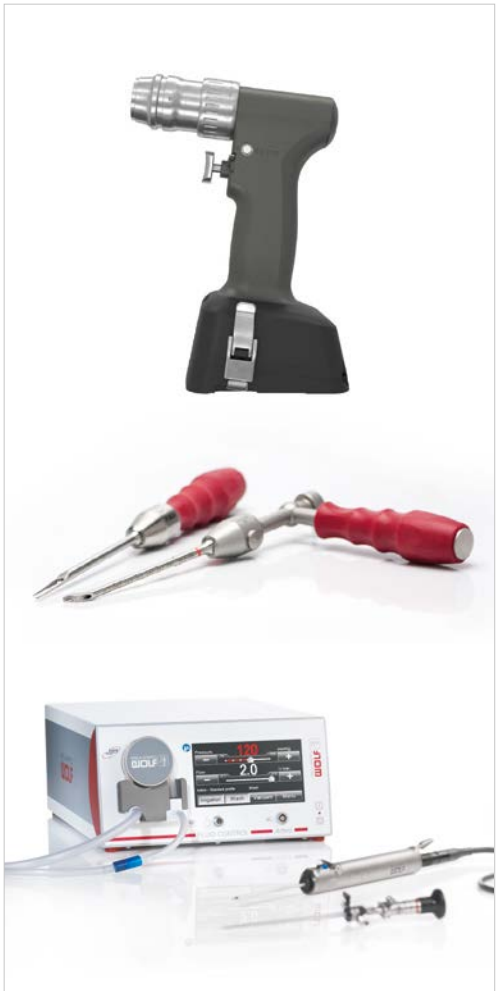

Od lat Meden-Inmed skupia się na innowacyjnych technologiach w ortopedii, małoinwazyjnej chirurgii kręgosłupa oraz terapii bólu. Celem zespołu jest wdrażanie nowoczesnych i efektywnych rozwiązań dla rynku medycznego w Polsce i na świecie.

Jednostkę biznesową tworzą pasjonaci, którzy stale poszerzają swoją wiedzę i umiejętności w zakresie doradztwa i możliwości oferowanego sprzętu medycznego przy różnych procedurach medycznych.

Cechuje nas uczciwość i rzetelność – na tych fundamentach budowane są relacje biznesowe z klientami. Nasze zaangażowanie, pasja i chęć wspólnego działania przyczyniają się do stałego poszerzania grona zadowolonych klientów. W swoim portfolio posiadamy produkty renomowanych producentów aparatury medycznej, m.in.: Richard Wolf, Riwospine, Avanos, Mizuho OSI, Medical Bees oraz Bioretec.

Specjalizujemy się w następujących dziedzinach:

- ortopedia i artroskopia,
- małoinwazyjna chirurgia kręgosłupa,
- terapia bólu.

Nasz zespół zapewnia:

- konsultacje i specjalistyczne wsparcie dla naszych klientów,
- szkolenia aplikacyjne, użytkowe i eksploatacyjne,
- dostawy sprzętu, urządzeń, systemów medycznych,
- instalacje i montaże aparatury medycznej,
- profesjonalny serwis techniczny.

Zapraszamy do współpracy wszystkich tych, dla których ważne jest bezpieczeństwo, profesjonalizm oraz otwartość na innowacje w medycynie.

Marcin Melka
doradca zarządu ds. chirurgii kręgosłupa, ortopedii i terapii bólu
+48 604 417 984
mmelka@meden.com.pl

Żywienie kliniczne

Żywienie kliniczne to prężnie rozwijający się dział w naszej firmie. Oferujemy asortyment światowego lidera na rynku żywienia dojelitowego – marki **AVANOS Medical**. Portfolio obejmuje szeroki wachlarz innowacyjnych **zgłębników**, **zestawów mocujących**, **wprowadzających**, **naprawczych** i **czyszczących**, a także innych **akcesoriów** stworzonych specjalnie do podawania pożywienia i leków zarówno dzieciom, jak i osobom dorosłym (m.in.: strzykawki, klipsy czy nakrętki).

Firma **AVANOS** jako pierwsza opracowała **zgłębnik gastrostomijny mocowany przy użyciu balonika**. Wszystkie produkty odznaczają się wysoką jakością i zostały zaprojektowane z myślą o zapewnieniu pacjentom jak najwyższego poziomu bezpieczeństwa oraz wygody. Bogaty wybór ułatwia natomiast indywidualny dobór rozwiązań.

Zapraszamy do zapoznania się z całością oferty marki AVANOS.

Michalina Terczyńska
dyrektor ds. rozwoju rynku medycznego
+48 609 139 337
mterczynska@meden.com.pl

AVANOS

Wydział Eksportu

Od wielu lat nasze usługi świadczymy nie tylko na terenie Polski, ale również poza jej granicami. Dostarczamy wysokiej jakości urządzenia, które ułatwiają codzienną pielęgnację i opiekę nad podopiecznymi zarówno w ośrodkach rehabilitacyjnych, jak i w domach.

Nieustannie ulepszamy dostępne w naszej ofercie urządzenia, jak również tworzymy nowe, dzięki czemu poprawia się komfort życia pacjentów oraz ich opiekunów. Skuteczność oferowanych sprzętów może potwierdzić grono zadowolonych klientów z ponad 100 krajów.

Nasz doświadczony zespół każdego dnia dokłada wszelkich starań, aby produkty w możliwie krótkim czasie dotarły pod wskazany adres, a wykwalifikowany serwis jest wsparciem podczas montażu oraz nauki obsługi urządzeń.

Wybrane kraje, do których eksportujemy:

- Albania
- Algieria
- Armenia
- Australia
- Austria
- Arabia Saudyjska
- Azerbejdżan
- Bangladesz
- Belgia
- Bułgaria
- Chile
- Chiny
- Chorwacja
- Cypr
- Czarnogóra
- Czechy
- Dania
- Egipt
- Estonia
- Francja
- Filipiny
- Finlandia
- Ghana
- Grecja
- Gruzja
- Gwatemala
- Hiszpania
- Holandia
- Hongkong
- Indonezja
- Indie
- Islandia
- Izrael
- Japonia
- Kanada
- Katar
- Kazachstan
- Kirgistan
- Kolumbia
- Liban
- Litwa
- Macedonia
- Malezja
- Malediwy
- Maroko
- Północna Mjanma
- Mołdawia
- Łotwa
- Niemcy
- Norwegia
- Nowa Zelandia
- Oman
- Pakistan
- Peru
- Palestyna
- Portugalia
- Rumunia
- Serbia
- Słowacja
- Słowenia
- Singapur
- Sri Lanka
- Stany Zjednoczone
- Szwajcaria
- Szwecja
- Tajlandia
- Turcja
- Tunezja
- Ukraina
- Uzbekistan
- Węgry
- Wielka Brytania
- Wietnam
- Włochy
- Wybrzeże Kości Słoniowej
- Zjednoczone Emiraty Arabskie

Wydział Produkcji

Nowoczesna malarnia proszkowa

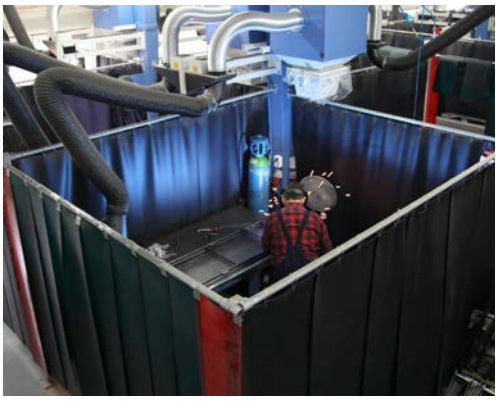

Spawalnia

Obróbka skrawaniem oraz CNC

Zajmujemy się produkcją profesjonalnego sprzętu medycznego od samego początku działalności. Dzięki poczynionym inwestycjom linie produkcyjne wyposażone są w najwyższej jakości sprzęt do produkcji urządzeń mechanicznych i elektronicznych. W ostatnich latach zakupiono sterowane numerycznie urządzenia do obróbki oraz wysokoenergetyczny laser do cięcia. Poza bogato wyposażonym parkiem maszynowym dysponujemy wykwalifikowanym zespołem badawczo-rozwojowym i doświadczoną kadrą produkcyjną.

Zastosowanie nowoczesnych technologii, znakomici konstruktorzy oraz ścisła współpraca z przedstawicielami branży medycznej sprawiają, że nasze produkty cieszą się uznaniem zarówno w Polsce, jak i na całym świecie.

W związku z rozbudowaną ofertą możliwości produkcyjnych świadczymy również usługi na zlecenie – zaprojektujemy, opracujemy i wykonamy produkt w oparciu o własną lub przekazaną dokumentację.

Zapraszamy do twórczej i owocnej współpracy.

Management System ISO 13485:2016
TÜVRheinland CERTIFIED
www.tuv.com ID 0000073249

Laser

Krawędziarka do gięcia blach

Szlifiernia i piaskarnia

Indeks

A

Aerify Charge 190
Afrodyta II 245
Airex® 248
Akcesoria i środki do konserwacji 30
Amazing MX-4CP 39
Analizatory składu ciała 254
Aquai 22
Aquameden 17
Aquamobil 27
Aquanea 14
Aquaray 15
Aquaray Balneo 16
Archimedes 225
Avior 111
Axelero 289

B

Balkoniki 234
Balmed 20
Bathaid 237
Bioptron® 188
BOA 2 Max 191
BOA Mini Plus 191
Bryza 28

C

Capre F 55
Capre FX 55
Carbobed 34
Carbosat 21
Cefar Femina 203
Cefar Perstim Pro 203
Centura 103
Chattanooga Compex 130
Chirospace 88
Cold Recovery 183
ColPac 184
Combi 200 134
Combi 400 133
Crosstrainery 287
Cryo 6 176
Cryo 7 177
Cryo-T 2 178
Cryo-T Duo 178
Cryo-T Elephant 179

D

Draco 111
Duo 200 120
Duo 400 119
Dyaco 7.0T 290

E

Easy Qs 150
Ekopompa I 26
Elektrostymulatory 123
Elemental 83, 84, 85
emFieldPro 145
enShock 175
Ergometry 284
Etius U 136

F

Fleximatic G5 192
Freewalker 230

G

Galaxy Jupiter S3 76
Galaxy Jupiter S5 77
Galaxy Mercury E-S2 80
Galaxy Mercury S2 74
Galaxy Mercury S2 Classic 73
Galaxy Mercury S4 75
Galaxy Saturn P3 78
Galaxy Saturn P5 79
Galaxy Traction 99
Gymna W-Move
gymna.GO Bobath 91
gymna.ONE 89

H

Hi TENS by R-SHOCK 142
Hiro 154
Hiro TT 153
HopTop 258
Huber 360® Evolution 259
Hydraid 238
Hydrocollator 185
HydroGo 239

I

Inhalatory 37
Intelect® Mobile 2 Combo 135
Intelect® Mobile 2 Stim 121
Intelect® Mobile 2 Ultrasound 139
Intelect® RPW 2 169
Invacmed 131

J

Japet^{W+} 100
Juka 41
JZM Panel 2000 217

K

Koncepcja DAVID 266
koziołki 292
Kriokomory i kriosauny 38
Kriopol R Bryza II 180
Kynett 282

L

Levator Mini 202
Levitop Standard/Comfort 219
Leżanka metalowa 95
Lifteo ELA 218
Lightforce 163
Lojer.Bobath 92
Luna 226
Łóżka do opieki długoterminowej 210
Łóżka szpitalne 208

M

M6 159
M8 158
Maestra 104
Magnetronic MF-12 148
Manuthera 242 54
Materace 212
Meble medyczne 298
Meden-Opt 217
M-Hi 157
Mieszalniki i cieplarki 186
MiS 155
Mistral 181
MoHiCan II 235
MoHiCan II Plus 236
Mphi 75 161
Mphi 75.5 160
Multitronic MT-3 122
Myo 200 200

N

NESA 116
Nexus 244

O

OKO 296
Orionmed 18
Orionmed Balneo 19
Orkan 29
OxyCycle II 110
Ozonoterapia 240

P

Pacific Fiji 243
Pacific Hawaii 243
PatiHoist 220
PelvicTutor 205
Physio Invasiva 2.0 129
PhysioGO 136
Pictor 111
PiezoWave 2 172
Piłki do rehabilitacji i fitness 256
PMT Qs 149
Podpórki pod stopę/nogę 215
Poduszki 214
Poduszki sensomotoryczne 255
Podwieszki i zawiesia do podnośników 227
Pompy 213
Pool E-185 225
Pozycjonery 216
Primera TENS 122
Pulson 400 137

Q

Q140 223

R

RECO-ALTER 242
Redcord 50
Redcord Active 48
Redcord Axis 45
Redcord Medical 46
RehaCross 258
Relax 245
Rowery treningowe 284

S

Safari Buffalo E2.C4-H 231
Safari Elephant 93
Salus Talent Pro 144, 199
Saunders 101
ShockMaster 166
Solmed 187
Sonotronic US-2 138
Spectra Kompanion 05
SpeedPulley 283
Stanowiska do inhalacji 36
Stoliki 292
Stoły do masażu 95
Stoły do transportu pacjenta 232
Stoły hydrauliczne Galaxy 82
Szafki i akcesoria przyłóżkowe 211
Szyny CPM 102, 107

T

Tablice anatomiczne 297
Taborety 292
Taśmy rehabilitacyjne 257
Tensi+ 202
Terapeuta E-S2 71
Terapeuta M-P3 66
Terapeuta M-P5 68
Terapeuta M-P7 70
Terapeuta M-S2 64
Terapeuta M-S3 65
Terapeuta M-S5 67

Indeks

Terapeuta M-S7 69
Theraspace E-S2 58
Theraspace X8 60
Theraspace Z7 59
Thermo 500+ 147
Thermo TK 143
TOWER MX-1 35
Trenażery eliptyczne 287
Triton 6E 97
Triton 6M 98
Triton 96

U

UroStim 2 201

V

Vaco 400 132
Vector 277
VelusJet 24
Verteo 222
VertiHelp 220
Vertimo Classic 94
Vertimo Hi-Lo 94
VertiUp 221
VertiUp Plus 221
Vibramoov STIM 109
VitalStim® Plus 193

W

Wagi medyczne 294
WaveMotion 87
Wenus 198
Winback 140, 199
Winshock 182
Wireless Professional 128
WKD 12
WKG 10
WKR 13
WKS 11
Wózki 233
Wózki pod aparaturę medyczną 293

Z

Zefir 181

Notatki

MEDEN INMED
PROFESJONALNA INŻYNIERIA MEDYCZNA

Niniejszy katalog ma charakter informacyjny i nie może być traktowany jako oferta handlowa w rozumieniu art. 66 k.c. Producent zastrzega sobie prawo do zmiany projektów bez wpływu na zasadnicze funkcje wyrobu i wymagania dotyczące bezpieczeństwa. Pomimo dołożenia wszelkich starań kolory zaprezentowane w katalogu mogą odbiegać od rzeczywistości.

MEDEN INMED
PROFESJONALNA INŻYNIERIA MEDYCZNA

Meden-Inmed sp. z o.o.
ul. Wenedów 2, 75-847 Koszalin

Tel.: +48 94 347 10 50 / 53

fizjoterapia@meden.com.pl
www.meden.com.pl
www.sklep.meden.com.pl

+ 100 *krajów, do których dostarczamy*

+ 200 000 *wyprodukowanych produktów*

+ 225 000 *zrealizowanych zamówień*

Znajdź nas na:

Management System ISO 13485:2016
TÜVRheinland CERTIFIED
www.tuv.com ID 0000073249

2025-03-31 / Wer. 1